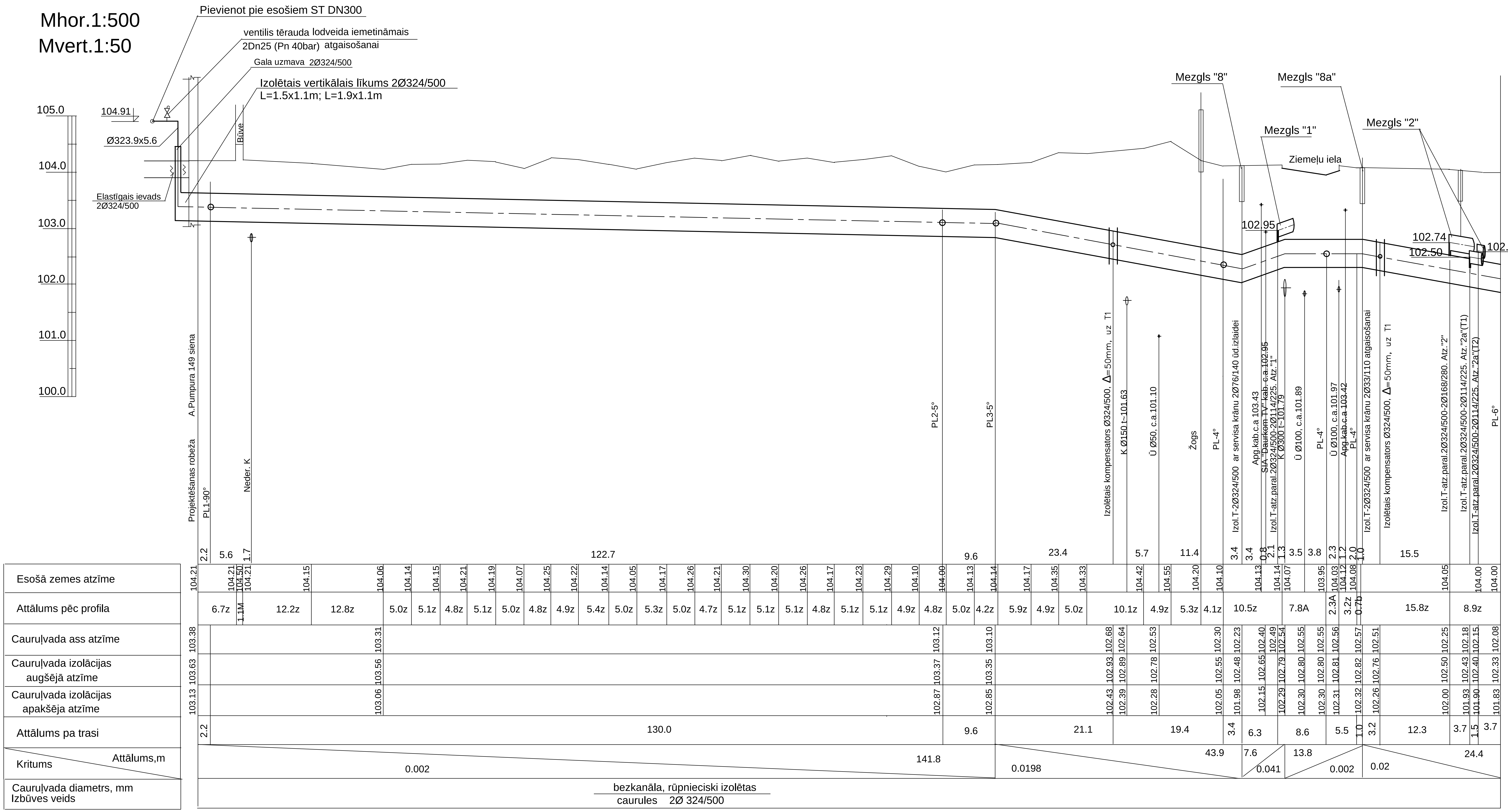

Kabeļu un telefona kanalizācijas aizsardzības shēma

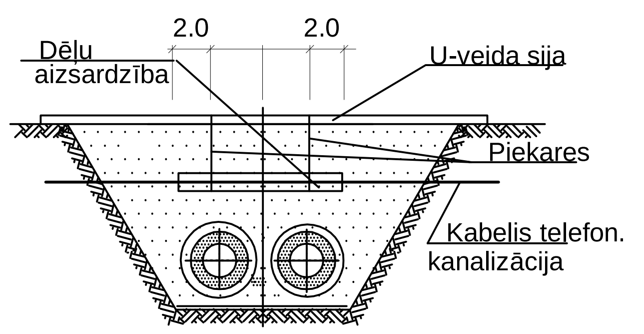

Divcauruļu siltumtrases griezums Ø324/500

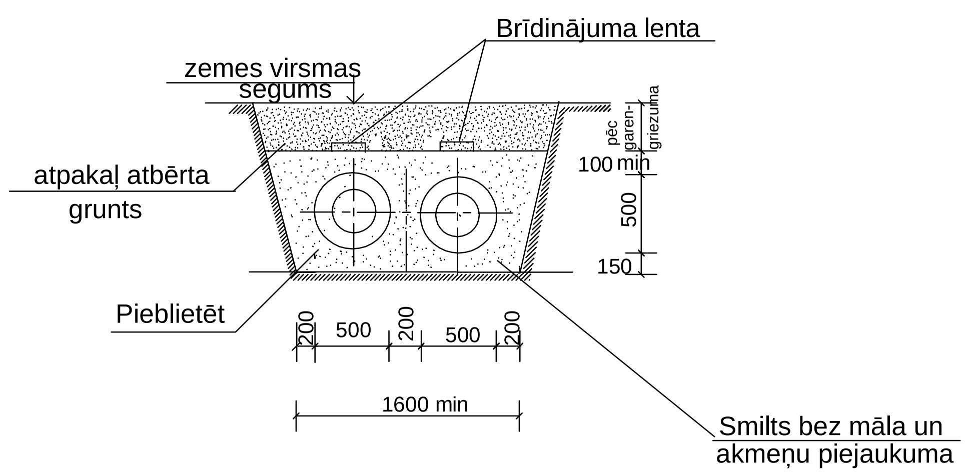

Piezīmes

1.Esošo kabeļu, siltumtrases, ūdensvada, kanalizācijas un gāzes ieguldījuma dziļumu precizēt pirms montāžas uzsākšanas ar šurfu.

2.Siltumtīklu cauruļvadu augstuma atzīmes ir orientējošas. Pēc būvniecības darbu pabeigšanas, ekspluatācijā ir jāpieņem siltumtīklu cauruļvadi ar faktiskajām augstuma atzīmēm.

KOMUNĀLPROJEKTS BŪVKOMERSANTA REĢISTR. Nr. 2687 - R				Būvobjekta nosaukums: Maģistrālo siltumtīklu pārbūve A.Pumpura ielā no Višķu ielas (9k-29) līdz Jātnieku ielas krustojumam (9k-46) ar atzarojumiem, Daugavpilī
Amats	Uzvārds	Paraksts	Datums	Lapas saturs: Siltumtrases garenprofils no A.Pumpura 149 līdz PL-6°
Būvpr.daļ.vad.	A.Čiņajevs		07.01.2019	Pasūtījuma Nr. 18-26-001/2; Mērogs Mhor.1:500 Mvert.1:50; Stadija BP
Proj.	M.Lasinska		01.10.2018	Pasūtītājs: PAS "Daugavpils siltumtīkli"; Lapas Nr. SAT-5; Lapu sk.
Arh. reg. Nr.	Uzvārds	Paraksts	Datums	