Mhor.1:500
Mvert.1:50

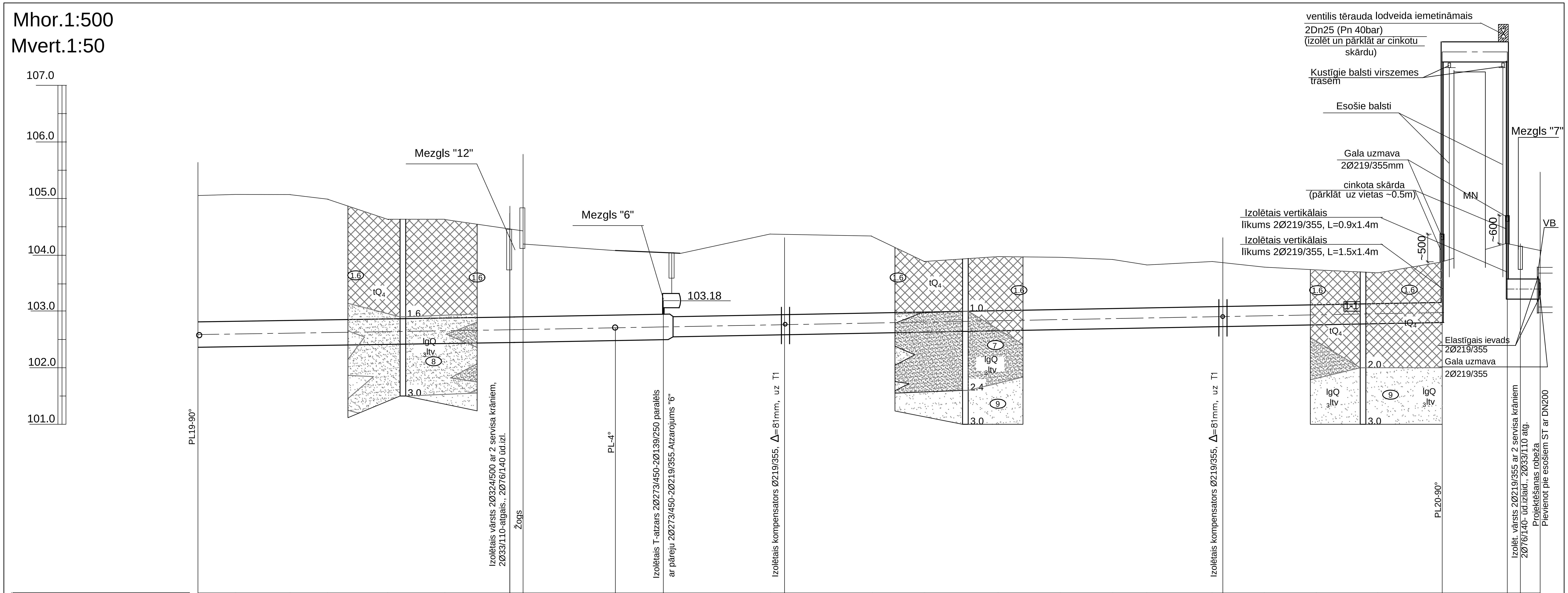

Esošā zemes atzīme	105.05, 105.08, 105.07, 104.99, 104.62, 104.62, 104.44, 104.20, 104.08, 104.04, 104.38, 104.35, 103.87, 103.97, 103.94, 103.91, 103.81, 103.88, 103.77, 103.73, 103.68, 103.86, 104.22, 104.08
Attālums pēc profila	6.6, 9.7, 6.6, 10.6, 10.1, 13.8, 16.3, 11.2, 16.0, 18.0, 9.2, 13.0, 11.0, 9.2, 6.0, 11.6, 9.2, 9.2, 10.8, 11.5, 11.5, 5.8z
Cauruļvada ass atzīme	102.56, 102.67, 102.71, 102.73, 102.77, 102.92, 103.00, 107.59, 107.61, 103.41, 103.40
Cauruļvada izolācijas augšējā atzīme	102.785, 102.895, 102.935, 102.955, 102.947, 103.097, 103.177, 107.767, 107.787, 103.587, 103.577
Cauruļvada izolācijas apakšēja atzīme	102.335, 102.445, 102.485, 102.505, 102.592, 102.742, 102.822, 107.412, 107.432, 103.232, 103.222
Attālums pa trasi	55.2, 18.5, 8.5, 21.4, 77.4, 38.6, 11.5, 2.4, 3.4
Kritums / Attālums,m	55.2 / 0.002; 164.4 / 0.002; 11.5 / 0.002; 5.8 / 0.002
Cauruļvada diametrs, mm Izbūves veids	bezkanāla, rūpnieciski izolētas caurules 2Ø 273/450; bezkanāla, rūpnieciski izolētas caurules 2Ø 219/355

rūpnieciski izolētas caurules cinkotā skārda apvalkcaurulēs 2Ø 219/355

bezkanāla, rūpnieciski izolētas caurules 2Ø 219/355

Pieņemtie apzīmējumi:

- tQ4 (1.7) Uzbērums, smilts smalka
- lgQ 3ltv (7) Smilts smalka
- lgQ 3ltv (8) Vidēji rupja smilts
- lgQ 3ltv (9) Rupja smilts
- lgQ 3ltv (10) Grantaina smilts

Divcauruļu siltumtrases griezums Ø219/355

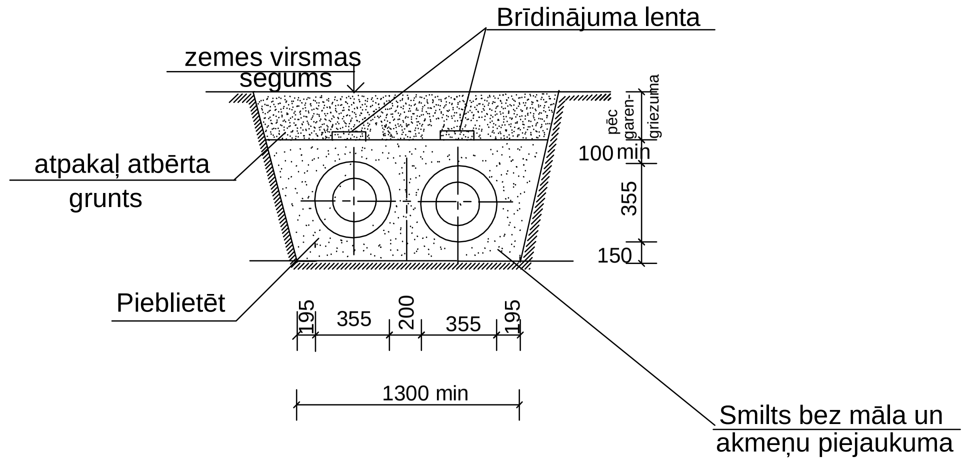

Piezīmes
1.Esošo kabeļu, siltumtrases, ūdensvada, kanalizācijas un gāzes ieguldījuma dziļumu precizēt pirms montāžas uzsākšanas ar šurfu.
2.Siltumtīklu cauruļvadu augstuma atzīmes ir orientējošas. Pēc būvniecības darbu pabeigšanas, ekspluatācijā ir jāpieņem siltumtīklu cauruļvadi ar faktiskajām augstuma atzīmēm.

KOMUNĀLPROJEKTS BŪVKOMERSANTA REĢISTR. Nr. 2687 - R				Būvobjekta nosaukums: Maģistrālo siltumtīklu pārbūve A.Pumpura ielā no Višķu ielas (9k-29) līdz Jātnieku ielas krustojumam (9k-46) ar atzarojumiem, Daugavpilī
Amats	Uzvārds	Paraksts	Datums	Lapas saturs: Siltumtrases garenprofils no PL-19 līdz projektēšanas robežai
Būvpr.daļ.vad.	A.Čiņajevs		07.01.2019	Pasūtījuma Nr. 18-26-001/2; Mērogs Mhor.1:500 Mvert.1:50; Stadija BP
Proj.	M.Lasinska		07.01.2019	Pasūtītājs: PAS "Daugavpils siltumtīkli"
Arh. reg. Nr.	Uzvārds	Paraksts	Datums	Lapas Nr. SAT-11; Lapu sk.