Pasūtītājs: Daugavpils pilsētas dome
reģ.Nr.90000077325, Kr.Valdemāra iela 1, Daugavpils

Būvprojekta nosaukums: Ēkas Cietokšņa ielā 61, Daugavpilī inženiertīklu atjaunošana

Adrese: Cietokšņa iela 61, Daugavpils

APLIECINĀJUMA KARTE

Projektētāji: Oskars Novickis sert. Nr.: 3-01153
Kristīne Dubrova sert. Nr.: 3-01369
Vladimirs Hlopoks sert. Nr.: 3-00467
Nikolajs Griščenko sert. Nr.: 70-1265-1

Daugavpils

2017.g.

SATURS

Nr.	Nosaukums	Lapas Nr.
1	Apliecinājuma kartes veidlapa	5-8
2	Zemesgrāmatu apliecība	9
3	Komersanta reģistrācijas apliecība	10
4	Būvkomersanta reģistrācijas apliecības kopija	11
5	AVK un SM sadaļas projektētāja pamatdatu kopijas no būvspeciālistu reģistra	12
6	ŪK sadaļas projektētāja būvprakses sertifikāta kopija	13
7	EL sadaļas projektētāja būvprakses sertifikāta kopija	14
8	ESS sadaļas projektētāja būvprakses sertifikāta kopija	15
9	UAS sadaļas projektētāja būvprakses sertifikāta kopija	16
10	SIA Norteks AE Civiltiesiskās atbildības Apdrošināšanas polise	16a
11	AVK un SM sadaļas projektētāja profesionālās apdrošināšanas polise	17-18
12	ŪK sadaļas projektētāja profesionālās apdrošināšanas polise	19
13	EL sadaļas projektētāja profesionālās apdrošināšanas polise	20
14	Skaidrojošs apraksts	21-34
15	Vispārīgie rādītāji AVK sadaļai	AVK-1
16	Ventilācija. PAGRABSTĀVA plāns	AVK-2
17	Ventilācija. 1. stāva plāns	AVK-3
18	Ventilācija. 2. stāva plāns	AVK-4
19	Ventilācija. 3. stāva plāns	AVK-5
20	Ventilācija. jumta plāns	AVK-6
21	Ventilācija sistēmas shēmas	AVK-7
22	Ventilācija sistēmas shēmas	AVK-8
23	Ventilācija sistēmas shēmas	AVK-9
24	Kaloriferu siltumapgādes shēmas	AVK-10
25	Apkure. pagrabstāva plāns	AVK-11
26	Apkure. 1. stāva plāns	AVK-12
27	Apkure. 2. stāva plāns	AVK-13
28	Apkure. 3. stāva plāns	AVK-14
29	Apkure sistēmas shēmas	AVK-15
30	Apkure sistēmas shēmas	AVK-16
31	Vispārīgie rādītāji SM sadaļai	SM-17
32	Siltummezgla principiālā shēma	SM-18
33	Plāns un griezums M1:50	SM-19
34	Tehniskie noteikumi Nr. 1-007-17	TN–1
35	Specifikācija.	IS-1 – IS-9
36	Tehniska informācijā	TI-1 – TI-14

37	Vispārīgie rādītāji ŪK sadaļai	ŪK-01
38	Pagrabstāva plāns ar ŪK tīkliem	ŪK-02
39	1.Stāva plāns ar ŪK tīkliem	ŪK-03
40	2.Stāva plāns ar ŪK tīkliem	ŪK-04
41	3.Stāva plāns ar ŪK tīkliem	ŪK-05
42	Ūdensvada Ū1, Ū2 aksonometriskā shēma	ŪK-06
43	Ūdensvada S3, S4 aksonometriskā shēma	ŪK-07
44	Kanalizācijas K1 aksonometriskā shēma	ŪK-08
45	Specifikācija ŪK daļa (iekšējie tīkli)	IS-1 – IS3
46	Vispārīgie rādītāji EL sadaļai	EL-1
47	Elektroapgādes shēma	EL-2
48	SS, DS un VS sadalņu aprēķinu shēmas	EL-3
49	AS sadalņu aprēķinu shēmas	EL-4
50	Maģistrālie tikli, spēka un ventilācijas el. iekārtas. Pagraba pārbūves plāns.	EL-5
51	Maģistrālie tikli, spēka un ventilācijas el. iekārtas. 1.stava pārbūves plāns.	EL-6
52	Maģistrālie tikli, spēka un ventilācijas el. iekārtas. 2.stava pārbūves plāns.	EL-7
53	Spēka el. iekārtas. 3.stava pārbūves plāna fragments.	EL-8
54	El. apgaismojums. Pagraba pārbūves plāns.	EL-9
55	El. apgaismojums. 1.stava pārbūves plāns.	EL-10
56	El. apgaismojums. 2.stava pārbūves plāns.	EL-11
57	El. apgaismojums. 3.stava pārbūves plāna fragments.	EL-12
58	Darbu apjomi un specifikācija.	EL-13 – EL-15
59	Vispārīgie rādītāji ESS-VN sadaļai	ESS-VN-1
60	Videonovērošanas sistēmas principiālā slēguma shēma	ESS-VN-2
61	Pagrabstāva plāns ar videonovērošanas sistēmas tīkliem	ESS-VN-3
62	1. stāva plāns ar videonovērošanas sistēmas tīkliem	ESS-VN-4
63	2. stāva plāns ar videonovērošanas sistēmas tīkliem	ESS-VN-5
64	Materiālu specifikācija. Videonovērošanas sistēma.	ESS-VN-6
65	Vispārīgie rādītāji ESS-AS sadaļai.	ESS-AS-1
66	Zonu saraksts.	ESS-AS-2
67	Apsardzes signalizācijas sistēmas principiālā slēguma shēma	ESS-AS-3
68	Apsardzes signalizācijas sistēmas tipveida slēguma shēma	ESS-AS-4
69	Pagrabstāva plāns ar apsardzes signalizācijas sistēmas tīkliem	ESS-AS-5
70	1. stāva plāns ar apsardzes signalizācijas sistēmas tīkliem	ESS-AS-6
71	2. stāva plāns ar apsardzes signalizācijas sistēmas tīkliem	ESS-AS-7
72	3. stāva plāns ar apsardzes signalizācijas sistēmas tīkliem	ESS-AS-8
73	Materiālu specifikācija. Apsardzes signalizācijas sistēmas sistēma.	ESS-AS-9

74	Vispārīgie rādītāji ESS-TK sadaļai.	ESS-TK-1
75	Telekomunikācijas un datortīkla sistēmas principiālā slēguma shēma.	ESS-TK-2
76	Telekomunikācijas un datortīkla sistēmas Skapja fasāde.	ESS-TK-3
77	Pagrabstāva plāns ar telekomunikācijas un datortīkla sistēmas tīkliem.	ESS-TK-4
78	1.stāva plāns ar telekomunikācijas un datortīkla sistēmas tīkliem.	ESS-TK-5
79	2.stāva plāns ar telekomunikācijas sistēmas tīkliem	ESS-TK-6
80	3.stāva plāns ar telekomunikācijas sistēmas tīkliem	ESS-TK-7
81	Telekomunikācijas sistēmas materiālu specifikācija.	ESS-TK-8
82	Vispārīgie rādītāji UAS sadaļai.	UAS-1
83	Ugunsgrēka atklāšanas un trauksmes sistēmas zonu saraksts	UAS-2
84	Ugunsgrēka atklāšanas un trauksmes sistēmas principiālā slēguma shēma	UAS-3
85	Ugunsgrēka atklāšanas un trauksmes sistēmas tipveida slēguma shēma	UAS-4
86	Pagrabstāva plāns ar ugunsgrēka atklāšanas un trauksmes sistēmas tīkliem	UAS-5
87	1.stāva plāns ar ugunsgrēka atklāšanas un trauksmes sistēmas tīkliem	UAS-6
88	2.stāva plāns ar ugunsgrēka atklāšanas un trauksmes sistēmas tīkliem	UAS-7
89	3.stāva plāns ar ugunsgrēka atklāšanas un trauksmes sistēmas tīkliem	UAS-8
90	Ugunsgrēka atklāšanas un trauksmes sistēmas akumulatoru aprēķins.	UAS-9
91	Materiālu specifikācija. Ugunsgrēka atklāšanas un trauksmes sistēma.	UAS-10
92	Vispārīgie rādītāji UAS-EA sadaļai.	UAS-EA-1
93	Evakuācijas apgaismojuma sistēmas principiālā slēguma shēma.	UAS-EA-2
94	Evakuācijas apgaismojuma sistēmas zonu saraksts.	UAS-EA-3
95	Pagrabstāva plāns ar evakuācijas apgaismojuma sistēmas tīkliem.	UAS-EA-4
96	1.stāva plāns evakuācijas apgaismojuma sistēmas tīkliem.	UAS-EA-5
97	2.stāva plāns evakuācijas apgaismojuma sistēmas tīkliem.	UAS-EA-6
98	3.stāva plāns evakuācijas apgaismojuma sistēmas tīkliem.	UAS-EA-7
99	Evakuācijas apgaismojuma sistēmas materiālu specifikācija.	UAS-EA-8

Daugavpils pilsētas būvvaldei

Apliecinājuma karte inženierbūvēm

Būvniecības ierosinātājs (pasūtītājs)

Daugavpils pilsētas dome

(fiziskās personas vārds, uzvārds vai juridiskās personas nosaukums)

reģ.Nr.90000077325

(fiziskās personas kods vai juridiskās personas reģistrācijas numurs)

Krišjāņa Valdemāra iela 1, Daugavpils, LV-5401

(dzīvesvieta vai juridiskā adrese, tālruņa numurs)

(elektroniskā pasta adrese)

Lūdzu izskatīt iesniegumu **„Ēkas Cietokšņa ielā 61, Daugavpilī inženiertīklu atjaunošana"**

(inženierbūves vai iekšējā inženiertīkla nosaukums)

būvniecībai/~~nojaukšanai.~~

I. Ieceres dokumentācija

1. Būvniecības veids (vajadzīgo atzīmēt):

☐ jauna būvniecība ☐ ierīkošana ☐ nojaukšana

☒ atjaunošana ☐ pārbūve

2. Ziņas par būvniecības ieceres objektu:

1) inženierbūves grupa **II**

(atbilstoši vispārīgajiem būvnoteikumiem)

2) inženierbūves veids vai iekšējais inženiertīkls (vajadzīgo atzīmēt):

☐ inženiertīkla pievads ☐ ūdens ieguves urbums ☒ iekšējais inženiertīkls

☐ grodu aka ☐ avota kaptāža ☐ cita inženierbūve

3) inženierbūves esošais lietošanas veids (kods) **1265 – Sporta ēkas**

(atbilstoši būvju klasifikācijai)

4) inženierbūves paredzētais veids (kods) **1265 – Sporta ēkas**

(atbilstoši būvju klasifikācijai)

5) inženierbūves kadastra apzīmējums
(esošām inženierbūvēm) **05000010802003**

6) inženierbūves apbūves laukums (neattiecas uz inženiertīkla pievadu) (m2) –

7) grodu akas vai ūdens ieguves urbuma dziļums (m) –

8) inženierbūves garums (attiecas uz inženiertīkla pievadu) (m) –

9) inženierbūves materiāls –

10) nojaukšanas metode (nojaukšanas gadījumā) –

11) būvniecībā radīto atkritumu apsaimniekošana
(nojaukšanas gadījumā) utilizācija

12) būvniecībā radīto atkritumu apjoms (nojaukšanas gadījumā) 40 m3

13) būvniecībā radīto atkritumu pārstrādes un apglabāšanas vieta
(nojaukšanas gadījumā) –

14) teritorijas sakārtošanas veids (nojaukšanas gadījumā) –

3. Ziņas par skarto nekustamo īpašumu vai tā daļu:

1) nekustamā īpašuma kadastra numurs **05000010802**

2) zemes vienības vai būves adrese **Cietokšņa ielā 61, Daugavpilī**

3) zemes vienības, būves vai tās daļas kadastra apzīmējums **05000010802003**

4) ja būvniecība paredzēta mežā (ja netiek paredzēta nojaukšana):

a) meža kvartāla numurs –

b) meža nogabala numurs –

c) atmežojamā platība sadalījumā pa meža nogabaliem –

4. Ziņas par būvniecības finansējuma avotu:

☐ privātie līdzekļi

☒ publisko tiesību juridiskās personas līdzekļi

☐ Eiropas Savienības politiku instrumentu līdzekļi

☐ citi ārvalstu finanšu palīdzības līdzekļi

5. Pilnvarotā persona **Daugavpils pilsētas dome, reģ.Nr.90000077325**

(fiziskās personas vārds, uzvārds, personas kods, dzīvesvieta,

Kr.Valdemāra iela 1, Daugavpils, LV-5401, tālr. +37165404341

tālruņa numurs, elektroniskā pasta adrese vai juridiskās personas nosaukums, reģistrācijas numurs,

juridiskā adrese, tālruņa numurs)

Juridiskās personas norādītā kontaktpersona Valdis Muižnieks, tālr. 65404341,

(vārds, uzvārds,

valdis.muiznieks@daugavpils.lv

tālruņa numurs, elektroniskā pasta adrese)

6. Ieceres izstrādātājs **SIA „NORTEKS AE", reģ.Nr.41503018541,**

(fiziskās personas vārds, uzvārds, personas kods,

būvkom. reģ.Nr.2079-R, jur.adrese Muitas iela 3E, Daugavpils, LV-5401,

sertifikāta numurs vai juridiskās personas nosaukums,

tālr. +37165425127

reģistrācijas numurs, reģistrācijas numurs būvkomersantu reģistrā)

7. Būvspeciālists(-i) **Oskars Novickis, sertifikāts Nr.3-01153**

(vārds, uzvārds, sertifikāta numurs)

Kristīne Dubrova, sertifikāts Nr.3-01369

(vārds, uzvārds, sertifikāta numurs)

Nikolajs Griščenko, sertifikāts Nr.70-1265-1

(vārds, uzvārds, sertifikāta numurs)

Vladimirs Hlopoks, sertifikāts Nr.3-00467

(vārds, uzvārds, sertifikāta numurs)

8. Ieceres izstrādātāja un būvspeciālista(-u) apliecinājumi:

Risinājumi atbilst paredzētajam lietošanas veidam, normatīvajiem aktiem, vietējās pašvaldības saistošajiem noteikumiem un saņemtajiem tehniskajiem un īpašajiem noteikumiem. Veicamās izmaiņas neietekmēs būves mehānisko stiprību un stabilitāti.

Ieceres izstrādātājs _____ _____
(vārds, uzvārds, paraksts*) (datums)

Būvspeciālists(-i) _____ _____
(vārds, uzvārds, paraksts*) (datums)

_____ _____
(vārds, uzvārds, paraksts*) (datums)

_____ _____
(vārds, uzvārds, paraksts*) (datums)

_____ _____
(vārds, uzvārds, paraksts*) (datums)

9. Būvniecības ierosinātāja (pasūtītāja) apliecinājumi un paraksti:

1) Apliecinu, ka pievienotie īpašuma apliecinājuma dokumenti (kopijas) ir autentiski, patiesi un pilnīgi, attiecībā uz objektu nav nekādu apgrūtinājumu, aizliegumu vai strīdu.

Būvniecības ierosinātājs
(pasūtītājs) _____ _____
(vārds, uzvārds, paraksts*) (datums)

2) Apliecinu robežzīmju esību apvidū (ja būvdarbi paredzēti lauku teritorijā).

Būvniecības ierosinātājs (pasūtītājs) _____ – _____ – _____
(vārds, uzvārds, paraksts*) (datums)

10. Pielikumā:
1) Apliecinājuma kārta uz 137 lpp.
2) _____

Aizpilda būvvalde

11. Inženierbūves kadastra apzīmējums _____
(ja tas nav norādīts apliecinājuma kartes 2. punktā)

12. Ieceres īstenošanas termiņš _____
(datums)

13. Būvvaldē iesniedzamie dokumenti (vajadzīgo atzīmēt):

☐ informācija par būvdarbu veicēju/būvētāju

☐ būvdarbu veicēja/būvētāja civiltiesiskās atbildības obligātās apdrošināšanas polises kopija

☐ atbildīgā būvspeciālista saistību raksts

☐ citi dokumenti, ja to paredz normatīvie akti

_____

14. Būvvaldes atzīme par būvniecības ieceres akceptu _____
(datums)

Būvvaldes atbildīgā amatpersona _____
(amats)

_____ _____
(vārds, uzvārds, paraksts*) (datums)

15. Atzīme par būvdarbu uzsākšanas nosacījumu izpildi _____
(datums)

Būvdarbu veicējs/būvētājs _____
(fiziskās personas vārds, uzvārds, personas kods,

_____
dzīvesvieta, tālruņa numurs vai juridiskās personas nosaukums, reģistrācijas numurs,

_____
reģistrācijas numurs būvkomersantu reģistrā, juridiskā adrese, tālruņa numurs)

Būvvaldes atbildīgā amatpersona _____
(amats)

_____ _____
(vārds, uzvārds, paraksts*) (datums)

16. Lēmums par atteikšanos akceptēt ieceri

Lēmuma numurs _____ datums _____

Būvvaldes atbildīgā amatpersona _____
(amats)

_____ _____
(vārds, uzvārds, paraksts*) (datums)

II. Būvdarbu pabeigšana

17. Informācija par būvdarbu pabeigšanu

Apliecinu, ka būvdarbi ir pabeigti atbilstoši būvniecības iecerei un normatīvo aktu prasībām, teritorija ir sakārtota un visi būvniecībā radušies atkritumi ir apsaimniekoti atbilstoši normatīvajos aktos noteiktajām prasībām, un iesniedzu šādus dokumentus:

1) _____
2) _____

Informēju, ka būvniecībā radīto atkritumu apsaimniekošanu veica

_____
(atkritumu apsaimniekotāja nosaukums)

Būvniecības ierosinātājs (pasūtītājs) _____ _____
(vārds, uzvārds, paraksts*) (datums)

18. Būvdarbu garantijas termiņš

Būvdarbu defektus, kas atklājušies _____ gadu laikā pēc inženierbūves/iekšējā inženiertīkla (nevajadzīgo svītrot) pieņemšanas ekspluatācijā, būvdarbu veicējs novērsīs par saviem līdzekļiem.

19. Būvdarbu pārbaude
Objekts apsekots _____
(datums)

Konstatēts, ka būvdarbi ir/nav veikti (vajadzīgo pasvītrot) atbilstoši akceptētajai ieceres dokumentācijai.

20. Lēmums par konstatētajām atkāpēm no akceptētās būvniecības ieceres vai būvniecību reglamentējošajiem normatīvajiem aktiem

Lēmuma numurs _____ datums _____

Lēmuma izpildes termiņš _____
(datums)

Būvvaldes atbildīgā amatpersona _____
(amats)

_____ _____
(vārds, uzvārds, paraksts*) (datums)

21. Atzīme par būvdarbu pabeigšanu _____
(datums)

Būvvaldes atbildīgā amatpersona _____
(amats)

_____ _____
(vārds, uzvārds, paraksts*) (datums)

Zemesgrāmatu datubāze internetā http://www.zemesgramata.lv; info@zemgram.lv

Zemesgrāmatu apliecība

Daugavpils zemesgrāmatu nodaļa
Daugavpils pilsētas zemesgrāmatas nodalījums Nr. 1000 0047 1961
Kadastra numurs: 0500 501 0018

Cietokšņa iela 61, Daugavpils

I.dala 1.iedala

Ieraksta Nr.	Nekustams īpašums, servitūti un reālnastas	Kopīpašuma domājamā daļa	Platība, lielums
1.1.	Ēku (būvju) nekustams īpašums sastāv no nedzīvojamās ēkas (kadastra apzīmējums 0500 001 0802 003).		
1.2.	Atzīme - ēka saistīta ar zemes gabalu Cietokšņa iela 59, Daugavpils; Cietokšņa iela 57, Daugavpils, īpašuma kadastra numurs 0500 001 0802, Daugavpils pilsētas zemesgrāmatas nodalījuma Nr.409. Zemes īpašnieki: Karīna Kurmeļova, personas kods 090678-12152 un Sabīne Kurmeļova, personas kods 220391-12155 un Larisa Semjonova, personas kods 230567-12165.		

II.daļa 1. iedaļa

Ieraksta Nr.	Īpašnieks, personas/nodokļu maksātāja kods, tiesību pamats	Domājamā daļa	Summa, par kādu iegūts īpašums(Ls)
1.1.	Īpašnieks: Daugavpils pilsētas pašvaldība, nodokļu maksātāja kods 90000077325.	1	
1.2.	Pamats: 2009.gada 4.novembra Daugavpils pilsētas Izglītības pārvaldes izziņa Nr.1-08/1326.		

Žurnāla Nr. 300002800842 , datums 25.01.2010 ***Lēmuma datums: 26.01.2010***

Kancelejas nodeva Ls 18,00 samaksāta

Zemesgrāmatu nodaļas tiesnesis ***Juris Taukuls***

Zemesgrāmatu apliecībā satur tiesneša lēmumu un informāciju par īpašuma sastāvu.

LATVIJAS REPUBLIKAS UZŅĒMUMU REĢISTRS

KOMERSANTA REĢISTRĀCIJAS APLIECĪBA

Nosaukums:

Sabiedrība ar ierobežotu atbildību "NORTEKS AE"

Veids: Sabiedrība ar ierobežotu atbildību

Vienotais reģistrācijas numurs: 41503018541

Reģistrācijas datums uzņēmumu reģistrā: 17.10.1997

Reģistrācijas datums komercreģistrā: 27.05.2005

Reģistrācijas vieta: Daugavpilī

Apliecības izdošanas datums: 27.05.2005

LATVIJAS REPUBLIKAS UZŅĒMUMU REĢISTRS DAUGAVPILS REĢIONĀLĀ NODAĻA

Latvijas Republikas Uzņēmumu reģistra

Valsts notārs Zelmene Rita

Latvijas Republikas Uzņēmumu reģistrs. Lāčplēša iela 20, Daugavpils, LV-5400, Latvija Tālr./fakss 5428422.
e-pasts: daugavpils@ur.gov.lv, internets:http//www.ur.gov.lv

K 015307

LATVIJAS REPUBLIKAS EKONOMIKAS MINISTRIJA

Brīvības ielā 55, Rīgā, LV-1519 ♦ Tālrunis 371-7013101 ♦ Fakss 371-7280882 ♦ E-pasts: pasts@em.gov.lv

R ī g ā

BŪVKOMERSANTA REĢISTRĀCIJAS APLIECĪBA

izsniegta

sabiedrībai ar ierobežotu atbildību

NORTEKS AE

vienotais reģistrācijas numurs : *41503018541*

Komersants reģistrēts Būvkomersantu reģistrā *2006.gada 30.martā* (lēmums Nr. *2140*) saskaņā ar Ministru kabineta 2005. gada 28.jūnija noteikumiem Nr.453 "Būvkomersantu reģistrācijas noteikumi"

Būvkomersanta reģistrācijas Nr. ***2079-R***

Ikgadējais informācijas atjaunošanas datums :*30.marts*

Atbildīgā amatpersona -
Būvniecības departamenta direktora vietnieks A. Kiškurno

Z.V.

OSKARS NOVICKIS

Personas pamatdati

Vārds	Oskars
Uzvārds	Novickis

Sertifikāta pamatdati

Sertifikāta numurs	3-01153
Sertifikāts piešķirts	22.07.2016
Specialitāte	Projektēšana
Statuss	Aktīvs

Darbības sfēras/jomas

Sfēras numurs	Sfēra/Joma	Sfēras/Jomas piešķiršanas datums	Sfēras/Jomas derīguma termiņš	Sertificēšanas institūcija	Sfēras statuss
05-50-00167	Siltumapgādes, ventilācijas un gaisa kondicionēšanas sistēmu projektēšana	22.07.2016	Beztermiņa	LSGŪTIS BS SC ()	Aktīvs

Statusa izmaiņu vēsture

Datums no	Statuss
22.07.2016	Aktīvs

Būvniecības valsts kontroles birojs

Informācijas pārpublicēšanas gadījumā atsauce uz Būvniecības informācijas sistēmu obligāta.

LATAK-S3-214

LSGŪTIS

LATVIJAS SILTUMA, GĀZES UN ŪDENS TEHNOLOĢIJAS INŽENIERU SAVIENĪBAS BŪVNIECĪBAS SPECIĀLISTU SERTIFICĒŠANAS CENTRA

BŪVPRAKSES SERTIFIKĀTS

KRISTĪNE DUBROVA

241086-11441

Saskaņā ar LSGŪTIS būvniecības speciālistu sertificēšanas centra 2017. gada 22.maija lēmumu Nr. 0011/17/P un BIS 2017.gada 23.maija lēmuma Nr.BIS/BS-2.1-2017-109
tiek aktualizēta informācija Būvniecības informācijas sistēmā reģistrējot Kristīnes Dubrovas p.k.241086-11441 būvprakses sertifikātu:

Nr.3-01369
Sfēras Nr.04-50-00198- ūdensapgādes un kanalizācijas sistēmu, ieskaitot ugunsdzēsības sistēmas projektēšana.

Savā darbībā sertifikāta saņēmējs apņemas ievērot Latvijas Republikas likumus un pastāvošos būvniecības normatīvus.

Ar informāciju par būvspeciālistu reģistrā iekļautajām ziņām var iepazīties BIS tīmekļa vietnē https://bis.gov.lv/bisp/lv/specialist_certificates.

Būvprakses sertifikāts izsniegts bez termiņa ierobežojuma

LSGŪTIS BS SC vadītājs ***D.Ģēģers***

LATVIJAS SILTUMA, GĀZES UN ŪDENS TEHNOLOĢIJAS INŽENIERU SAVIENĪBA
BŪVPRAKSES SERTIFIKĀTS

LEEA

LATVIJAS ELEKTROENERĢĒTIĶU UN ENERGOBŪVNIEKU ASOCIĀCIJAS SPECIALIZĒTAIS SERTIFIKĀCIJAS CENTRS

LATTAK-S3-236

ŠMERĻA IELA 1, RĪGA, LV-1006

SERTIFIKĀTS

Nikolajs Griščenko

(pers.kods 210582 - 10215)

Sertifikāts apliecina, ka tā saņēmējs saskaņā ar *Latvijas Elektroenerģētiķu un Energobūvnieku asociācijas* Specializētā Sertifikācijas centra nolikumu par sertifikātu izsniegšanas kārtību, kas apstiprināts 26.02.2009. un 26.06.2012. apstiprinātajām kvalifikācijas prasībām ir kompetents veikt darbus šādās jomās:

Elektroietaišu projektēšana.

1 Transformatoru apakšstacijas un sadales punkti līdz 35 kV
2 Gaisvadu līnijas līdz 35 kV
3 Kabeļlīnijas līdz 35 kV
4 Gaisvadu līnijas līdz 1 kV
5 Kabeļlīnijas līdz 1 kV
6 Eku elektroinstalācija līdz 1 kV
7 Būvju zibensaizsardzība un pārspriegumaizsardzība līdz 1 kV

Sertifikāta Nr. 70-1295-1

Sertifikāta izsniegšanas datums:	2013.gada 17.janvāris
Sertifikāta derīguma termiņš:	2018.gada 17.janvāris
LEEA Spec. SC lēmums:	S-44. 17.01.2013.

Z. V.

LEEA Specializētā Sertifikācijas centra vad.

I. Straume

KOPIJA

LATVIJAS DZELZCEĻNIEKU BIEDRĪBA

Reģ. Nr. 40008072064, Dzirnavu ielā 147/3, Rīga, LV-1050

SERTIFICĒŠANAS CENTRS

LATPAK-S3-227

S E R T I F I K Ā T S

Rīga, 26.11.2015. (izsniegšanas datums) 26.11.2015. (lēmuma nr.)

3-00467 (serifikāta numurs)

10-35-00105 (darbības sfēras numurs)

Izsniegts: Vladimirs Hlopoks 190776-10246
vārds, uzvārds, personas kods

Projektēšana . Elektronisko sakaru sistēmu un tīklu projektēšana
sertificētā specialitāte un joma

saskaņā ar 07.10.2014. MK noteikumiem Nr.610 "Būvspeciālistu kompetences novērtēšanas un patstāvīgās prakses uzraudzības noteikumi" un 03.10.2014. Profesionālās kvalifikācijas prasības Elektronisko sakaru sistēmu un tīklu būvspeciālistiem.

bez termiņa ierobežojuma
derīguma termiņš

LDzB SC izpilddirektore Z. Lūciņa

Sadarbībā ar LTA LATVIJAS TELEKOMUNIKĀCIJU ASOCIĀCIJU

Elektronisko sakaru sistēmu un tīklu būvspeciālistu sertificēšanas grupas vadītājs E.Spektors

LATVIJAS DZELZCEĻNIEKU BIEDRĪBA SERTIFICĒŠANAS CENTRS reģ. 1926. g.

Ēkā Cietokšņa ielā 61, Daugavpilī
inženiertīklu atjaunošana

Z.V.

Sertifikātu var anulēt, ja to izmanto neatbilstoši noteikumiem. Aktuālā informācija par būvspeciālista sertifikātu un darbības sfēru elektroniski pieejama Būvniecības informācijas tīmekļa vietnē www.bis.gov.lv

KOPIJA

LATVIJAS ELEKTRIĶU BRĀLĪBAS
SERTIFIKĀCIJAS DEPARTAMENTS

SERTIFIKĀTS

elektrotehnisko darbu elektrotehniķa zināšanu apjomā

Sertifikāts apliecina, ka saskaņā ar Latvijas Elektriķu brālības Sertifikācijas departamenta 2015. gada 23.janvārī apstiprināto nolikumu par sertifikātu izsniegšanas kārtību un 2015. gada 23.janvārī apstiprinātajām kvalifikācijas prasībām SNL.12.1-1.M, 12.2-1.M, 12.3.2-1.M

Vladimirs Hlopoks

personas kods 190776-10246

ir kompetents veikt:

elektroietaišu projektēšanu

1. Dzīvojamo un sabiedrisko ēku apsardzes un ugunsgrēka signalizācijas ietaises
2. Ražošanas ēku apsardzes un ugunsgrēka signalizācijas ietaises
3. Ugunsdrošības automātikas ietaises (signalizācija, izziņošana)

Sertifikācijas departamenta 2015. gada 28. septembra lēmums Nr. Pr-68/2015
LEB sertifikāts 72-M-14/14 pārreģistrēts līdz 2020. gada 31. decembrim

Aktuālā informācija par būvspeciālista sertifikātu un darbības sfēru elektroniski pieejama BIS tīmekļa vietnē: www.bis.gov.lv

Ēkā Cietokšņa ielā 61, Daugavpilī inženiertīklu atjaunošana

LATVIJAS ELEKTRIĶU BRĀLĪBAS SERTIFIKĀCIJAS DEPARTAMENTS
Z.V.
LATVIJAS REPUBLIKA

LEB Sertifikācijas departamenta direktors

/ J. Laganovskis /

BIS reģistra Nr. 3-00467

LATTAK -S3-280-07-2003

Civiltiesiskās atbildības Apdrošināšanas polise Nr. 611027875

ERGO

ERGO Insurance SE, reģistrēta Igaunijas Republikas Komercreģistrā ar reģ.Nr.10017013, adrese: A.H.Tammsaare tee 47, Tallinā, 11316, Igaunijā, pilnvarotais pārstāvis Latvijā:
ERGO Insurance SE Latvijas filiāle, Vien. reģ. Nr. 40103599913, Skanstes iela 50, Rīga, LV-1013, Klientu atbalsta tālrunis: 1887, zvanot no ārzemēm: (+371) 6 708 1887, e-pasts: info@ergo.lv

Apdrošinājuma ņēmējs

Nosaukums/ vārds, uzvārds: **NORTEKS AE, SIA**

Reģ.Nr./personas kods: **41503018541** Tālrunis: **20016425** epasts: **norteksae@inbox.lv**

Adrese: **MUITAS IELA 3E, DAUGAVPILS LV-5401, LATVIJA**

Apdrošinātais

Nosaukums/ vārds, uzvārds: **NORTEKS AE, SIA**

Reģ.Nr./personas kods: **41503018541** Tālrunis **20016425** epasts:

Adrese: **MUITAS IELA 3E, DAUGAVPILS LV-5401, LATVIJA**

Apdrošināšanas objekts	Apdrošinātā civiltiesiskā atbildība par trešo personu dzīvībai/ veselībai nodarīto kaitējumu un, vai mantai nodarīto zaudējumu, veicot būvdarbus
Apdrošināšanas līguma veids	Būvuzņēmēja civiltiesiskās atbildības obligātā apdrošināšana vienam gadam
Apdrošinātā darbība	Apkures, ventilācijas, kondicionēšanas sistēmu montāža, ūdensapgādes un kanalizācijas sistēmu izbūve un montāža
Prognozētais gada apgrozījums	850000,00 EUR Apdrošinājuma ņēmēja pienākums ir nekavējoties paziņot Apdrošinātājam, ja gada apgrozījums pārsniedz prognozēto.

Atbildības limits	EUR	150000.00
Pašrisks	EUR	250.00
Prēmija	EUR	125.00

Līguma sastāvdaļas	Pieteikums, polise, Sevišķie noteikumi Nr. HBU SN-2 10-2015 Vispārīgie civiltiesiskās atbildības apdrošināšanas noteikumi Nr. GTPL 01-2013 Apdrošināšanas seguma paplašinājumi

Īpašās vienošanās

1. Līdzapdrošināts seguma paplašinājums "Kaitējums videi" saskaņā ar noteikumu Nr. GTPL 01-2013 punktu 4.2.5.

Līguma darbības periods	No	**10.08.2017.**	plkst. **00:00**	Līdz	**09.08.2018.**	plkst. **24:00**
Apdrošināšanas prēmija kopā		**125,00 EUR**				

Maksājumi (summa apmaksai, apmaksas termiņš)

1.Maksājums	**125,00 EUR 20.08.2017**	2.Maksājums	---
3.Maksājums	---	4.Maksājums	---
5.Maksājums	---		

Apdrošināšanas aizsardzība ir spēkā ar nosacījumu, ka Apdrošināšanas prēmija ir samaksāta līgumā minētajos termiņos un apjomā neatkarīgi no tā, vai Apdrošinātājs ir izrakstījis rēķinu. Apdrošinātājs un Apdrošinājuma ņēmējs vienojas, ka šī apdrošināšanas līguma darbības ietvaros pušu attiecībās par derīgiem tiek uzskatīti arī rēķini, uz kuriem atbildīgo personu paraksti ir aizstāti ar elektronisku apliecinājumu svītru koda veidā. Apdrošinājuma ņēmējs Apdrošinātā riska novērtēšanai par Apdrošināmo objektu sniedz patiesu informāciju, kas tiek fiksēta polisē vai pieteikumā, kas ir līguma neatņemama **sastāvdaļa, pirms polises reģistrācijas Apdrošinātāja datu bāzē. Apdrošinātājs un Apdrošinājuma ņēmējs vienojas, ka Apdrošināšanas prēmijas samaksa līgumā noteiktajā termiņā kalpo par pierādījumu ne** tikai polisē un pieteikumā minēto ziņu patiesumam, bet arī apliecina faktu, ka Apdrošinājuma ņēmējs ar līguma noteikumiem ir iepazinies, tie ir saprotami un **piekrīt tos ievērot, kā arī ir informēts par** apdrošināšanas starpnieka atlīdzības apmēru pirms apdrošināšanas līguma noslēgšanas, ja līgums ir slēgts ar apdrošināšanas starpnieka palīdzību. Apdrošināšanas līguma noteikumi ir pieejami www.ergo.lv vai jebkurā ERGO birojā. Gadījumā, ja dažādās apdrošināšanas līguma sastāvdaļās atšķiras Apdrošinātāja rekvizīti, tad par noteicošajiem uzskatāmi polisē norādītie.
Puses noslēdzot apdrošināšanas līgumu vienojas, ka visas apdrošināšanas līgumā norādītās vērtības, kuras paredzētas **apdrošināšanas līgumā, pieņem kā noteiktas eiro (EUR). Konversiju veic saskaņā ar** oficiāli noteikto Latvijas Bankas konversijas kursu: 1 EUR – 0,702804 Ls. Naudas summas pēc latu konvertācijas uz euro tiek noapaļota līdz tuvākajam centam, ņemto vērā trešo ciparu aiz komata. Ja trešais cipars aiz komata ir no 0-4, tad centa vērtība nemainās. Ja trešais cipars aiz komata ir no 5-9, tad cents jānoapaļo par vienu vienību uz augšu.

Rīga, 10.08.2017

Apdrošinātāja pārstāvis:
ARTA LAZDĀNE

Arta Lazdāne
ERGO Insurance SE Latvijas filiāle
CTA apdrošināšanas nodaļas
vadītāja

ERGO Insurance SE Latvijas filiāle ERGO POLISĒM

Apdrošinājuma ņēmēja pārstāvis:
NORTEKS AE, SIA

Civiltiesiskās atbildības Apdrošināšanas polise Nr. 611027875

ERGO

ERGO Insurance SE, reģistrēta Igaunijas Republikas Komercreģistrā ar reģ.Nr.10017013, adrese: A.H.Tammsaare tee 47, Tallinā, 11316, Igaunijā, pilnvarotais pārstāvis Latvijā:
ERGO Insurance SE Latvijas filiāle, Vien. reģ. Nr. 40103599913, Skanstes iela 50, Rīga, LV-1013, Klientu atbalsta tālrunis: 1887, zvanot no ārzemēm: (+371) 6 708 1887, e-pasts: info@ergo.lv

Apdrošināšanas seguma paplašinājumi

Vispārējā civiltiesiskās atbildība	Apdrošināts [ ]	Nav apdrošināts [X]		
Atbildības limits vienam gadījumam	0.00	Pašrisks (summa)	0.00	
Atbildības limits kopā	0.00	Pašrisks %	0.00	
Būvniecības dalībnieku prasības	Apdrošināts [X]	Nav apdrošināts [ ]		
Atbildības limits vienam gadījumam	15000.00	Pašrisks (summa)	250.00	
Atbildības limits kopā	15000.00	Pašrisks %	0.00	
Nojaukšanas darbi	Apdrošināts [ ]	Nav apdrošināts [X]		
Atbildības limits vienam gadījumam	0.00	Pašrisks (summa)	0.00	
Atbildības limits kopā	0.00	Pašrisks %	0.00	
Iekraujamā, izkraujamā krava	Apdrošināts [ ]	Nav apdrošināts [X]		
Atbildības limits vienam gadījumam	0.00	Pašrisks (summa)	0.00	
Atbildības limits kopā	0.00	Pašrisks %	0.00	
Vibrācijas, satricinājumi, sēšanās un tml.	Apdrošināts [ ]	Nav apdrošināts [X]		
Atbildības limits vienam gadījumam	0.00	Pašrisks (summa)	0.00	
Atbildības limits kopā	0.00	Pašrisks %	0.00	
Atbildība par produkciju	Apdrošināts [ ]	Nav apdrošināts [X]		
Atbildības limits vienam gadījumam	0.00	Pašrisks (summa)	0.00	
Atbildības limits kopā	0.00	Pašrisks %	0.00	
Mantas rīcībā, uzraudzībā, kontrolē	Apdrošināts [ ]	Nav apdrošināts [X]		
Atbildības limits vienam gadījumam	0.00	Pašrisks (summa)	0.00	
Atbildības limits kopā	0.00	Pašrisks %	0.00	
Finansiālie zaudējumi	Apdrošināts [ ]	Nav apdrošināts [X]		
Atbildības limits vienam gadījumam	0.00	Pašrisks (summa)	0.00	
Atbildības limits kopā	0.00	Pašrisks %	0.00	
Zaudējumi nomātām ēkām, telpām	Apdrošināts [ ]	Nav apdrošināts [X]		
Atbildības limits vienam gadījumam	0.00	Pašrisks (summa)	0.00	
Atbildības limits kopā	0.00	Pašrisks %	0.00	

Apdrošināšanas akciju sabiedrība BALTA, Vien. reģ. Nr. 40003049409
Raunas iela 10/12, LV-1039, Rīga, Latvija
Tālr. 67082333, fakss 67082345, e-pasts balta@balta.lv, www.balta.lv

BALTA

PROFESIONĀLĀS APDROŠINĀŠANAS POLISE

Polises Nr. **597152434**
Noslēgšanas datums 2016.gada 31. oktobris

APDROŠINĀJUMA ŅĒMĒJS

Vārds, uzvārds Oskars Novickis Personas kods 260177-12107
Adrese 18. novembra iela 197A - 27, Daugavpils, LV-5417

APDROŠINĀTAIS

Vārds, uzvārds Oskars Novickis Personas kods 260177-12107
Adrese 18. novembra iela 197A - 27, Daugavpils, LV-5417

LĪGUMA DARBĪBAS PERIODS no 01.11.2016 plkst. 00:00 līdz 31.10.2017

Retroaktīvais datums: 01.11.2016

APDROŠINĀŠANAS PRĒMIJA UN SAMAKSAS NOTEIKUMI

Kopējā apdrošināšanas prēmija **49.29 EUR**
Summa vārdiem:Četrdesmit deviņi euro un 29 centi
Prēmija samaksai **49.29 EUR**
Summa vārdiem:Četrdesmit deviņi euro un 29 centi
Maksājuma apmaksas termiņš 04.11.2016

Ja apdrošināšanas prēmija nav samaksāta polisē norādītajā termiņā, apdrošināšanas līgums var nestāties spēkā vai tikt izbeigts atbilstoši likumam "Par apdrošināšanas līgumu"

AAS BALTA rekvizīti: BALTA AAS, Vienotais reģ. Nr. 40003049409
Adrese: Raunas iela 10, Rīga, LV-1039
Banka: AS DNB banka SWIFT kods RIKOLV2X, konta Nr.LV93 RIKO 0002 0130 5136 2
AS SEB Banka SWIFT kods UNLALV2X, konta Nr.LV60 UNLA 0050 0023 0070 8
AS Swedbank SWIFT kods HABALV22, konta Nr.LV13 HABA 0551 0084 6119 0
AS Citadele banka SWIFT kods PARXLV22, konta Nr.LV03 PARX 0000 2318 2101 5
VAS Latvijas Pasts SWIFT kods LPNSLV21, konta Nr.LV38 LPNS 0001 0018 5589 9

Lūdzu maksājumā norādiet polises numuru.

LĪGUMA NOTEIKUMI

Apdrošināšanas līguma vispārējie noteikumi Nr. 04 ir apdrošināšanas līguma neatņemama sastāvdaļa.

ARHITEKTI UN INŽENIERI

AAS "BALTA" Profesionālās civiltiesiskās atbildības apdrošināšanas noteikumi Nr. 58.02 un Pielikums "Arhitektu/inženieru profesionālā civiltiesiskā atbildība" Nr. 58.02.102 ir apdrošināšanas līguma neatņemama sastāvdaļa.

	Gada limits	Limits vienam apdrošināšanas gadījumam	Pašrisks vienam apdrošināšanas gadījumam
Kopējais limits	**3,000.00 EUR**	**3,000.00 EUR**	**150.00 EUR**
Finansiālie (zaudējumi)	3,000.00 EUR	3,000.00 EUR	150.00 EUR
Dzīvība un veselība (zaudējumi)	3,000.00 EUR	3,000.00 EUR	150.00 EUR
Īpašums (zaudējumi)	3,000.00 EUR	3,000.00 EUR	150.00 EUR

PRĒMIJA SAMAKSAI: 49.29 EUR

Lūdzu visu apdrošinājuma ņēmējam adresētu korespondenci sūtīt uz pasta adresi:
18. novembra iela 197A - 27, Daugavpils, LV-5417, E-pasts: oskars_novickis@inbox.lv

Apdrošinājuma ņēmējs:
Oskars Novickis, Mobilais tel.:
Vārds, uzvārds
260177-12107
Personas kods

Paraksts

Apdrošinātāja pārstāvis:
AMBER BROKER BALTIC, SIA, 67847733
Nosaukums, tālrunis
Jekaterina Boldovenko, 25989330
Pārdevēja vārds, uzvārds, tālrunis

Paraksts

Apdrošināšanas polise sastādīta uz 2 lpp.

Apdrošināšanas akciju sabiedrība BALTA, Vien. reģ. Nr. 40003049409
Raunas iela 10/12, LV-1039, Rīga, Latvija
Tālr. 67082333, fakss 67082345, e-pasts balta@balta.lv, www.balta.lv

PROFESIONĀLĀS APDROŠINĀŠANAS POLISE

Polises Nr. **597152434**

Noslēgšanas datums 2016.gada 31. oktobris

Apdrošinātā uzņēmējdarbība: Arhitekts, Autoruzraudzība

Pakalpojuma veidi:

POLISES ĪPAŠIE NOTEIKUMI

1. Apdrošinātā profesionālā darbība: Projektēšana un autoruzraudzība.

Parakstot šo polisi, kas ir apdrošināšanas līguma noslēgšanas apliecinājums, apdrošinājuma ņēmējs apstiprina, ka apdrošinātājs un apdrošinājuma ņēmējs ir apsprieduši visus apdrošināšanas līguma noteikumus, tai skaitā Noteikumus, pirms apdrošināšanas līguma noslēgšanas un tie ir pilnībā saskaņoti ar apdrošinājuma ņēmēju un atspoguļo apdrošinājuma ņēmēja brīvu gribu. Apdrošinājuma ņēmējs apņemas ievērot un pildīt visas apdrošināšanas līgumā, tai skaitā Noteikumos, noteiktās saistības.

INFORMĀCIJAS TĀLRUNIS 67522275 / NEGADĪJUMA PIETEIKŠANAI ZVANĪT 67533375

Apdrošinājuma ņēmējs:

Oskars Novickis, Mobilais tel.:

Vārds, uzvārds

260177-12107

Personas kods

Paraksts

Apdrošinātāja pārstāvis:

AMBER BROKER BALTIC, SIA, 67847733

Nosaukums, tālrunis

Jekaterina Boldovenko, 25989330

Pārdevēja vārds, uzvārds, tālrunis

Paraksts

Apdrošināšanas polise sastādīta uz 2 lpp.

Profesionālās civiltiesiskās atbildības apdrošināšanas
POLISE NR. 623170810

BALTA

Līguma darbības periods

No **04.10.2017** plkst. 17:12 līdz **03.10.2018** plkst. 23:59
Noslēgšanas datums: 04.10.2017
Retroaktīvais datums: **04.10.2017**
Pagarinātais zaudējumu pieteikšanas periods: **36** mēneši

Apdrošinājuma ņēmējs

Vārds, uzvārds:	**Kristīne Dubrova**
Personas kods:	**241086-11441**
Adrese:	**Viļānu 21a - 19, ,Kruki,Silmalas Pagasts,Rēzeknes Novads, LV-5401**

Apmaksas nosacījumi

Kopējā prēmija:	**44.62 EUR (Četrdesmit četri euro un 62 centi)**		
Prēmija apmaksai:	44.62 EUR (Četrdesmit četri euro un 62 centi)		
Apmaksas termiņš:	04.10.2017		
Bankas rekvizīti:	AS Luminor Bank	LV93RIKO0002013051362	**Veicot apmaksu, maksājuma uzdevumā jānorāda polises vai rēķina numurs!**
	AS SEB Banka	LV60UNLA0050002300708	
	Nordea Bank AB Latvijas filiāle	LV90NDEA0000084846772	Polise stājas spēkā, ja samaksa ir veikta polisē norādītajā termiņā.
	AS Swedbank	LV13HABA0551008461190	
	AS Citadele banka	LV03PARX0000231821015	
	VAS Latvijas Pasts	LV38LPNS0001001855899	

Atbildības limits

Kopējais atbildības limits:	**15 000 EUR**
Atbildības limits vienam apdrošināšanas gadījumam:	**15 000 EUR**
Pašrisks:	**100 EUR**

Apdrošinātā profesionālā darbība

Ūdensapgādes un kanalizācijas sistēmu projektēšana;
Ugunsdzēsības sistēmu projektēšana.

Apdrošināšanas teritorija

Latvija

Apdrošināšanas noteikumi

Apdrošināšanas līguma neatņemama sastāvdaļa ir:
Apdrošināšanas līguma vispārējie noteikumi Nr. 04
Profesionālās civiltiesiskās atbildības apdrošināšanas noteikumi Nr. 58.03
Klauzula Nr.BP1 "Būvspeciālistu profesionālā civiltiesiskās atbildība"

Saskaņā ar apdrošināšanas līguma noteikumiem un nosacījumiem tiek atlīdzināti	**Pamata segums / Apakšlimits**
☑ tiek apdrošināts	
Tiešie finansiālie zaudējumi	☑
Zaudējumi sakarā ar trešās personas dzīvībai, veselībai nodarīto kaitējumu	☑
No trešās personas dzīvībai vai veselībai nodarīta kaitējuma izrietošie finansiālie zaudējumi	☑
Zaudējumi sakarā ar trešās personas īpašuma bojājumu vai bojāeju	☑
Tiesāšanas izdevumi	☑
Glābšanas izdevumi	☑
Ekspertīzes izdevumi	☑
Juridisko pakalpojumu izdevumi	**10% no viena gadījuma limita**
Izdevumi par tiesas sēdes apmeklējumu Civilprocesā 50 EUR dienā	☑
Apakšuzņēmēju atbildība ar regresa tiesībām no AAS BALTA puses	☑
Atbildība par pēkšņu un neparedzētu vides piesārņojumu	**25% no viena gadījuma limita**

Saskaņā ar apdrošināšanas līguma noteikumiem un nosacījumiem tiek atlīdzināti	Pamata segums / Apakšlimits
☑ tiek apdrošināts	
Tiešie finansiālie zaudējumi, kas ir saistīti ar jau uzcelta objekta pārbūvi	☑

Polises īpašie nosacījumi

1. Uzcelta objekta pārbūve
Tiek atlīdiznāti tiešie finansiālie zaudējumi, kas ir saistīti ar jau uzcelta objekta pārbūvi.

Vispārējā informācija par apdrošināto risku

Apdrošinātie

Nr.	Vārds, uzvārds / Nosaukums	Personas kods / Reģistrācijas numurs	Izglītība
1.	Kristīne Dubrova	241086-11441	Augstākā

Papildu informācija par apdrošināto profesionālo darbību

Atbildība netiek apdrošināta šādos objektos, šo objektu teritorijā vai šādiem objektiem: gaisa transportlīdzekļi, lidostas, lidlauki, sliežu objekti, funikulieri, sliežu transporta līdzekļi, ūdens transportlīdzekļi, ostas, krastmalas, doki, sausie doki, kuģu būvētavas.

Ienākumi no apdrošinātas profesionālās darbības par tekošā gada 12 mēnešiem EUR: 10 000
Darbi tiek veikti šādos būvju grupu objektos: I, II.

Apdrošinājuma ņēmējs/Apdrošinātais apstiprina

☑ Jā ☐ Nē

☑ Apdrošinātais sniedz pakalpojumus tikai apdrošinājuma ņēmēja vārdā

☐ Apdrošinātais sniedz pakalpojumus saistītām personām

☐ Apdrošinātajam ir klienti, kuri reģistrēti vai veic darbību ārpus Latvijas.

☐ Apdrošinātajam ir klienti, kuri ienes vairāk par 50% no apdrošināto gada ienākuma.

☐ Apdrošinātā darba devējām ir saistītie uzņēmumi, pārstāvniecības ārpus Latvijas vai starptautiskā kompānija, kuru pārstāv Apdrošinātā darba devējs.

Informācija par zaudējumiem, pretenzijām

Iepriekšējo 3 (trīs) gadu laikā pret apdrošinājuma ņēmēju/apdrošināto nav izvirzīta neviena prasība/pretenzija par zaudējumiem, kas saistīti ar apdrošināto profesionālo darbību.

Apdrošinājuma ņēmējs apstiprina:

- veicot apdrošināšanas prēmijas samaksu, es apliecinu, ka apdrošināšanas līgumā norādītā informācija ir patiesa un pilnīga un pirms apdrošināšanas prēmijas samaksas esmu iepazinies un apspriedis apdrošināšanas polisē norādīto informāciju un noteikumus, un tie pilnībā ir saskaņoti ar mani un atspoguļo manu brīvu gribu,
- esmu saņēmis šajā polisē minētos noteikumus un/vai esmu informēts, ka noteikumi ir pieejami www.balta.lv vai jebkurā AAS "BALTA" filiālē visā Latvijā,
- man ir izskaidroti Riska/-u īpašie nosacījumi un pašriska būtība.

Polise ir sagatavota elektroniski un ir derīga bez paraksta

Apdrošinājuma ņēmējs		**Apdrošinātāja pārstāvis**	
Vārds, uzvārds:	Kristīne Dubrova	Vārds, uzvārds:	Jūlija Lukjanova
Personas kods:	241086-11441	Tālrunis:	20525554
E-pasts:	julija.lukjnaova@balta.lv	E-pasts:	julija.lukjanova@balta.lv
Korespondences adrese:	Viļānu 21a - 19, ,Kruki,Silmalas Pagasts,Rēzeknes Novads, LV-5401	Struktūrvienība:	AAS "BALTA" filiāle "Daugavpils nodaļa"

Tālrunis atlīdzības pieteikšanai +371 675 333 75

Apdrošināšanas akciju sabiedrība BALTA
Raunas iela 10/12, Rīga, LV-1039, Tālr. 67082333, fakss 67082345
balta@balta.lv www.balta.lv Vienotais reģ. Nr. 40003049409

PROFESIONĀLĀS APDROŠINĀŠANAS POLISES ___. PIELIKUMS

Polises Nr. **575412033**

Noslēgšanas datums 2015.gada 30. decembri

Arhitekti un inženieri. Pieteikuma veidlapa

APDROŠINĀJUMA ŅĒMĒJS

Komersanta nosaukums NDelektrA, SIA Vienotais reģistrācijas Nr. 41503074021

Adrese "2", Peski 2, Laucesas pag., Daugavpils nov., LV-5461

LĪGUMA DARBĪBAS PERIODS no 04.01.2016 plkst. 00:00 līdz 03.01.2017

1. VISPĀRĒJA INFORMĀCIJA

Retroaktīvais datums: 04.01.2016

Dibināšanas datums: 08.12.2015

	Gada limits	Limits vienam apdrošināšanas gadījumam	Pašrisks vienam apdrošināšanas gadījumam
Kopējais limits	**150,000.00 EUR**	**150,000.00 EUR**	**500.00 EUR**
Finansiālie (zaudējumi)	150,000.00 EUR	150,000.00 EUR	500.00 EUR
Dzīvība un veselība (zaudējumi)	150,000.00 EUR	150,000.00 EUR	500.00 EUR
Īpašums (zaudējumi)	150,000.00 EUR	150,000.00 EUR	500.00 EUR

Apdrošināšanas teritorija: Latvija

Viena vai visu projektu polise: visu projektu

2. INFORMĀCIJA PAR UZŅĒMUMU

	Nākamgad (plāns)	Šogad (plāns)	Pagājušā gadā
Projektēšanas darbu vērtība:	15,000.00	10,000.00	0.00
Algu fonds:			
Būvniecības darbu vērtība:	40,000.00	40,000.00	0.00

Ienākumu sadalījums

Citas specialitātes procentuālais sadalījums: 100

3. APDROŠINĀTIE SPECIĀLISTI

Vārds, uzvārds	Personas kods	Izglītība	Specialitāte	Licences Nr.	Licence derīga līdz	Stāžs
Deniss Karpenko	101280-10232	Augstākā	Elektroietaišu izbūve	70-1182	03.01.2017	10
Pakalpojuma veidi: Elektroietaišu izbūves darbu vadīšana un būvuzraudzība						
Nikolajs Griščenko	210582-10215	Augstākā	Elektroietaišu projektēšana	70 - 1295-1	03.01.2017	10
Pakalpojuma veidi: Pakalpojuma veidi: Elektroietaišu izbūves darbu vadīšana un būvuzraudzība, Elektroietaišu izbūves darbu vadīšana un būvuzraudzība						
Deniss Karpenko	101280-10232	Augstākā	Elektroietaišu izbūves darbu vadīšana un būvuzraudzība	70-1182-1	03.01.2017	10
Pakalpojuma veidi: Pakalpojuma veidi: Pakalpojuma veidi: Elektroietaišu izbūves darbu vadīšana un būvuzraudzība, Elektroietaišu izbūves darbu vadīšana un būvuzraudzība, Elektroietaišu izbūves darbu vadīšana un būvuzraudzība						
Nikolajs Griščenko	210582-10215	Augstākā	Elektroietaišu izbūve, izbūves darbu vadīšana un būvuzraudzība	70-1295	03.01.2017	10
Pakalpojuma veidi: Pakalpojuma veidi: Pakalpojuma veidi: Pakalpojuma veidi: Elektroietaišu izbūves darbu vadīšana un būvuzraudzība, Elektroietaišu izbūves darbu vadīšana un būvuzraudzība, Elektroietaišu izbūves darbu vadīšana un būvuzraudzība, Elektroietaišu izbūves darbu vadīšana un būvuzraudzība						

Vai pret kādu no darbiniekiem ir piemēroti disciplinārsodi sakarā ar veikto profesionālo darbību? nē

Vai klienta darbībā ir atklāti kādi pārkāpumi vai pretlikumības? nē

Vai speciālisti regulāri apmeklē profesionālās kvalifikācijas celšanai paredzētos pasākumus? jā

Apdrošinājuma ņēmējs:

NDelektrA, SIA, Mobilais tel.:

Komersanta nosaukums

41503074021

Vienotais reģistrācijas Nr.

Deniss Karpenko

Paraksts

Apdrošinātāja pārstāvis:

AAS "BALTA" filiāle "Daugavpils nodaļa", 65476888

Pārdevēja struktūrvienība, tālrunis

Marina Piņaskina, 26655568

Pārdevēja vārds, uzvārds, tālrunis

AAS "BALTA"
Filiāles "Daugavpils nodaļa"
Vecākā reģiona komercklientu darījumu vadītāja
M.Piņaskina

Paraksts

SAIMNIEKOŠANA AR IEROBEŽOTU ATBILDĪBU
NDelektrA
LATVIJAS REPUBLIKA

Polises pielikums sastādīts uz 2 lpp.

PROFESIONĀLĀS CIVILTIESISKĀS ATBILDĪBAS APDROŠINĀŠANA

Apdrošināšanas līguma noslēgšanas apstiprinājums

Iepriekšējās polises Nr.: Nr.: LV17-52-00000429-4

Apdrošinājuma ņēmējs:

Vārds, uzvārds/Nosaukums: TSF D SIA Pers.kods/Reģ. Nr.: 41503025810

Adrese: Raiņa iela 21-01, Daugavpils, LV-5401, Latvija

Apdrošinātais:

Vārds, uzvārds/Nosaukums: VLADIMIRS HLOPOKS Pers.kods/Reģ. Nr.: 190776-10246

Apdrošināšanas objekts:

Apdrošināšanas objekts ir Apdrošinātā profesionālā civiltiesiskā atbildība par trešajām personām nodarītajiem zaudējumiem, Apdrošinātajam veicot apdrošināto profesionālo darbību apdrošināšanas teritorijā.

Apdrošinātā profesionālā darbība	Atbildības limits pretenzijām par vienu apdrošināšanas gadījumu
Projektēšanas un būvuzraudzības pakalpojumi, būvdarbu vadīšanas pakalpojumi, inženierizpētes pakalpojumi	10 000.00 EUR (desmit tūkstoši euro un 00 centi)

Apdrošināšanas objekta speciālie noteikumi: Arhitektu un inženieru profesionālās civiltiesiskās atbildības apdrošināšanas noteikumi Nr. 3-20.1. Pielikums BTA „Profesionālās civiltiesiskās atbildības apdrošināšanas noteikumiem Nr. 20.1."

Apdrošināšanas teritorija: Visa Latvija

Pašrisks: 140.00 EUR par vienu apdrošināšanas gadījumu

Objekta apdrošināšanas prēmija: 58.00 EUR (piecdesmit astoņi euro un 00 centi)

Atbildības limits:

Pretenzijām par apdrošināšanas periodu kopā: 10 000.00 EUR (desmit tūkstoši euro un 00 centi)

Apdrošināšanas nosacījumi:

Apdrošināšanas periods: 26.05.2017. - 25.05.2018. Retroaktīvais periods: 26.05.2017. - 26.05.2017.

Piemērojamie normatīvie akti: Latvija

Pagarinātais zaudējumu pieteikšanas periods: 36 mēneši

Apdrošināšanas prēmija: 58.00 EUR (piecdesmit astoņi euro un 00 centi)

Apdrošināšanas prēmijas samaksas datums un summa:

Maksājumu skaits: 1

1. 01.06.2017 58.00 EUR

Noticis negadījums?
Piesaki atlīdzību ātri un vienkārši:
pa tālr. 26 12 12 12 vai www.bta.lv

AAS "BTA Baltic Insurance Company"
Vienotais Reģ. Nr. 40103840140
K.Valdemāra iela 63, Rīga, LV-1010, Latvija
e-pasts: bta@bta.lv

Tel.: 26 12 12 12
Fakss: 67025190
www.bta.lv
www.e-polise.lv

PROFESIONĀLĀS CIVILTIESISKĀS ATBILDĪBAS APDROŠINĀŠANA

Apdrošināšanas līguma noslēgšanas apstiprinājums

Nr.: LV17-52-00000429-4

Īpašie nosacījumi:

1. Ja polisē norādītā apdrošināšanas prēmija netiek samaksāta polisē norādītajā termiņā un apmērā, tad apdrošināšanas līgums nav stājies spēkā no tā noslēgšanas brīža.

2. Apdrošināšanas līguma neatņemama sastāvdaļa ir BTA Valdes 23.01.2007. apstiprinātie „BTA Profesionālās civiltiesiskās atbildības apdrošināšanas noteikumi Nr.20.1." un to pielikums "Arhitektu un inženieru profesionālās civiltiesiskās atbildības apdrošināšanas noteikumi Nr.3-20.1", kuri ir atrodami http://www.bta.lv/lat/company/about-us/download/cta/. Apdrošinājuma ņēmējs ar apdrošināšanas prēmijas iemaksu apliecina, ka ar tiem un arī šeit minētajiem individuālajiem nosacījumiem ir iepazinies, tie viņam pilnībā ir saprotami un pieņemami. Instrukcijas par darbībām, kas jāveic, iestājoties iespējamam apdrošināšanas gadījumam, var saņemt, piezvanot uz BTA klientu atbalsta dienesta diennakts tālruni +371 26121212.

3. Tiek apdrošināta arī Apdrošinātā civiltiesiskā atbildība par pēkšņu un neparedzētu vides piesārņojumu.
BTA Profesionālās civiltiesiskās atbildības apdrošināšanas noteikumu Nr.20.1. punkts Nr. 4.1.3. tiek izteikts šādā redakcijā:
1) personīgajam kaitējumam vai miesas bojājumiem vai īpašuma bojāejai, bojājumiem vai izmantošanas neiespējamībai, ko tieši vai netieši ir izraisījis "piesārņošanas gadījums";
2) testēšanas, monitoringa, novākšanas izdevumiem sakarā ar "piesārņojošās vielas" saturēšanu, anulēšanu, notīrīšanu;
3) līgumsodiem un jebkāda veida soda naudām vai citām līdzīgām sankcijām, kā arī nesamaksātiem nodokļiem un citiem maksājumiem, kas tieši vai netieši izriet no "piesārņošanas gadījuma";
4) tīri finansiālajiem zaudējumiem;
5) kaitējumiem ekoloģijai / bioloģiskai daudzveidībai.

4. Neskatoties uz iepriekšminēto, šī Apdrošināšanas polise sedz atbildību, kas ir izņēmums no seguma augstāk minētajos punktos (1) un (2), ar nosacījumu, ka:
a) atbildība ir radusies no nejauša, identificējama, bez iepriekšējā nodoma nodarītā "piesārņošanas gadījuma", kas noticis apdrošināšanas polises darbības laikā un kuru ir izraisījusi darbība, ko Apdrošinātais vai kāds viņa vārdā veic apdrošināšanas teritorijā un
b) Apdrošinātais ir uzzinājis par "piesārņošanas gadījumu" 72 stundu ietvaros sākot no tā iestāšanās un 7 dienu laikā ir rakstveidā ziņojis Apdrošinātājam par "piesārņošanas gadījuma" iestāšanos.
Apdrošinātā gadījuma datums ir datums, kad cietusī persona, cita trešā persona vai Apdrošinājuma ņēmējs ir pirmo reizi atklājis miesai vai īpašumam nodarīto kaitējumu, kas ir pierādāms.
Toties augstākminētais izņēmums nav attiecināms uz:
(a) prasībām, kas cēlušās no vides piesārņošanas izrietošiem bojājumiem, kas ir neizbēgami parastās darbības rezultātā, nepieciešami, vai tādi, kuru sekas Apdrošinājuma ņēmējs ir paredzējis vai akceptējis.
(b) testēšanas, monitoringa, novākšanas izdevumiem sakarā ar "piesārņojošās vielas" saturēšanu, anulēšanu, notīrīšanu Apdrošinātā teritorijā vai zem tās.
Šīs klauzulas izpratnē "piesārņošanas gadījums" ir noplūde, izmete, izkaisīšana vai izkliedēšana Apdrošinātā teritorijā vai no tās. „Piesārņojošās vielas" nozīmē jebkādu cietu, šķidru, gāzveidīgu vai termisku kairinātāju vai sārņotāju, tai skaitā, bet neierobežojoties ar dūmiem, tvaiku, sodrēju, putām, skābi, sārmu, ķīmikālijām un „atkritumiem". „Atkritumi" iekļauj materiālus, no kuriem ir jāatbrīvojas vai kurus ir jāpārstrādā atkārotai izmantošanai, jāpārtaisa, vai jāutilizē, vai no kuriem atbrīvojas, kurus pārstrādā atkārtotai izmantošanai, pārtaisa vai utilizē.

5. Līgums noslēgts saskaņā ar pieteikumu Nr. LV17-52-00000429-4. Šis pieteikums ir neatņemama līguma sastāvdaļa.
Šis apdrošināšanas līgums ir noslēgts, izmantojot distances saziņas līdzekļus un ir derīgs bez parakstiem.
Līguma noslēgšanas datums, laiks, vieta: 26.05.2017., plkst.: 07:31, Daugavpils

Noticis negadījums?
Piesaki atlīdzību ātri un vienkārši:
pa tālr. 26 12 12 12 vai www.bta.lv

AAS "BTA Baltic Insurance Company"
Vienotais Reģ. Nr. 40103840140
K.Valdemāra iela 63, Rīga, LV-1010, Latvija
e-pasts: bta@bta.lv

Tel.: 26 12 12 12
Fakss: 67025190
www.bta.lv
www.e-polise.lv

SKAIDROJOŠS APRAKSTS

Saskaņā ar 2017.gada 25.septembra Līgumu starp Daugavpils pilsētas domi, reģ. Nr.90000077325, un SIA „NORTEKS AE”, reģ.Nr.41503018541, par būvniecības dokumentācijas izstrādi inženiertīklu atjaunošanai Cietokšņa ielā 61, Daugavpilī, tika izstrādāta apliecinājuma karte ēkas ar kad. apzīmējumu 05000010802003 vienkāršota atjaunošana.

Apliecinājuma kartes "Ēkas Cietokšņa iela 61, Daugavpils inženiertīklu atjaunošana" ir izstrādāta, pamatojoties uz Pasūtītāja darba uzdevumu un citiem projekta sējumiem, kā arī LR spēkā esošiem normatīviem un standartiem .

Apliecinājuma kartē paredzēts veikt sporta ēkas inženiertīklu atjaunošanas darbus, tajā skaitā veikt apkures, ventilācijas, siltummezgla, iekšējo ūdensapgādes un kanalizācijas, elektrības un vājstrāvas tīklu atjaunošanu. Būvju lietošanas veids – IV. Atjaunojamas ēkas būvtilpums – 4817m3.

Visas atsauces uz agregātu, iekārtu, materiālu un citu izstrādājumu izgatavotāju firmām, kuras norādītas projektā, liecina tikai par šo izstrādājumu un iekārtu atbilstību tehnisko noteikumu un standartu prasībām, bet ir iespējama šo izstrādājumu, materiālu un iekārtu nomaiņa ar citām tehniski analoģiskajām iekārtām un materiāliem, ievērojot spēkā esošo normatīvo aktu prasības.

Visas atkāpes no projekta risinājuma, kuras var būtiski ietekmēt projekta risinājuma realizāciju nepieciešams rakstiski saskaņot ar projekta autoru un visam projekta sadaļām.

Aprēķinu nosacījumi.

Āra gaisa aprēķina temperatūra aukstajā laika periodā -24,0 oC.
Telpu temperatūra pieņemta saskaņā ar minētajiem normatīvajiem dokumentiem.
Telpu gaisa temperatūra aukstajā laika periodā: +16,0…+25,0 oC.
Sporta zālē -20 m3/st. uz vienu skatītāju un 80m3/st uz vienu vingrotāju;
WC telpās -50 m3/st. uz vienu klozetpodu;
Dušas telpās -80 m3/st. uz vienas dušas iekārtu;
Parejas telpās pieņemta 1-kartīga gaisa apmaiņa.
Apkures sistēmas siltumnesēja parametri ūdens 80-60°C.
Kalorifera sistēmas siltumnesēja parametri: 40% etilēnglikola maisijums 80-60°C.
Siltuma avots – esošais siltummezgls (skatīt SM daļu).

Ventilācija.

Ventilācijas sistēmas.

Gaisa apstrādes agregāti komplektējas ar vadības blokiem, automātiku un nepieciešamo instrumentējumu.

Lai nodrošinātu nepieciešamo trokšņu līmeni telpās paredzēta trokšņu slāpētāju uzstādīšana aiz ventilatoriem. Ventagregātos pirms siltummainim atrodas filtri, kurus nepieciešams periodiski mainīt, lai izvairītos no siltummaiņa piesārņošanās, spiediena palielināšanās sistēmā, siltuma utilizācijas procenta samazināšanos.

Ugunsgrēka gadījumā paredzēt strāvas atslēgšanu ventilācijas iekārtām.

Visas elektroiekārtas un gaisa vadus paredzēts sazemēt.

Ventilācijas sistēma PN1:

Sporta zāle otraja stava ventilāciju nodrošina mehāniskā pieplūdes un noplūdes sistēma, izmantojot gaisa apstrādes iekārtas (PN1) ar rotora rekuperatoru. Maksimāla gaisa apmaiņa zālē pieņemta no aprēķina - 20m3/st. uz vienu skatītāju un 80m3/st. uz vienu vingrotāju.

Ventilācijas iekārta PN1 tiek uzstādīta uz jumta.

Pieplūdes gaisu ventsistēmā PN1 attīra no putekļiem, silda ar ūdens kalorifera palīdzību.

Lai nodrošinātu efektīvu ventilācijas sistēmas darbību, ventilācijas sistēma ir komplektēta ar CO2 koncentrācijas noteicējam (sensoriem). Sporta zāles ventilācijas intensitāti iespējams regulēt automātiski, darbinot ventagregātu ar dažādu ražību pēc CO2 koncentrācijas rādītājiem (CO2 līmenis gaisā ne vairāk 800 ppm).

Laika periodā, kad tiek pārtrauktas mācības ventilācijas sistēma ir izslēdzama.

Sistēma PN1 neapkalpo ģērbtuves un dušas telpas.

Gaisa apstrādes agregāts komplektējas ar vadības bloku, automātiku un nepieciešamo instrumentējumu.

Ventilācijas sistēmas PN2:

Sporta zāles pagrabstāva, pirma stava un parejas telpas ventilāciju nodrošina mehāniskā pieplūdes un noplūdes sistēma, izmantojot gaisa apstrādes iekārtas (PN2) ar rotora rekuperatoru. Maksimāla gaisa apmaiņa zālē pieņemta no aprēķina - 20m3/st. uz vienu skatītāju un 80m3/st. uz vienu vingrotāju.

Parejas telpas maksimālā gaisa apmaiņa pieņemta no aprēķina 15 m3/st. uz vienu cilveku, vai1-kartīga gaisa apmaiņa.

Ventilācijas iekārta PN2 tiek uzstādīta ventilācijas kamera pagrabstāvā.

Pieplūdes gaisu ventsistēmā PN2 attīra no putekļiem, silda ar ūdens kalorifera palīdzību.

Lai nodrošinātu efektīvu ventilācijas sistēmas darbību, ventilācijas sistēma ir sporta zales komplektēta ar CO2 koncentrācijas noteicējam (sensoriem). Sporta zales ventilācijas intensitāti iespējams regulēt automātiski, darbinot ventagregātu ar dažādu ražību pēc CO2 koncentrācijas rādītājiem (CO2 līmenis gaisā ne vairāk 800 ppm).

Laika periodā, kad tiek pārtrauktas mācības ventilācijas sistēma ir izslēdzama.

Sistēma PN2 neapkalpo WC un dušas telpas.

Gaisa apstrādes agregāts komplektējas ar vadības bloku, automātiku un nepieciešamo instrumentējumu.

Ventilācijas sistēma N3:

WC telpās un dušu telpasnosūce paredzēta ar kanāla ventilatoriu KE-50-25-40.

Ventilatori sanmezglos un dušas telpās ieslēdzas manuāli. Gaisa apstrādes agregāts komplektējas ar vadības bloku, automātiku un nepieciešamo instrumentējumu.

Ventilācijas sistēma DN4:

No saunas paredzeta gaisa nosuce dabiska ceļa (precizet ar saunas ražotaju).

Apkure.

Paredzēts divcuruļu apkures sistēmas izveidošana ar apakšējo sadali, cauruļvadu nomainīšana ar pieslēgšanu tieši pie esoša siltummezgla, kā arī jauno radiatoru uzstādīšana. Par apkures sistēmas sildķermeņiem pieņemti jaunas firmas "PURMO" tērauda radiatori vai analogi. Sildķermeņu pieslēgšana ir no sāna ar Dn15x1,2 tērauda caurulēm. Radiatoru uzstādīt zem palodzes ar attālumu nemazāk kā 100 mm no palodzes. Izolēt tranzītu cauruļvadus stāvu pārsegumā šķērsošanas vietā. Paredzēts uzstādīt uz katra sildķermeņa termostatu un atpakaļgaitas pieslēguma vārstu. Temperatūras regulēšana telpās paredzēta manuāli caur termostatu uzstādījumiem.

Apkures sistēmu montāžai cauruļvadi tiek paredzēti: no „VSH Press System” galvanizētas precizitātes tērauda caurules, kas izstrādātas saskaņā ar EN 10305-3. Apkures sistēmas atgaisošana notiek ar automātisko atgaisotāju palīdzību un caur atgaisošanas krāniem katrā sildķermenī. Apkures sistēmas pieslēdzas tieši pie esošā siltummezgla.

Apkures cauruļvadi montēt slēpti.

Apkures stāvvadus un maģistrāles izolēt ar “PAROC Hvac AluCoat T” δ=30 mm siltumizolāciju ar folija segkārtu vai analogu. Ūdens nolaišana paredzēta caur ventili ar uzgali zemākā apkures atzarojuma punktā siltummezglā (skatīt SM daļu).

Siltummehānika.

Siltummezgla montāžu, pārbaudi, ieregulēšanu un nodošanu ekspluatācijā veikt saskaņā ar spēkā esošajām normām un tehniskajiem noteikumiem TN Nr.1-007-17. Siltummezgla esošas apkures sistēmas pieslēgšanai siltumtīkliem neatkarīgā slēgumā ar siltumtīklu siltumnesēja parametriem 110-65°C ar nogriezumu pie 95°C. Siltummezgla apsaistē paredzēts neatkarīgs kontūrs apkures sistēmai un plākšņu siltummainīs - ventilācijas sistēmas siltumapgādei. Sakarā ar jaunas ventilācijas sistēmas izbūvi ar pieplūdes gaisa sildīšanu projektā ir paredzēta siltummaiņā ierīkošana ar siltumjaudu 36,5 kW. Ventilācijas sistēmam paredzēts jauns plākšņu siltummainīs ar siltumnesēja parametriem 95/65-60/80°C (spiediena kritums - līdz 20kPa). Ventilācijas sistēmas kontūrā paredzēts ūdens ar 40% etilēnglikola maisījumu.

Projektā tika izbūvēta jauna radiatoru apkures sistēma. Apkurei ir paredzēts jauns siltummainīs ar siltumnesēja parametriem 95/65-60/80°C un jaudu 72,6kW.

Karstā ūdens sagatavošanai paredzēts jauns plākšņu siltummainīs ar siltumnesēja parametriem 65/30-10/55°C un ar siltumjaudu 135,00kW.

Katrs atzarojums strādā patstāvīgi pēc iepriekš uzdotiem parametriem ar vadības bloka palīdzību, kurš darbojas atkarībā no āra gaisa T°C.

Apkurei sekundārajā kontūrā siltumnesēja cirkulācijas nodrošināšanai paredzēts cirkulācijas sūknis. Lai aizsargātu cirkulācijas sūkņus, regulatorus no netīrumiem siltumnesējā, uz atgaitas cauruļvada tiek uzstādīti filtri un karstā ūdens cirkulācijas sūkņiem - spiediena relejas.

Ūdens un gaisa izvadīšanai no siltumtrases tiek paredzēti gaisa izvadītāji un izlaišanas krāni. Atgaisošanai nepieciešamo armatūru izvietot augstākajos punktos, bet ūdens izlaidei - zemākajos. Šīs armatūras izvietošanu precizēt montāžas darbu veikšanas gaitā.

Siltummezgla telpā izvietotus cauruļvadus, pievados, maģistrāles izolēt ar akmens vates čaulām "ISOVER" vai ar analogu nedegošu siltumizolāciju un alumīnija folijā aizsargkārtu. Pirms izolācijas tērauda cauruļvadus attīra no netīrumiem un rūsas, pārklāj to virsmu ar pretkorozijas gruntskrāsu 2 kārtās.

Siltummezglos iekārtām jāparedz neatkarīgs elektropieslēgums ar jaudu 2kW.

Pārbaudīt siltummezgla esoša aprīkojuma stāvokli un darbību (skatīt specifikācijā) . Pēc nepieciešamības nomainīt veco siltummezgla aprīkojumu.

Siltummezgla telpā pārbaudīt esošo trapa darbību.

Hidrauliski pārbaudīt siltuma trasi no kameras Ik-12-11-1 līdz siltuma mezglam, nepieciešamības gadījumā -remontēt vai pārlikt, atstājot esošos diametrus - Izoterm vai Poliurs 2. tipa caurule - Ø89/160. Siltumtrasi likt esoša betona kanālā. Siltumkamerā Ik-12-11-1 paredzēt jauno atslēdzošo armatūru un armatūru noliešanai. Paredzēt visai armatūrai Pn = > 25 bar.

Vispārīgie norādījumi AVK un SM sadaļām.

1. Caurumus sienās un pārsegumos veidot saskaņā ar projekta konstrukcijas daļu.
2. Gaisa apstrādes iekārtas, sūkņus, noslēgarmatūru un cauruļvadus montēt atstājot brīvu vietu apkalpošanai.
3. Gaisa caurplūdes regulācija tiek veikta veicot brīvā šķērsgriezuma samazināšanu attiecīga diametra gaisa vadam.
4. Montāžai rekomendē izmantot rūpnieciski izgatavotus cinkota skārda gaisa vadus un fasondaļas. Gaisa vadu un fasondaļu savienojumus hermetizēt.
5. Ventilācijas siltumapgādes cauruļvadus montēt no tērauda caurulēm, izolēt ar “PAROC Hvac AluCoat T” siltumizolāciju vai analogu.

6.Ūdens nolaišana notiek caur sadales kolektoru siltummezglā un caur ventiļiem uz apkures kontūriem.
7. Ugunsaizturoši vārsti paredzēti ar kūstošiem drošinātājiem (temperatūra 72 ºC) ugunsizturības klasi EI 60.
8. Visos gadījumos, kad caurules tiek trasētas caur sienām, pārsegumiem u.t.t., ēkas struktūrā jābūt ieliktām čaulām. Čaulu iekšējam diametram jāatbilst izbūvējamās caurulēs vai izolācijas ārējam diametram. Brīvai telpai starp cauruli un čaulu jābūt noblīvētai, lai nodrošinātu efektīvu, gaisu necaurlaidīgu, ugunsdrošu un trokšņu izolāciju. Atstarpes noblīvēšanai starp čaulu un cauruli vai izolāciju jāizmanto ugunsdroša mastika vai blīvējums atbilstoši ugunsdrošības prasībām.
9. Apkures sistēmas montāžu, hidraulisko pārbaudi un nodošanu ekspluatācijā veikt atbilstoši iekārtu ražotāju tehniskām prasībām un spēkā esošo Latvijas būvnormatīvu prasībām.

Ūdensapgāde un kanalizācija.

Iekšējais ūdensvads Ū1,Ū2, S3, S4:

Apzīmējumi :
- projektējamais tīkls – Ū1, stāvvads – St.Ū1–1, – dzeramā ūdens ūdensvads;
- projektējamais tīkls – Ū2, stāvvads – St.Ū2–1, – ugunsdzēsības ūdensvads;
- projektējamais tīkls – S3, stāvvads – St.S3–1, – karstā ūdens ūdensvads;
- projektējamais tīkls – S4, stāvvads – St.S4–1, – cirkulācijas ūdensvads.

Ēkā ieprojektētas divas ūdensvada sistēmas - ugunsdzēsības ūdensvada sistēma un sadzīves ūdensvada sistēma. Ūdensvada ievads ir aprēķināts, pamatojoties uz aprēķināto ūdens patēriņu ēkā. Apliecinājuma kartē paredzēta ūdensskaitītāja DN20 uzstādīšana.

Ūdensvads ieprojektēts no daudzslāņu PPR PN16 caurulēm – dzeramā un karstā ūdensvadam. Ugunsdzēsības ūdensvads ieprojektēts no cinkotā tērauda caurulēm. Minimālais ūdens patēriņš iekšējai ugunsdzēsībai pēc LBN 221-15 ir : 1 strūkla – 1.0 l/sek. Ieprojektēti 3 ugunsdzēsības krāni Dn25 ar palaišanas pogām un elektroaizbīdni DN40 ievadā.

Karstā ūdens sagatavošanai ieprojektēts siltummainis, kurš atrodas siltummezgla telpā. Ūdens siltummaiņa uzstādīšana (ar armatūru un cirkulācijas sūkni) notiek pēc AVK daļas rasējumiem. Karsts ūdens uzskaitei siltummezglā ieprojektēts ūdens skaitītājs (sk. AVK daļu).

Dzeramā ūdens ūdensvadam un ugunsdzēsības ūdensvadam paredzēta pretkondensātā kaučuka izolācija 9mm, karstā ūdens ūdensvadam un cirkulācijas ūdensvadam akmens vates siltumizolācija 20mm. Projektējamo cauruļvadu atzīmes pieslēgšanas vietās, diametri un vajadzīgais slīpums ir doti plānā un aksonometriskājās shēmās.

Nepieciešams veikt ārējā ūdensvada pārbaudi un nepieciešamības gadījuma paredzēt to pārlikšanu, tīklu garums ir apmēram 5m.

Sanitāri tehnisko ierīču ierīkošanas augstumiem jāatbilst LBN 221-15 14.pielikumam.

Iekšēja sadzīves kanalizācija K1:

Apzīmējumi : projektējamais tīkls – K1, stāvvads – St.K1–1, – sadzīves kanalizācijas.

Sadzīves notekūdeņu novadīšana no sanmezgliem paredzēta ar caurulēm PVC DN50 un DN100mm. Apliecinājuma kartē dota tīkla K1 aksonometriskā shēma. Iekšējos kanalizācijas cauruļvadus iebūvēt ar kritumu ne mazāk par i=0.02, DN100 un i=0.03, DN50.

Sadzīves kanalizācijas akas, pie kurām jāpieslēdz atjaunotus kanalizācijas tīklus netiek manītas, savukārt aku lūkas ir jānomaina.

Jāveic esošo kanalizācijas tīklu tīrīšanu un skalošanu, tīklu garums ir apmēram 41m.

Kanalizācijas stāvvados ir uzstādamās revīzijas augstumā 1.35m no pārseguma. Revīziju vietās izvietot lūkas (izmērs 0.3x0.4m). Vietā, kur stāvvadi šķērso pārsegumu ieprojektētas ugunsizturīgas aizsargčaulas stāvvadu aizsardzībai.

Kanalizācijas stāvvadus paredzēts pārklāt ar akmens vates pretskaņas izolāciju 20mm.

Kanalizācijas stāvvada StK1-2 atrašanās vietu trešajā un ceturtajā stāvā precizēt būvniecības laikā.

Lietus kanalizācijas sistēma:

Lietus ūdens novadīšanai no jumtā paredzēta ārējā lietus ūdens noteku sistēma, kura netiks atjaunota.

Elektroapgāde.

Tīkla spriegums: 400/230V. Objekta kopējā (projektējamā) uzstādītā jauda ir 77kW, aprēķinātā jauda ir 36kW

Maģistrālie tīkli.

Projektējamās slodzes pieslēgšanu veikt no esošās sadalnes ЩУ (ievada uzskaites sadalne), kas atrodas elektrosadalnes telpā. No esošās sadalnes ЩУ līdz projektējamai GS-1 sadalnei nomainīt pēcuzkaišu kabeli. AGS-1 sadalnei ir paredzēt iespejams pieslēgt rezerves barošanas avotu. Iekšējo tīklu elektroapgādes shēmas skatīt plānos EL-2, EL-3. Dotajā sadaļā projektā paredzēta tikai iekšējā elektroapgāde. Spēka iekārtu pieslēgšanai paredzēts uzstādīt sadalni SS-x-x, apgaismojumam – sadalni AS-x-x, datoriem un vājstrāvas iekārtas pieslēgšanai – sadalni DS-x-x, ventilācijas – sadalni VS-0-1, siltummezglam – sadalni SM-1. No galvenās sadalnes GS-1 līdz projektējamām sadalnēm ierīkot maģistrālos tīklus. Līdz 1. un 2. stāva sadalnēm izbūvet kabeļu stāvvadus un maģistrālos tīklus veikt slēpti PE caurulēs, zem apmetuma. AS-x-x, DS-x-x, un SS-x-x sadalnes apvienot vienā korpusā. Darbus saistītus ar maģistrālajiem tīkliem skatīt plānos EL-5 – EL-8 un elektroapgādes shēmā EL-2.

Spēka el. tīkli.

Mitrās telpās izvietotās elektroiekārtas pieslēgt caur automātiskajiem slēdžiem ar noplūdes strāvas kontroli. Kontaktligzdu montāžas augstumu, daudzumu un tipu veikt kā norādīts plānos.

Pagrabstāva saunas telpā ir paredzeta el.krasņina ar vadības paneli. Montāžas darbi tiek veikti saskaņā ar lietošanas instrukciju un spēka esošajam normam.

1.stāva telpā Nr.115 (tualeta un dušas telpa invalīdiem) ir paredzēta palīdzības poga (1,20 m augstumā no grīdas līmeņa), lai persona ar invaliditāti nepieciešamības gadījumā var izsaukt palīdzību. Palīdzības trauksmes komplekta montāžas darbi tiks veikti saskaņā ar lietošanas instrukciju un spēkā esošajām normām.

Pagrabstāvā telpā 007 ir paredzēta el.aizbīdņa pieslēgšana, kā arī vadības pogas pie ūdensdzēsības krāniem.

Šajā projekta sadaļā paredzēti tīkli, kas nepieciešami ventilācijas ierīču pieslēgšanai. Ventilācijas iekārtām ir paredzēta atslēgšana no ugunsgrēka signalizācijas paneļa.

Apgaismojuma el. tīkli.

Paredzēta darba apgaismojuma sistēmas. Avārijas/evakuācijas apgaismojuma el. tīklus izstrādati citā apliecinajuma kartes sējumā. Darba apgaismojuma el. tīklus pieslēgt no projektējamās sadalnes AS-x-x. Darba apgaismojuma vadība boksa zāle ir paredzēta no vadības paneļa VP-1, gaiteņos un kapņu telpā ar kustības detektoriem, citās telpās ar slēdžiem. Gaismekļu izvietojumu, tipus, aizsardzības pakāpi un

apgaismojuma līmeni sk. plānos. Visās telpās slēdžu montāžas augstums ir 1.0m. Apgaismojuma aprēķins izpildīts pielietojot programmu „DIALux”

Pārsprieguma aizsardzība un zemējums.

Elektrosadalnes telpā paredzēts ierīkot zemējuma kontūru. Zemējuma kontūrs tiks savienots ar potenciālu izlīdzināšanas kopni. Zemējuma kontūra pretestība nedrīkst pārsniegt 4 Omus. Visas metāla konstrukcijas, ventilācijas, ūdensvada un apkures cauruļvadus sazemēt. GS-1 sadalnē uzstādīt pārsprieguma aizsardzības iekārtas 3P klase I, AGS-1 – 4P klase I+II, un DS-x-x sadalnēs – 4P klase II.(sk. shēmās)

Vispārīgās prasības.

Iekšējo el.instalāciju veikt slēpti zem apmetuma, aiz piekargriestiem un pārseguma paneļu dobumos, sk. plānos.

Paredzēt kabeļu pāreju cauri sienām un pārsegumiem, aizpildīšanu ar speciālu ugunsizturīgo materiālu – uguns barjeru (180/E30 EN-1366 hermētiķi/mastiku/putas), atbilstoši LBN201-15.

Saskaņot ar pasūtītāju visas elektroiekārtas (gaismekļus, slēdžus, kontaktligzdas, sadalnes).

Pēc būvdarbu pabeigšanas atjaunot visas bojātās ēkas konstrukcijas.Veikt būvgružu utilizāciju.

Būvdarbu veikšanas laikā ievērot visus esošās inženierkomunikācijas aizsardzības noteikumus.

Par darba aizsardzības un ugunsdrošības prasību ievērošanu un realizēšanu atbildīgs ir Būvuzņēmējs.

Būvuzņēmējs ir atbildīgs par Vides aizsardzības pasākumiem. Paredzētie būvdarbi neradīs nevēlamu ietekmi uz apkārtējo vidi. Atkritumu apsaimniekošanu veikt saskaņā ar vietējās pašvaldības saistošajos noteikumos noteikto atkritumu apsaimniekošanas plānu.

Visus celtniecības un montāžas darbus veikt saskaņā ar spēkā esošajām normām un noteikumiem.

Videonovērošana

Vispārējie dati

Lai nodrošinātu novērošanu par projektējamā objekta telpām, novērstu nesankcionētu nokļūšanu uz objekta telpām, kā arī lai savlaicīgi atklātu un signalizētu par iespējamajām nesankcionētām nokļūšanām u.c. rīcībām, Cietokšņa ielā 61, Daugavpilī (turpmāk tekstā – būvobjekts) ieprojektēta videonovērošanas sistēma ar analogam HDCVI kamerām un ierakstes iekārtu.

Ņemot vērā, ka Latvijā nav obligāti piemērojamo būvnormatīvu un standartu šo sistēmu projektēšanai, šis tehniskais projekts izstrādāts atbilstoši pasūtītāja projektēšanas uzdevuma prasībām, kā arī šo sistēmu projektēšanai parasti piemērojamajiem standarta risinājumiem.

Būvobjekta telpu saraksts, kurām tiek nodrošināta videonovērošana, tās aizsardzības līmenis un pielietoto iekārtu kvalitātes līmenis pieņemts saskaņā ar būvobjekta pasūtītāja ieskatiem un šo sistēmu projektēšanas un montāžas vispārējo pieredzi.

Visas tehniskajā projektā paredzētās videonovērošanas sistēmas ierīces un iekārtas tiek pielietotas atbilstoši to ražotāju norādēm un instrukcijām.

Video kabeļiem jābūt izvietotiem attālināti no elektroapgādes spēka kabeļiem atbilstoši standarta EN 50174 prasībām, lai izvairītos no elektromagnētiskajiem traucējumiem.

Kabeļiem jābūt izvietotiem atsevišķos vājstrāvas kabeļu kanālos un, ja tiek veikta zemapmetuma montāža, kabeļus jāievieto atbilstoša diametra caurulēs, kurās ir

novērsta mitruma uzkrāšanās un nodrošināti tajās esošo kabeļu ekspluatācijas noteikumi. Atsevišķos gadījumos jāizmanto kabeļu plauktus.

Kontroles iekārta

Saskaņā ar Pasūtītāja projektēšanas uzdevumu videonovērošanas sistēmas sastāvā ieprojektētas kopā 12 videokameras DAHUA ražotājs, kuras uzstādītas projektējamā objektā pie griestiem ēkas iekštelpās. Visam kamerām ir varifokāls objektīvs.

Videonovērošanas sistēmas ierakstu iekārta tiks uzstādīts ieejas vestibila telpā Nr.102 ēkas pirmajā stāvā. Iekārtai blakus ir ieprojektēts papildmonitors.

DVR iekārta tiek ieslēgta tiklā, lai redzēt attēlu attālināti.

Projektā ir paredzēts video datu ieraksts uz DVR cieto disku. Ieraksta apjoms (video arhīvs) ir atkarīgs no izmantoto iekārtu tehniskajām raksturlīknēm un informācijas glabāšanas termiņiem (atmiņas lieluma).

Videonovērošanas zonas

Ņemot vērā būvobjekta Pasūtītāja ieskatus, videonovērošanas sistēmas kameras nodrošina novērošanu par šādām būvobjekta telpām:

- Objekta pagrabstāva trenažieru zālē (007), priekštelpa ar gaitenī (002) un gaitenī (010) (kopā 4 videokameras);
- Objekta 1.stāva sporta zālē (108), foajē (103), ieejas vestibilī (102) un virs ieeju durvīm ārpusē (kopā 5 videokameras);
- Objekta 2.stāva boksa zālē (202) (kopā 2 videokameras)

Projektējamā videonovērošanas sistēma ļauj veikt novērošanas zonu izmaiņas vai izveidot jaunus novērošanas objektus, kā arī palielināt (vai pazeminināt) videokameru skaitu pēc sistēmas lietotāja ieskatiem.

Elektroinstalācija

Videoiekārtas barošana notiek no atsevišķas sadales ES-1, kura atrodas pagrabstāva telpā.

Videokameru elektroapgāde paredzēts izmantot atsevišķus barošanas avotu AC/DC uz 12V 5A.

Kontroli par videonovērošanas sistēmas darbību veiks objekta dežurējošais personāls datora ar instalēto programmnodrošinājumu starpība.

Video ieraksts tiek veikts uz ierakstes ierīci, kura ir videonovērošanas sistēmas sastāvdaļa.

Montāžas un drošības noteikumi

Kabeļu horizontālā uzlikšana paredzēta ieštrobējot sienā, kur nav iespējams to izdarīt var veikt PVC caurulē stiprinājot pie sienas.

Kabeļu līniju izvietošanu un likšanu precizēt atkarībā no citu komunikāciju uzlikšanas vietas.

Kabeļu vertikālā uzlikšana paredzēta PVC caurulē.

Jāveic barošanas avotu sazemēšanu atbilstoši piemērojamo normatīvu prasībām personāla aizsardzībai izolācijas bojājuma gadījumā. Sazemēšanai izmantot objekta zemējuma kontūru.

Pirms ekspluatācijas uzsākšanas videonovērošanas sistēmu nodot ekspluatācijā ar aktu atbilstoši vispārīgo būvnoteikumu prasībām.

Videonovērošanas sistēmas un iekārtas uztur darba kārtībā un ekspluatē saskaņā ar iekārtu ražotāju tehniskās dokumentācijas un ekspluatācijas instrukcijas prasībām.

Projekta dokumentācijā pieņemtie risinājumi nodrošina videonovērošanas sistēmas drošu un efektīvu darbību gadījumā, ja tās ekspluatācijas gaitā tiks ievērotas normatīvo aktu, standartu, ekspluatācijas instrukcijas, apkopes darbu reglamentu un objekta iekšējās darba kārtības noteikumu prasības.

Apsardzes signalizācija

Vispārējie dati:

Lai novērstu nesankcionētu nokļūšanu projektējamā objekta telpās, kā arī lai savlaicīgi signalizētu par iespējamajām nesankcionētām nokļūšanām, ēkā Cietokšņa ielā 61, Daugavpilī (turpmāk tekstā – būvobjekts) telpām ieprojektēta apsardzes signalizācijas sistēma.

Ņemot vērā, ka Latvijā nav obligāti piemērojamo normatīvo aktu apsardzes signalizācijas sistēmu projektēšanai, apsardzes signalizācijas sistēmas tehniskais projekts izstrādāts atbilstoši pasūtītāja projektēšanas uzdevuma, kā arī apsardzes sistēmu projektēšanai parasti piemērojamo standarta risinājumu prasībām.

Būvobjekta aizsargājamo telpu saraksts, to aizsardzības līmenis un pielietoto iekārtu kvalitātes līmenis pieņemts saskaņā ar būvobjekta pasūtītāja ieskatiem un šo sistēmu projektēšanas un montāžas vispārējo pieredzi.

Saskaņā ar projektu būvobjekta telpās paredzēta apsardzes signalizācija, kuras pamatā izmantotas CADDX NX-8 sistēmas iekārtas. Šī sistēma var nodrošināt projektējamā objekta augstu apsardzes līmeni. Tā ir vienkārša pielietošanā, bet moduļu veida struktūra ļauj veikt sistēmas ātru un ērtu montāžu un nepieciešamības gadījumā aizsargājamo telpu bloku vai apsardzes līmeņa izmaiņas.

Kontroles iekārta:

Apsardzes signalizācijas sistēmā tiek izmantots apsardzes kontroles panelis NX-8E. Šīs iekārtas Latvijā izmantotas objektu apsardzei gan privātas, gan arī valsts apsardzes firmās jau vairākus gadus, jo tās pozitīvi strādā dažādos ekspluatācijas apstākļos.

Apsardzes signalizācijas sistēmas kontroles panelis tiks uzstādīts ieejas vestibilas telpā Nr.102 ēkas pirmajā stāvā. Paplašinātāji atrodas turpat.

Gadījumā, ja netiks nodrošināta apsardzes personāla diennakts dežurēšana tieši projektējamajā objektā, ir nepieciešams trauksmes signālu, kā arī signālu par apsardzes signalizācijas sistēmas bojājumu, translēt uz CNP (centralizētas novērošanas pults ar diennakts dežurējošu personālu). Apsardzes signalizācijas sistēmas kontroles panelis ļauj izmantot šo funkciju, pielietojot papildus attiecīgas iekārtas signāla retranslēšanai pa radio vai telefona kanāliem.

Apsardzes detektori. Apsardzes zonas un rajoni:

Šajā projektā paredzēts uzstādīt apsardzes kombinētus (kustības un stikla plīšanas) detektori (DSC LC-102), telpas bez logiem tiek paredzēti kustības detektori (DSC LC-100) . Objekta ārdurvīm, apsardzes rajonu iekšējām durvīm, paredzēti magneta kontaktu detektori, kuri reaģē uz durvju atvēršanu. Sporta zālē uzstādīti stikla plīšanas detektori (LC-105DGB) un 3.stāva uz griestiem aizkaru detektors (DT-16).

Projektējamais objekts drīkst sadalīt līdz 8 apsardzes rajoniem.

Telpu nostādīšanai (nolikšanai) uz apsardzi, kā arī to noņemšanai no apsardzes paredzētas tastatūras (1 gab.), kura tiks izvietota pie 1 ieejas durvīs. Apsardzes rajonu vai telpu ieejas kodi būs zināmi tikai attiecīgam personālam saskaņā ar tā darba vietu vai pēc objekta valdītāja ieskatiem.

Kustības detektoru uzstādīšanas vietu var mainīt atbilstoši mēbeļu un iekārtu izvietojumam, lai nodrošinātu detektoriem nepieciešamu „redzamības” zonu.

Projektējamā apsardzes signalizācijas sistēma ļauj veikt apsardzes rajonu izmaiņas vai izveidot jaunus rajonus pēc lietotāja ieskatiem.

Atbilstoši tehniskajam projektam ir paredzēta 1 apsardzes sirēna1 – ēkas ārpusē.

Elektroinstalācija:

Apsardzes signalizācijas sistēmas vadu un kabeļu montāža jāveic atsevišķi no citu elektroiekārtu spēka vadiem, ievērot normatīvajos aktos paredzētos attālumus. Vadi jāmontē PVC caurulēs stingri piestiprinot tos ar skavām pie nesošām būvkonstrukcijām (sienām, starpsienām, pārsegumiem). Veicot montāžu ievērot prasības telpu interjeram.

Montējot elektrības vadus caur sienām, tos jāizvelk caurulēs vai jāizmanto speciālie kabeļu kanāli. Vietās, kur elektroinstalācija veikta atklāti, paredzēta tās likšanā PVC caurulēs .

Kabeļu līniju izvietošanu un likšanu precizēt atkarībā no citu komunikāciju uzlikšanas vietas. Kabeļu likšanu pārsegumos, caur sienām un grīdu veikt plastmasas cauruļu nogriežņos 16mm.

Montāžas un drošības noteikumi:

Kabeļu horizontālā uzlikšana paredzēta ieštrobējot sienā, kur nav iespējams to izdarīt var veikt PVC caurulē stiprinājot pie sienas.

Kabeļu līniju izvietošanu un likšanu precizēt atkarībā no citu komunikāciju uzlikšanas vietas.

Montāžas darbu izpildes laikā jānodrošina nepieciešamie tehniskie un drošības tehnikas pasākumi iekārtas montāžas darbu drošajai veikšanai. Iekārtu montāža jāveic atbilstoši normatīvo aktu un piemērojamo standartu prasībām, ievērojot ierīču un materiālu tehnisko pašu un instrukciju prasības.

Jāveic kontroles paneļa korpusa u.c. sistēmas iekārtu sazemēšana atbilstoši piemērojamo normatīvu prasībām personāla aizsardzībai izolācijas bojājuma gadījumā. Sazemēšanai izmantot objekta zemējuma kontūru.

Pirms ekspluatācijas uzsākšanas apsardzes signalizācijas sistēmu nodot ekspluatācijā ar aktu atbilstoši vispārīgo būvnoteikumu prasībām.

Apsardzes signalizācijas sistēmas un iekārtas uztur darba kārtībā un ekspluatē saskaņā ar iekārtu ražotāju tehniskās dokumentācijas un ekspluatācijas instrukcijas prasībām.

Projekta dokumentācijā pieņemtie risinājumi nodrošina apsardzes sistēmas drošu un efektīvu darbību gadījumā, ja tās ekspluatācijas gaitā tiks ievērotas normatīvo aktu, standartu, ekspluatācijas instrukcijas, apkopes darbu reglamentu un objekta iekšējās darba kārtības noteikumu prasības.

Iekšējais datortīkls un telekomunikācija

Vispārējie dati:

Lai organizētu projektējama objekta iekšējo datortīklu un internēt pieslēgumu, ēkā Cietokšņa ielā 61, Daugavpilī (turpmāk tekstā – būvobjekts) telpām ieprojektēta internēt datortīkls ar telekomunikācijas tīkliem.

Ņemot vērā, ka Latvijā nav obligāti piemērojamo būvnormatīvu u.c. normatīvo aktu piekļuves kontroles sistēmu projektēšanai, piekļuves kontroles sistēmas tehniskais projekts izstrādāts atbilstoši pasūtītāja projektēšanas uzdevuma, kā arī šo sistēmu projektēšanai parasti piemērojamo standarta risinājumu prasībām.

Būvprojektā ir ieprojektēts iekšējais datortīkls ar vienu ienākošu pieslēgumu.

Sistēmai tiek ieprojektēts atsevišķais skapis, ar autonomu barošanu.

Kontroles iekārta:

Iekšēja datortīklā sastāv no:

1. Centrāliekārta Ubiquiti EdgeSwitch 24 PoE, ar ienākošo optisko internētu.
2. Telekomunikācijas un datortīkla serveris HP Proliant DL360
3. Tiek uzstādīts UPS barošanas avots Eaton 9130RM ar Eaton Hotswap bypass MBP barošanas avota pārslēgšanas iekārtu
4. Ubiquiti AC PRO bezvadu 5Ghz wi-fi punkts.

Sistēmas funkcionalitāte:

Sistēma ieprojektēta tā lai nodrošinātu video zvanus caur internētu, un būtu kvalitatīva saruna. Arī ieprojektēta iespēja pieslēgt bankas terminālus.

Sistēma pielāgota tā lai nākotnē varētu uzstādīt atsevišķo serverī un pieslēgt pie ienākošo internētu caur koaksiālo kabeli, ka arī uztaisīt kopējo iekšējo tīklu ar iespēju glabāt visu informāciju uz servera HDD (video, piekļuve, u.c).

Sistēmai tiek aprīkota ar UPS iekārtu, lai līnijas bojājumu gadījuma nesabojātu iekārtas, un paspēt atslēgt sistēmu.

Elektroinstalācija un komutācija:

Datortīkla sistēmas vadu un kabeļu montāža jāveic atsevišķi no citu elektroiekārtu spēka vadiem, ievērot normatīvajos aktos paredzētos attālumus Vadi jāmontē PVC caurulēs stingri piestiprinot tos ar skavām pie nesošām būvkonstrukcijām (sienām, starpsienām, pārsegumiem). Veicot montāžu ievērot prasības telpu interjeram. Montējot elektrības vadus caur sienām, tos jāizvelk caurulēs vai jāizmanto speciālie kabeļu kanāli. Vietās, kur elektroinstalācija veikta atklāti, paredzēta tās likšanā kabeļkanālos vai iemontējot siena/griestos .

Kabeļu līniju izvietošanu un likšanu precizēt atkarībā no citu komunikāciju uzlikšanas vietas, izmantojot brīvu apjomu zem jumta un zem grīda. Kabeļu likšanu pārsegumos veikt plastmasas cauruļu nogriežņos 16mm, vai cita diametra.

Pie katras iekārtas ir ieprojektēta sava internēt rozete un elektriska rozete.

Montāžas un drošības noteikumi:

Montāžas darbu izpildes laikā jānodrošina nepieciešamie tehniskie un drošības tehnikas pasākumi iekārtas montāžas darbu drošajai veikšanai. Iekārtu montāža jāveic atbilstoši normatīvo aktu un piemērojamo standartu prasībām, ievērojot ierīču un materiālu tehnisko pašu un instrukciju prasības.

Jāveic kontroles paneļa korpusa u.c. sistēmas iekārtu sazemēšana atbilstoši piemērojamo normatīvu prasībām personāla aizsardzībai izolācijas bojājuma gadījumā. Sazemēšanai izmantot objekta zemējuma kontūru.

Pirms ekspluatācijas uzsākšanas apsardzes signalizācijas sistēmu nodot ekspluatācijā ar aktu atbilstoši Vispārīgo būvnoteikumu prasībām.

Datortīkla sistēmas un iekārtas uztur darba kārtībā un ekspluatē saskaņā ar iekārtu ražotāju tehniskās dokumentācijas un ekspluatācijas instrukcijas prasībām.

Projekta dokumentācijā pieņemtie risinājumi nodrošina datortīkla sistēmas drošu un efektīvu darbību gadījumā, ja tās ekspluatācijas gaitā tiks ievērotas normatīvo aktu, standartu, ekspluatācijas instrukcijas, apkopes darbu reglamentu un objekta iekšējās darba kārtības noteikumu prasības.

Ugunsgrēka atklāšana un trauksmes signalizācijas sistēma

1. Vispārējie dati

Saskaņā ar Latvijas būvnormatīva LBN 201-15 185.p. prasībām, ēkā Cietokšņa ielā 61, Daugavpilī, ieprojektēta automātiskā ugunsgrēka atklāšanas un trauksmes signalizācijas sistēma ar attiecīgiem ugunsgrēka detektoriem.

Daugavpils Cietokšņa pulvera noliktavas telpām (turpmāk tekstā – būvobjekts) automātiskās ugunsgrēka atklāšanas un trauksmes signalizācijas sistēmas (turpmāk tekstā – ugunsgrēka signalizācija) tehniskā projekta risinājumi izstrādāti atbilstoši šādu spēkā esošo būvnormatīvu, standartu un tehnisko noteikumu prasībām:

- Latvijas būvnormatīvs LBN 201-15 „Būvju ugunsdrošība";
- LVS CEN/TS 54-14 „Ugunsgrēka atklāšanas un ugunsgrēka trauksmes sistēmas. 14.daļa";
- MK 2004.gada 17.februāra noteikumi Nr.82 „Ugunsdrošības noteikumi";

Šajā ugunsgrēka signalizācija tehniskā projektā paredzētās ierīces un iekārtas tiek pielietotas atbilstoši to ražotāju norādēm un instrukcijām.

Projektējamā būvobjekta ugunsgrēka signalizācijas sistēma pilda šādas funkcijas:

- ugunsgrēka trauksmes signāla veidošana un dežurējoša personāla izziņošana par ugunsgrēku, norādot signalizācijas panelī ugunsgrēka konkrētu vietu un telpu;
- vadības signāla veidošana, kurš tiek izmantots ventilācijas iekārtu automātiskajai atslēgšanai ventilācijas sistēmu projektā;
- evakuācijas durvju atbloķēšanu, kuras aprīkotas ar piekļuves kontroles iekārtām (ja šīm durvīm nav paredzēta brīvas atvēršanas iespēja evakuācijas virzienā bez atslēgas);
- automātisko balss izziņošanas sistēmas ieslēgšanu;
- automātisko bīdāmo durvju bloķēšanu atvērta stāvokli;

Projektējamā būvobjekta ugunsgrēka signalizācijas sistēma var pildīt arī citas funkcijas saskaņā ar izstrādāto rīcības plānu (akceptēto stratēģiju) ugunsgrēka gadījumam.

Kontroles panelis:

Automātiskās ugunsgrēka atklāšanas un trauksmes signalizācijas sistēmas projektā izmantots kontroles panelis Smartline 020-4 ar 4 zonām pamatplatē un paplašināmā līdz 20 zonām , kas ir pietiekoši, lai veiktu sistēmas iespējamo turpmāko attīstību.

Panelis tiks uzstādīts palīgtelpā ieejas vestibilas telpā Nr.102 ēkas pirmajā stāvā, savukārt atkārtotājs tiek uzstādīts vestibilā. Gadījumā, ja netiks nodrošināta apsardzes personāla diennakts dežurēšana tieši objektā, ir nepieciešams signālu par ugunsgrēku, kā arī signālu par ugunsaizsardzības sistēmu bojājumu, translēt uz CNP (centralizētas novērošanas pults ar diennakts dežurējošu personālu). Ugunsgrēka signalizācijas kontroles panelis ļauj izmantot šo funkciju, pielietojot papildus attiecīgas iekārtas.

Panelim ir šķidro kristālu indikators (ŠKJ), kurā trauksmes vai bojājuma gadījumā atspoguļojas tekstuālā informācijā, gaismas diožu indikatori informācijas dublēšanai ŠKJ bojājuma gadījumā. Paziņošanai par trauksmi un bojājumiem panelim ir arī skaņas signāli.

Nepieciešamības gadījumā ir iespēja pieslēgt uz ugunsgrēka signalizācijas kontroles paneli trauksmes un citus signālus no būvobjekta pārējām ugunsaizsardzības sistēmām.

Sistēmas elektroapgāde:

Ugunsgrēka signalizācijas sistēmas elektroietaišu pamatelektroapgāde paredzēta no objekta spēka sadales skapja atsevišķas grupas, rezerves elektroapgāde – no ugunsgrēka signalizācijas kontroles panelī iebūvētām akumulatoru baterijām.

Ugunsgrēka signalizācijas sistēmas elektroietaišu elektroapgāde paredzēta ar kabeli EUROSAFE 3x1,5, kura ugunsizturība ir vismaz 30 min.(Skatīt EL sadaļu)

Ugunsgrēka signalizācijas sistēmas rezerves elektroapgādei paredzētie kontroles panelī iebūvētie akumulatori nodrošina signalizācijas sistēmas darbu ne mazāk par 30 stundas dežūrrežīmā un 30 minūtes – trauksmes režīmā, ņemot vērā, ka ugunsgrēka signalizācijas sistēmu bojājumi ir jānovērš 24 stundas laikā (Ugunsdrošības noteikumu 116.p. prasības).

Sistēmas funkcijas un darbības principi

1. Ugunsgrēka vietas noteikšana un trauksmes signāla pārvade uz kontroles paneli

Ugunsgrēka signalizācijas kontroles panelis Smartline 020-4, kas uzstādīts telpā pirmajā stāvā (ieejas vestibilā), saņem trauksmes signālus par ugunsgrēku:

- no automātiskajiem ugunsgrēka detektoriem, kuri uzstādīti visās ēkas telpās;
- no ugunsgrēka signalizācijas manuālajām pogām, kuras uzstādītas evakuācijas ceļos.

2. Personāla izziņošana

Personāla izziņošanai tiek izmantoti sirēnas un automātiska balss izziņošanas sistēma caur kuriem izziņošanas pirmajā etapā var padot attiecīgu signālu.

3. Ventilācijas un kondicionēšanas sistēmu atslēgšana

Ēkas ventilācijas sistēmu atslēgšanai ugunsgrēka gadījumā projektā izmantoti papildus relej, kuri tiks savienoti kabelim ar ventilācijas vadības skapjiem vai tajos.

4. Automātisko bīdāmo durvju bloķēšanā atvērtā stāvoklī

Ēkas automātisko bīdāmo durvju bloķēšanai atvērtā stāvoklī ugunsgrēka gadījumā projektā izmantoti papildus relej, kuri tiks savienoti kabelim ar durvju vadības sistēmu.

Automātiskie un manuālie ugunsgrēka detektori u.c. trauksmes ierīces:

Objekta telpās paredzēti ugunsgrēka dūmu detektori SensoMAG S30 un temperatūras detektori SensoMAG R20. Evakuācijas ceļos paredzētas manuālās spiedpogas SensoMAG MCP50. Projektā paredzētie detektori ir sertificēti atbilstoši EN 54 attiecīgām daļām.

Visi detektori, manuālas spiedpogas u.c. automātiskās ugunsgrēka atklāšanas un trauksmes signalizācijas iekārtas jāuzstāda atbilstoši standarta EN 54-14 14.daļas prasībām un to ražotāju norādēm.

Montāžas un drošības nosacījumi:

Ugunsgrēka signalizācijas vadu un kabeļu montāža jāveic atsevišķi no citu elektroiekārtu spēka vadiem, ievērojot normatīvajos aktos paredzētos attālumus. Vadi jāmontē PVC un vara caurulēs stingri piestiprinot tos ar skavām pie nesošām būvkonstrukcijām (sienām, starpsienām, pārsegumiem). Ugunsgrēka signalizācijas montāžas gaitā ievērot prasības telpu interjeram. Montējot kabeļus caur starpsienām un pārsegumos, tie jāievelk caurulēs vai jāizmanto speciālie kabeļu kanāli. Vietās, kur elektroinstalācija veikta atklāti, paredzēta tās likšanā vara caurulēs .

Visas vadības līnijas, kā arī elektrobarošana un sakari ar izpild- un kontroles iekārtām jāveic ar speciāla tipa kabeļiem, kuru ugunsizturība ir vismaz 30 min.

Montāžas darbu izpildes laikā jānodrošina nepieciešamie tehniskie un drošības tehnikas pasākumi iekārtas montāžas darbu drošajai veikšanai. Iekārtu montāža jāveic atbilstoši normatīvo aktu prasībām, ievērojot ierīču un materiālu tehnisko pašu (instrukciju) prasības.

Vertikālu vājstrāvu kabeļu līniju uzlikšana paredzēta atsevišķos vājstrāvu kabeļu kanālos.

Kabeļu līniju izvietošanu un likšanu precizēt atkarībā no citu komunikāciju uzlikšanas vietas, izmantojot brīvu apjomu zem jumta un zem grīda. Kabeļu likšanu pārsegumos veikt plastmasas cauruļu nogriežņos Ø 16 mm.

Jāveic kontroles paneļa korpusa u.c. sistēmas iekārtu sazemēšana atbilstoši piemērojamo normatīvu prasībām personāla aizsardzībai izolācijas bojājuma gadījumā. Sazemēšanai izmantot objekta zemējuma kontūru. Sazemējuma pretestībai jābūt ne lielākai par 10 ϑ, elektroinstalācijas izolācijas pretestībai – ne mazākai par 10 Mϑ.

Pirms ekspluatācijas uzsākšanas ugunsgrēka signalizācijas sistēmu nodot ekspluatācijā ar aktu atbilstoši Vispārīgo būvnoteikumu 155.p. un 11.pielikuma prasībām. Pieņemšanas komisijas sastāvā tiek iekļauti pasūtītāja, projektētāja un darbu izpildītāja (uzņēmēja) pārstāvji.

Ugunsaizsardzības sistēmas ekspluatācijas noteikumi:

Pēc ugunsgrēka signalizācijas sistēmas nodošanas ekspluatācijā tās tehniskā apkope jāveic atbilstoši Ministru kabineta 2004.gada 17.februāra noteikumu Nr.82 „Ugunsdrošības noteikumi” 6.1. un 6.2. sadaļas, LVS EN 54-14 pielikuma A.11 prasībām.

Ugunsgrēka signalizācijas sistēmai ir nepieciešama attiecīga ikdienas, ikmēneša, ceturkšņa, pusgada un gada tehniskā apkope. Sakarā ar to ir nepieciešams sistēmas ekspluatācijai norīkot speciāli apmācītu apkalpojošo personālu, kas veiks šo sistēmu tehnisko apkopi un remontu. Gadījumā, ja tāda personāla objektā nav, jānoslēdz līgums ar attiecīgu specializētu organizāciju par sistēmas tehnisko apkopi un remontu.

Ugunsgrēka signalizācijas sistēmu uztur darba kārtībā un ekspluatē saskaņā ar iekārtu ražotāju tehniskās dokumentācijas un objektā izstrādātā un apstiprinātā tehniskās apkopes reglamenta prasībām. Ugunsgrēka signalizācijas sistēmas lietotajam jānodrošina iespējamo bojājumu novēršana 24 stundas laikā pēc to atklāšanas.

Ugunsgrēka signalizācijas sistēmas tehniskās apkopes reglamentu izstrādā tehniskās apkopes organizācija un apstiprina objekta vadītājs.

Projektā pieņemtie risinājumi nodrošina ugunsgrēka signalizācijas sistēmas drošu un efektīvu darbību gadījumā, ja tās ekspluatācijas gaitā tiks ievērotas normatīvo aktu, standartu, apkopes darbu reglamentu un objekta iekšējās darba kārtības noteikumu prasības.

Evakuācijas apgaismojums

Vispārējie dati:

Saskaņā ar Latvijas būvnormatīva LBN 201-10 prasībām, ēkā Cietokšņa ielā 61, Daugavpilī, telpās ieprojektēta evakuācijas apgaismes sistēma .

Projektā paredzēts uzstādīt evakuācijas apgaismojuma sistēmu ar centralizēto barošanu AWEX, lai nodrošināt evakuācijas ceļu un izeju apgaismošanu ekstremālos gadījumos, un nodrošināt cilvēku drošu evakuāciju no objekta.

Projektā paredzēts izmantot avārijas apgaismojums, kas ieslēdzas ugunsgrēka vai citu avārijas gadījuma un nodrošina evakuācijas ceļu un telpu apgaismošanu saskaņa ar LVS EN-1838 rekomendācijām.

Kontroles iekārta:

Projektā paredzēts izmantot 1 centralizēto barošanās bloku: 1.stāva ieejas vestibilā telpā Nr.102 – FZLV-12

Visiem gaismekļiem ir piešķirta adrese, un tie savienoti līnijas. Pavisam ir 3 līnijas. Visas līnijas ir pieslēgti pie centraliekārtas.

Evakuācijas apgaismojuma zemēšanu un montāžu ir jāizpilda saskaņā ar firmas-izgatavotājas ekspluatācijas noteikumiem, instrukcijām un normām.

Iekārtu uzstādīšanas vietas, kabeļu maģistrāles un stāvvadi, projektā noradītas nosacīti. Montāžas laikā nepieciešams tās precizēt, ņemot vērā apgaismojuma un citu iekārtu uzstādīšanas vietas, sienu un griestu dizainu, un nepārkāpjot LR spēkā esošās normatīvās izteiktās prasības. Izdarītas izmaiņas nepieciešams attēlot izpilddokumentācijā.

Sistēmas funkcionalitāte:

Evakuācijas apgaismes sistēmas elektroietaišu pamatelektroapgāde paredzēta no spēka sadales skapja atsevišķas grupas, rezerves elektroapgāde – no iebūvētām akumulatoru baterijām.

Evakuācijas apgaismes sistēmas centrāliekārtas elektroapgāde paredzēta ar kabeli (N)HXH-FE180/E30 3 x 2,5, kura ugunsizturība ir vismaz 30 min un gaismekļu pārvalde ar UTP FE Cat 6e kabeli ar 30 min ugunsizturību.

Evakuācijas apgaismojuma sistēmas barošanas avoti nodrošina sistēmas darbību elektroenerģijas pazušanas gadījumā min 60 minūtes, kas ir pietiekams laiks cilvēku evakuācijas veikšanai.

Montāžas un drošības nosacījumi:

Evakuācijas apgaismes vadu un kabeļu montāža jāveic atsevišķi no citu elektroiekārtu spēka vadiem, ievērojot normatīvajos aktos paredzētos attālumus. Vadi jāmontē segti aiz piekārtajiem griestiem u.c. konstrukcijās, stingri piestiprinot tos ar skavām pie nesošām būvkonstrukcijām (sienām, starpsienām, pārsegumiem). Ugunsgrēka signalizācijas montāžas gaitā ievērot prasības telpu interjeram. Montējot kabeļus caur starpsienām un pārsegumos, tie jāievelk caurulēs vai jāizmanto speciālie kabeļu kanāli. Vietās, kur elektroinstalācija veikta atklāti, jāparedz tās aizsardzība no mehāniskiem bojājumiem augstumā ne mazāk par 2,2 m no grīdas līmeņa.

Visas vadības līnijas, kā arī sakari ar izpild- un kontroles iekārtām jāveic ar speciāla tipa kabeļiem, kuru ugunsizturība ir vismaz 30 min. Gaismekļu elektrobarošanas līnijas jāveic ar speciāla tipa kabeļiem, kuru ugunsizturība ir vismaz 30 min .

Montāžas darbu izpildes laikā jānodrošina nepieciešamie tehniskie un drošības tehnikas pasākumi iekārtas montāžas darbu drošajai veikšanai. Iekārtu montāža jāveic atbilstoši normatīvo aktu prasībām, ievērojot ierīču un materiālu tehnisko pašu (instrukciju) prasības.

Kabeļu līniju izvietošanu un likšanu precizēt atkarībā no citu komunikāciju uzlikšanas vietas, izmantojot brīvu apjomu aiz piekargriestiem un komunikācijas šahtās. Kabeļu likšanu pārsegumos veikt plastmasas cauruļu nogriežņos Ø 16 mm.

Jāveic centrāla baterijas korpusa u.c. sistēmas iekārtu sazemēšana atbilstoši piemērojamo normatīvu prasībām personāla aizsardzībai izolācijas bojājuma gadījumā. Sazemēšanai izmantot objekta zemējuma kontūru. Sazemējuma pretestībai jābūt ne lielākai par 10 ϑ, elektroinstalācijas izolācijas pretestībai – ne mazākai par 10 Mϑ.

Pirms ekspluatācijas uzsākšanas ugunsgrēka signalizācijas sistēmu nodot ekspluatācijā ar aktu atbilstoši Vispārīgo būvnoteikumu 155.p. un 11.pielikuma prasībām. Pieņemšanas komisijas sastāvā tiek iekļauti pasūtītāja, projektētāja un darbu izpildītāja (uzņēmēja) pārstāvji.

Evakuācijas apgaismes sistēmas ekspluatācijas noteikumi

Pēc sistēmas nodošanas ekspluatācijā tās tehniskā apkope jāveic atbilstoši Ministru kabineta 2004.gada 17.februāra noteikumu Nr.82 „Ugunsdrošības noteikumi” 6.1. un 6.2. sadaļas prasībām.

Evakuācijas apgaismes sistēmai ir nepieciešama attiecīga ikdienas, ikmēneša, ceturkšņa, pusgada un gada tehniskā apkope. Sakarā ar to ir nepieciešams sistēmas ekspluatācijai norīkot speciāli apmācītu apkalpojošo personālu, kas veiks šo sistēmu tehnisko apkopi un remontu. Gadījumā, ja tāda personāla objektā nav, jānoslēdz līgums ar attiecīgu specializētu organizāciju par sistēmas tehnisko apkopi un remontu.

Evakuācijas apgaismes sistēmu uztur darba kārtībā un ekspluatē saskaņā ar iekārtu ražotāju tehniskās dokumentācijas un objektā izstrādātā un apstiprinātā tehniskās apkopes reglamenta prasībām. Evakuācijas apgaismes sistēmas lietotajam jānodrošina iespējamo bojājumu novēršana 24 stundas laikā pēc to atklāšanas.

Evakuācijas apgaismes sistēmas tehniskās apkopes reglamentu izstrādā tehniskās apkopes organizācija un apstiprina objekta vadītājs.

Projektā pieņemtie risinājumi nodrošina ugunsgrēka signalizācijas sistēmas drošu un efektīvu darbību gadījumā, ja tās ekspluatācijas gaitā tiks ievērotas normatīvo aktu, standartu, apkopes darbu reglamentu un objekta iekšējās darba kārtības noteikumu prasības.

SIA “Norteks AE” valdes loceklis Andrejs Jegorovs

"AVK" RASĒJUMU SARAKSTS

N.p.k.	Lapas nosaukums	Piezīmes
1	VISPĀRĪGIE RĀDĪTĀJI	AVK-1
2	VENTILĀCIJA. PAGRABSTĀVA PLĀNS	AVK-2
3	VENTILĀCIJA. 1. STĀVA PLĀNS	AVK-3
4	VENTILĀCIJA. 2. STĀVA PLĀNS	AVK-4
5	VENTILĀCIJA. 3. STĀVA PLĀNS	AVK-5
6	VENTILĀCIJA. JUMTA PLĀNS	AVK-6
7	VENTILĀCIJAS SISTĒMAS SHĒMAS	AVK-7
8	VENTILĀCIJAS SISTĒMAS SHĒMAS	AVK-8
9	VENTILĀCIJAS SISTĒMAS SHĒMAS	AVK-9
10	KALORIFERU SILTUMAPGĀDES SHĒMAS	AVK-10
11	APKURE. PAGRABSTĀVA PLĀNS	AVK-11
12	APKURE. 1. STĀVA PLĀNS	AVK-12
13	APKURE. 2. STĀVA PLĀNS	AVK-13
14	APKURE. 3. STĀVA PLĀNS	AVK-14
15	APKURES SISTĒMAS SHĒMAS	AVK-15
16	APKURES SISTĒMAS SHĒMAS	AVK-16
17	VISPĀRĪGIE RĀDĪTĀJI	SM-17
18	SILTUMAMEZGLA PRINCIPIĀLĀ SHĒMA	SM-18
19	PLĀNS UN GRIEZUMS M1:50	SM-19

VENTILĀCIJAS SISTĒMU RAKSTUROJUMS

			VENTILATORS					UTILIZĀTORS				GAISA SILDĪTĀJS						GAISA DZĒSĒTĀJS					FILTRS		PIEZĪMES
Sistēmas nr.	Sk.	Apkalpojamās telpas nosaukums	Iekārtas agregāta tips	L, m³/h	P, Pa	Nel, kW	Fāzes	Tips	Gaisa temperatura °C no	Gaisa temperatura °C līdz	Siltuma slodzes kW	Tips	Sk.	Gaisa temperatura °C no	Gaisa temperatura °C līdz	Siltuma slodzes kW	kPa (water)	Tips	Gaisa temperatura °C no	Gaisa temperatura °C līdz	Siltuma slodzes kW	kPa (water)	Tips	Tīrīb. klase	
PN1	P	Boksa zāle	PN1	4000	250	1,10	~3 f	Rotorveida siltummainis	-24	+11,1	44,5	Ūdens gaisa sildītājs +40% etilen.	1	+11,1	+20	12	1,65		-	-	-	-	kab.	F7	2511x1340x1420 m=611kg
	N	Boksa zāle		4000	250	1,10	~3 f																kab.	M5	
PN2	P	Pagrabstava un 1.stāva telpas	PN2	4234	350	1,50	~3 f	Rotorveida siltummainis	-24	+2,8	36,5	Ūdens gaisa sildītājs +40% etilen.	1	+2,8	+20	24,5	1,30		-	-	-	-	kab.	F7	2511x1340x1420 m=591kg
	N	Pagrabstava un 1.stāva telpas		3256	361	1,10	~3 f																kab.	M5	
N3	N	WC telpas	Kanala ventilators KE-50-25-4	960	200	0,22	~1 f																		

SILTUMA SLODŽU TABULA (kW)

Ēkas nosaukums	Gada periodi ar t [°C]	Siltuma patēriņš, kw				Aukstuma patēriņš kW	Ustādīto el. dzin. jauda kW
		Apkurei kW	Venti-lācijai kW	Karstā ūdens apgādei	Kopā kW		
"Cietokšņa ielā 61, Daugavpilī telpu atjaunošana"	-24	79	-	100	179	-	2
Silt. slodze pēc atj.:	-24	72,6	36,5	135	244,1	-	7,02

IZMANTOTO DOKUMENTU UN NORMATĪVU SARAKSTS

Apzīm.	Nosaukums	Piezīmes
LBN 231-15	Dzīvojamo un publisko ēku apkure un ventilācija	
LBN 208-15	Publiskas būves	
LBN 003-15	Būvklimatoloģija	
LBN 002-15	Ēku norobežojošo konstrukciju siltumtehnika	
LBN 201-015	Būvju ugunsdrošība	
LBN 202-15	Būvprojekta saturs un noformēšana	

Šī būvprojekta AVK daļas risinājumi atbilst Latvijas būvnormatīvu un citu normatīvo aktu, kā arī tehnisko vai īpašo noteikumu prasībām.

Būvprojekta daļas vadītājs — Oskars Novickis (vārds un uzvārds)

LSGŪTIS 3-01153 (sertifikata nr.)

(datums) (paraksts)

Visas atsauces uz iekārtu, materiālu un izstrādājumu izgatavotāju firmām, kuras norādītas būvprojektā, liecina tikai par šo izstrādājumu un iekārtu kvalitātes un apkalpošanas līmeni. Specifikācijās norādīto iekārtu un materiālu nomaiņa ir iespējama ar citām tehniski analogām iekārtām un materiāliem.

NORTEKS

SIA "Norteks AE"
LR Uzņēmuma reģ.Nr. 41503018541
Būvkomersanta reģ.Nr. 2079-R
Muitas ielā 3e, Daugavpils
LV-5400, Latvija
Tel.: 65425127, Fax.: 65421743

AMATA NOSAUKUMS	VĀRDS, UZVĀRDS	PARAKSTS	DATUMS
Darbu vadītājs:	O.Novickis		12.2017
Izstrādāja:	O.Novickis		12.2017

Pasūtītājs: **Daugavpils pilsētas dome reģ. Nr. 90000077325**

Objekts: **"Cietokšņa ielā 61, Daugavpilī telpu atjaunošana"**

Adrese: *Cietokšņa ielā 61, Daugavpils, Latvija, LV-5401*

VISPĀRĪGIE RĀDĪTĀJI

ARHĪVA REĢISTRĀCIJAS Nr.	RASĒJUMA MARKA, Nr.	STADIJA	MĒROGS	LAPA	LAPAS
	AVK	BP	1:100	1	19

Ventilācija. Pagraba plāns
M:100

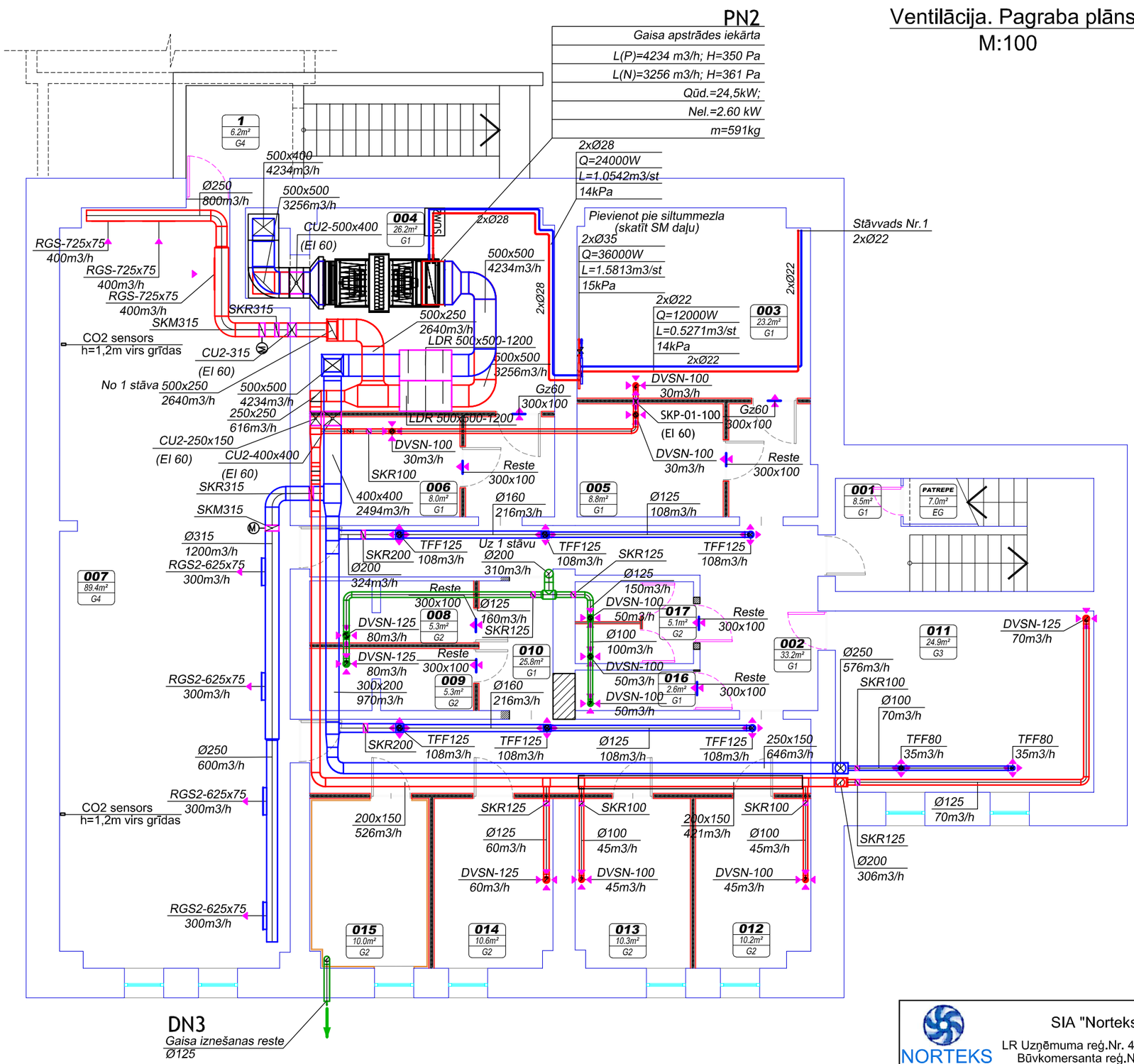

TELPU EKSPLIKĀCIJA

Telpas Nr.	Nosaukums	Platība m²	Piezīmes
001	kāpņu telpa	8.50	patrepe 7.50
002	priekštelpa ar gaiteni	33.20	
003	siltummezgls	23.20	
004	ventkamera	26.20	
005	sporta inventāra noliktava	8.80	
006	sporta inventāra noliktava	8.00	
007	trenažieru zāle	89.40	
008	dušas telpa	5.30	
009	dušas telpa	5.30	
010	gaitenis	25.80	
011	kabinets	24.90	
012	ģērbtuve	10.20	
013	ģērbtuve	10.30	
014	relaksācijas telpa	10.70	
015	sauna	15.60	
016	tualešu telpu grupa	2.60	
017	personāla wc	4.10	
	kopā	312.10	319.60

APZĪMĒJUMI

N1 - ventilācijas sistēmas apzīmējums
Ø315 - gaisa vada izmērs (diametrs)
L990 - gaisa daudzums (m³/h)
RGS2-225x75 - pieplūdes reste (marka-izmers)
RGS-225x75 - nosūces reste (marka-izmers)
TFF-100 - pieplūdes difuzors (marka-diametrs)
DVSN-100 - nosūces difuzors (marka-diametrs)
SKR100 - regulējošs vārsts (marka-diametrs)
SKM100 - regulējošs vārsts (marka-diametrs)

- trokšņa slāpētājs
- regulējošs vārsts
- ugunsaizturošs vārsts
- motorizēts vārsts
- tīrīšanas lūka

PIEZĪMES

1. Augstuma atzīmes metros, pārējie izmēri mm.
2. Montāžas darbus veikt, ievērojot vietējos apstākļus.
3. Augstuma atzīmes precizēt uz vietas

NORTEKS
SIA "Norteks AE"
LR Uzņēmuma reģ.Nr. 41503018541
Būvkomersanta reģ.Nr. 2079-R
Muitas ielā 3e, Daugavpils
LV-5400, Latvija
Tel.: 65425127, Fax.: 65421743

Pasūtītājs: **Daugavpils pilsētas dome reģ. Nr. 90000077325**

Objekts: **"Cietokšņa ielā 61, Daugavpilī telpu atjaunošana"**

Adrese: *Cietokšņa ielā 61, Daugavpils, Latvija, LV-5401*

AMATA NOSAUKUMS	VĀRDS, UZVĀRDS	PARAKSTS	DATUMS
Darbu vadītājs:	O.Novickis		12.2017
Izstrādāja:	O.Novickis		12.2017

VENTILĀCIJA.PAGRABA PLĀNS

ARHĪVA REĢISTRĀCIJAS Nr.	RASĒJUMA MARKA, Nr.	STADIJA	MĒROGS	LAPA	LAPAS
	AVK	AK	1:100	2	

Ventilācija. 1. stāva plāns
M:100

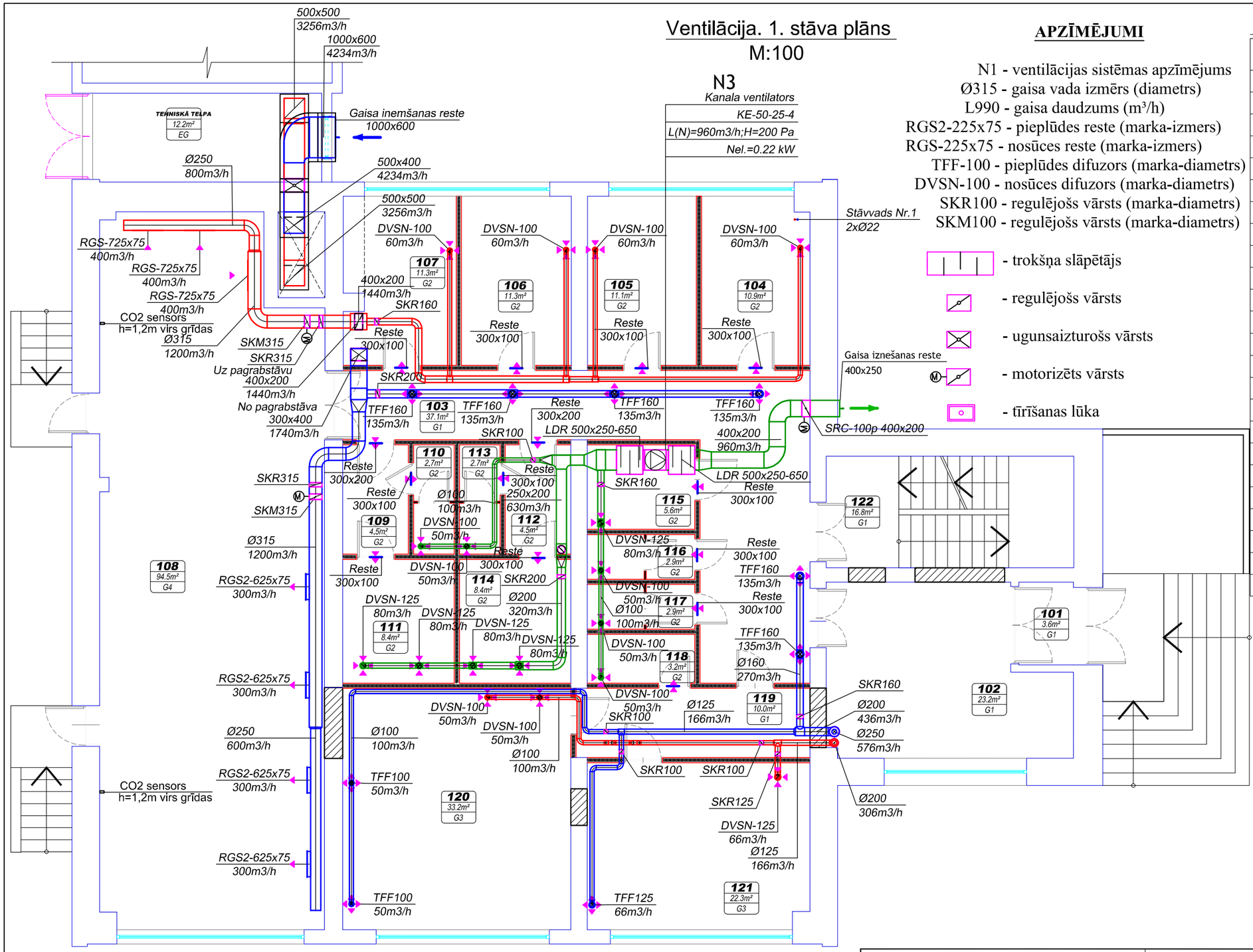

N3
Kanala ventilators
KE-50-25-4
L(N)=960m3/h;H=200 Pa
Nel.=0.22 kW

APZĪMĒJUMI

N1 - ventilācijas sistēmas apzīmējums
Ø315 - gaisa vada izmērs (diametrs)
L990 - gaisa daudzums (m³/h)
RGS2-225x75 - pieplūdes reste (marka-izmers)
RGS-225x75 - nosūces reste (marka-izmers)
TFF-100 - pieplūdes difuzors (marka-diametrs)
DVSN-100 - nosūces difuzors (marka-diametrs)
SKR100 - regulējošs vārsts (marka-diametrs)
SKM100 - regulējošs vārsts (marka-diametrs)

- trokšņa slāpētājs
- regulējošs vārsts
- ugunsaizturošs vārsts
- motorizēts vārsts
- tīrīšanas lūka

TELPU EKSPLIKĀCIJA

Telpas Nr.	Nosaukums	Platība m²	Piezīmes
101	vējtveris	3.60	
102	ieejas vestibils	23.20	
103	foaje	37.10	
104	ģērbtuve	10.90	
105	ģērbtuve	11.10	
106	ģērbtuve	11.30	
107	ģērbtuve	11.30	
108	sporta zāle	94.50	
109	dušu priekštelpa	4.50	
110	tualete	2.70	
111	dušas telpa	8.40	
112	dušas priekštelpa	4.50	
113	tualete	2.70	
114	dušas telpa	8.40	
115	tualete un dušas telpa	5.60	invalīdiem
116	tualete	2.90	
117	tualete	2.90	
118	tualete	3.20	
119	priekštelpa	10.00	
120	kabinets	33.20	
121	kabinets	22.30	
122	kāpņu telpa	16.80	
	kopā	331.10	330.10

PIEZĪMES

1. Augstuma atzīmes metros, pārējie izmēri mm.
2. Montāžas darbus veikt, ievērojot vietējos apstākļus.
3. Augstuma atzīmes precizēt uz vietas

NORTEKS
SIA "Norteks AE"
LR Uzņēmuma reģ.Nr. 41503018541
Būvkomersanta reģ.Nr. 2079-R
Muitas ielā 3e, Daugavpils
LV-5400, Latvija
Tel.: 65425127, Fax.: 65421743

Pasūtītājs: **Daugavpils pilsētas dome reģ. Nr. 90000077325**

Objekts: **"Cietokšņa ielā 61, Daugavpilī telpu atjaunošana"**

Adrese: *Cietokšņa ielā 61, Daugavpils, Latvija, LV-5401*

VENTILĀCIJA.1. STĀVA PĀRBŪVES PLĀNS

AMATA NOSAUKUMS	VĀRDS, UZVĀRDS	PARAKSTS	DATUMS
Darbu vadītājs:	O.Novickis		12.2017
Izstrādāja:	O.Novickis		12.2017

ARHĪVA REĢISTRĀCIJAS Nr.	RASĒJUMA MARKA, Nr.	STADIJA	MĒROGS	LAPA	LAPAS
	AVK	AK	1:100	3	

Ventilācija. 2. stāva plāns
M:100

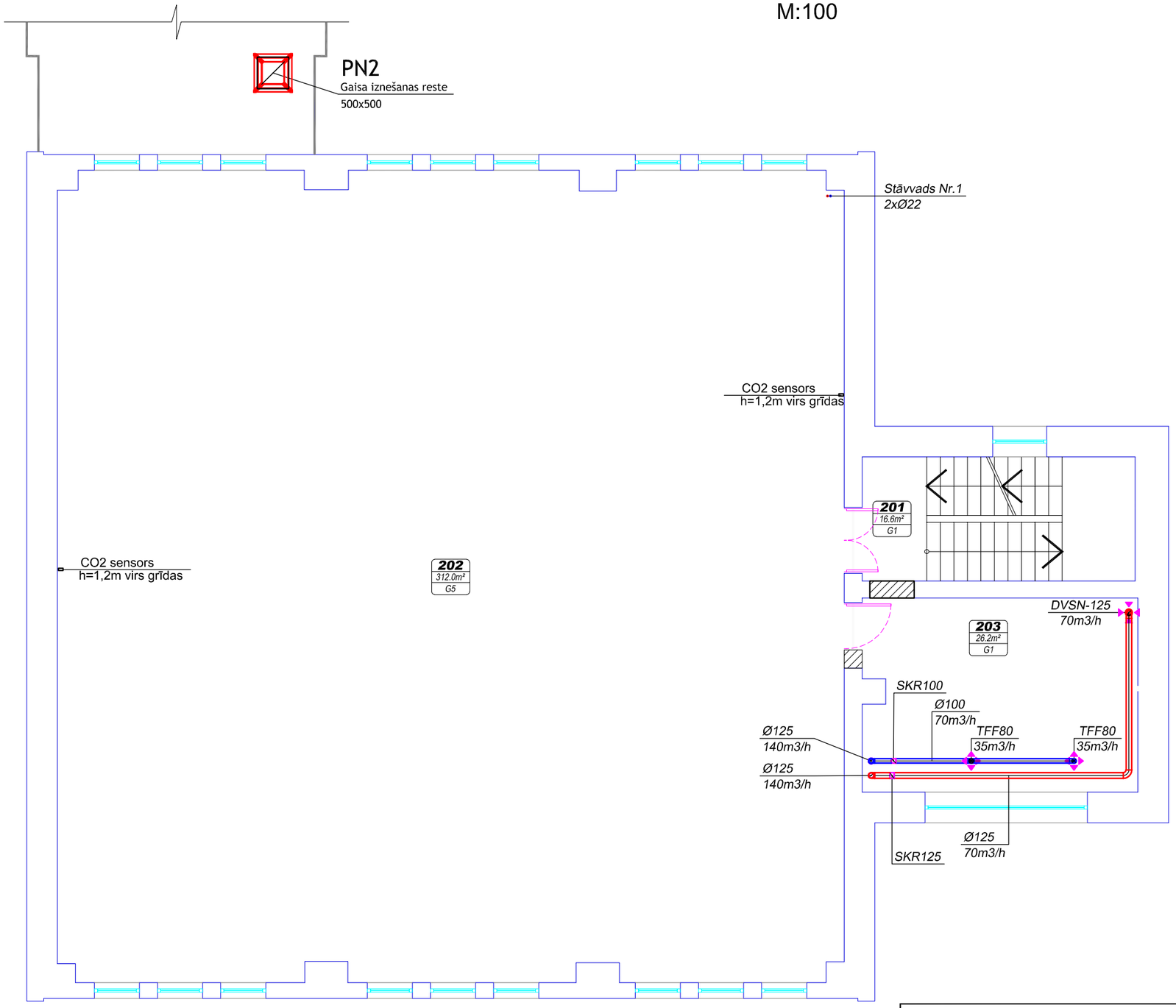

TELPU EKSPLIKĀCIJA

Telpas Nr.	Nosaukums	Platība m²	Piezīmes
201	*kāpņu telpa*	16.60	0.00
202	*boksa zāle*	311.00	0.00
203	*kabinets*	26.20	0.00
	kopā	353.80	0.00

APZĪMĒJUMI

N1 - ventilācijas sistēmas apzīmējums
Ø315 - gaisa vada izmērs (diametrs)
L990 - gaisa daudzums (m³/h)
RGS2-225x75 - pieplūdes reste (marka-izmers)
RGS-225x75 - nosūces reste (marka-izmers)
TFF-100 - pieplūdes difuzors (marka-diametrs)
DVSN-100 - nosūces difuzors (marka-diametrs)
SKR100 - regulējošs vārsts (marka-diametrs)
SKM100 - regulējošs vārsts (marka-diametrs)

- trokšņa slāpētājs
- regulējošs vārsts
- ugunsaizturošs vārsts
- motorizēts vārsts
- tīrīšanas lūka

PIEZĪMES

1. Augstuma atzīmes metros, pārējie izmēri mm.
2. Montāžas darbus veikt, ievērojot vietējos apstākļus.
3. Augstuma atzīmes precizēt uz vietas

NORTEKS
SIA "Norteks AE"
LR Uzņēmuma reģ.Nr. 41503018541
Būvkomersanta reģ.Nr. 2079-R
Muitas ielā 3e, Daugavpils
LV-5400, Latvija
Tel.: 65425127, Fax.: 65421743

Pasūtītājs: **Daugavpils pilsētas dome reģ. Nr. 90000077325**

Objekts: **"Cietokšņa ielā 61, Daugavpilī telpu atjaunošana"**

Adrese: *Cietokšņa ielā 61, Daugavpils, Latvija, LV-5401*

AMATA NOSAUKUMS	VĀRDS, UZVĀRDS	PARAKSTS	DATUMS
Darbu vadītājs:	O.Novickis		12.2017
Izstrādāja:	O.Novickis		12.2017

VENTILĀCIJA.2. STĀVA PĀRBŪVES PLĀNS

ARHĪVA REĢISTRĀCIJAS Nr.	RASĒJUMA MARKA, Nr.	STADIJA	MĒROGS	LAPA	LAPAS
	AVK	AK	1:100	4	

Ventilācija. 3. stāva plāns
M:100

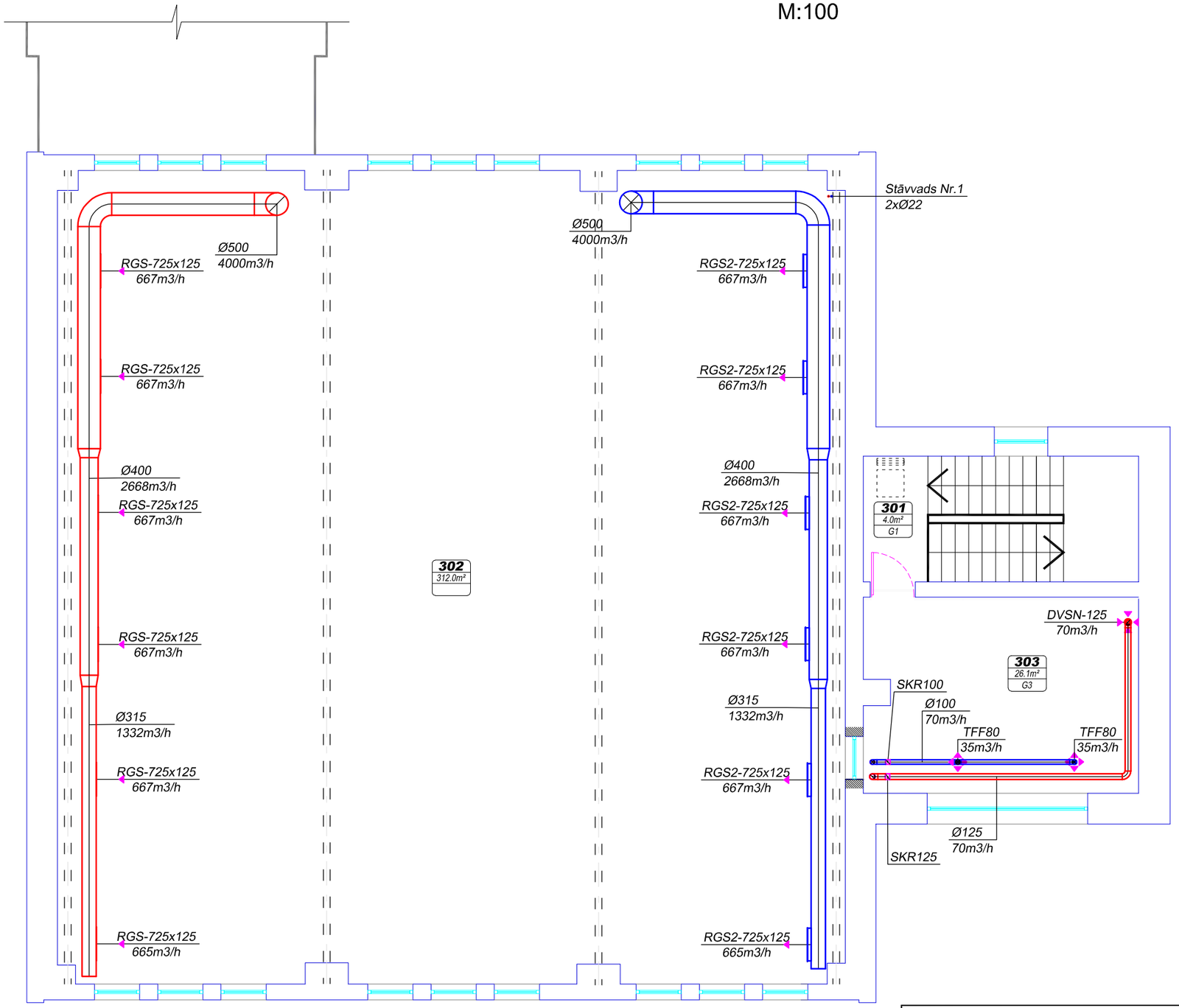

TELPU EKSPLIKĀCIJA

Telpas Nr.	Nosaukums	Platība m²	Piezīmes
301	*kāpņu telpa*	4.00	0.00
302	*boksa zāles otrā gaisma*	311.00	0.00
303	*kabinets*	26.10	0.00
	kopā	341.10	0.00

APZĪMĒJUMI

N1 - ventilācijas sistēmas apzīmējums
Ø315 - gaisa vada izmērs (diametrs)
L990 - gaisa daudzums (m³/h)
RGS2-225x75 - pieplūdes reste (marka-izmers)
RGS-225x75 - nosūces reste (marka-izmers)
TFF-100 - pieplūdes difuzors (marka-diametrs)
DVSN-100 - nosūces difuzors (marka-diametrs)
SKR100 - regulējošs vārsts (marka-diametrs)
SKM100 - regulējošs vārsts (marka-diametrs)

- trokšņa slāpētājs
- regulējošs vārsts
- ugunsaizturošs vārsts
- motorizēts vārsts
- tīrīšanas lūka

PIEZĪMES

1. Augstuma atzīmes metros, pārējie izmēri mm.
2. Montāžas darbus veikt, ievērojot vietējos apstākļus.
3. Augstuma atzīmes precizēt uz vietas

NORTEKS
SIA "Norteks AE"
LR Uzņēmuma reģ.Nr. 41503018541
Būvkomersanta reģ.Nr. 2079-R
Muitas ielā 3e, Daugavpils
LV-5400, Latvija
Tel.: 65425127, Fax.: 65421743

Pasūtītājs: **Daugavpils pilsētas dome reģ. Nr. 90000077325**

Objekts: **"Cietokšņa ielā 61, Daugavpilī telpu atjaunošana"**

Adrese: *Cietokšņa ielā 61, Daugavpils, Latvija, LV-5401*

VENTILĀCIJA. 3. STĀVA PLĀNS

AMATA NOSAUKUMS	VĀRDS, UZVĀRDS	PARAKSTS	DATUMS
Darbu vadītājs:	O.Novickis		12.2017
Izstrādāja:	O.Novickis		12.2017

ARHĪVA REĢISTRĀCIJAS Nr.	RĀSĒJUMA MARKA, Nr.	STADIJA	MĒROGS	LAPA	LAPAS
	AVK	AK	1:100	5	

Ventilācija. Jumta plāns
M:100

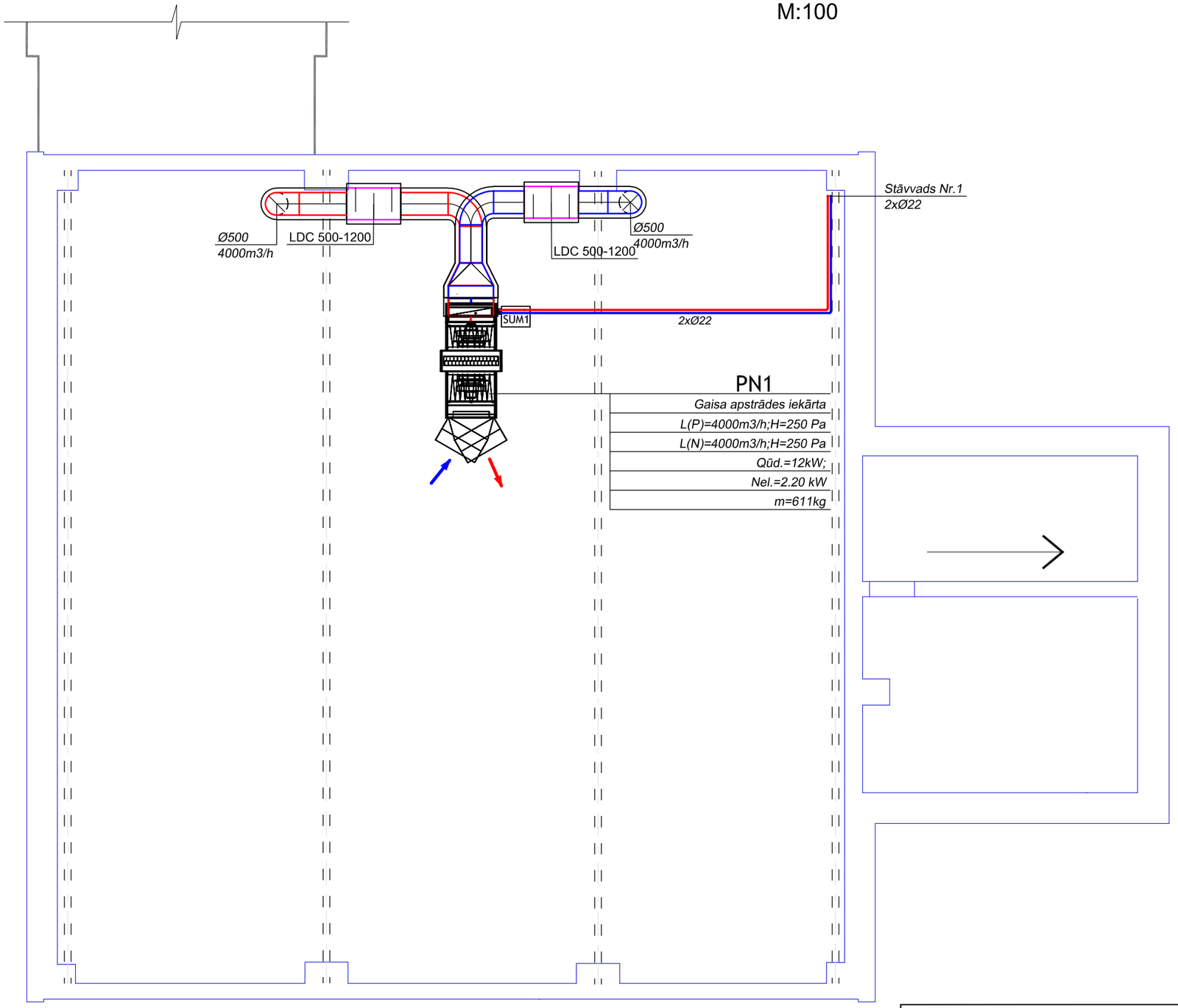

TELPU EKSPLIKĀCIJA

Telpas Nr.	Nosaukums	Platība m²	Piezīmes
301	*kāpņu telpa*	4.00	0.00
302	*boksa zāles otrā gaisma*	311.00	0.00
303	*kabinets*	26.10	0.00
	kopā	341.10	0.00

APZĪMĒJUMI

N1 - ventilācijas sistēmas apzīmējums
Ø315 - gaisa vada izmērs (diametrs)
L990 - gaisa daudzums (m³/h)
RGS2-225x75 - pieplūdes reste (marka-izmers)
RGS-225x75 - nosūces reste (marka-izmers)
TFF-100 - pieplūdes difuzors (marka-diametrs)
DVSN-100 - nosūces difuzors (marka-diametrs)
SKR100 - regulējošs vārsts (marka-diametrs)
SKM100 - regulējošs vārsts (marka-diametrs)

- trokšņa slāpētājs
- regulējošs vārsts
- ugunsaizturošs vārsts
- motorizēts vārsts
- tīrīšanas lūka

PIEZĪMES

1. Augstuma atzīmes metros, pārējie izmēri mm.
2. Montāžas darbus veikt, ievērojot vietējos apstākļus.
3. Augstuma atzīmes precizēt uz vietas

NORTEKS
SIA "Norteks AE"
LR Uzņēmuma reģ.Nr. 41503018541
Būvkomersanta reģ.Nr. 2079-R
Muitas ielā 3e, Daugavpils
LV-5400, Latvija
Tel.: 65425127, Fax.: 65421743

Pasūtītājs: **Daugavpils pilsētas dome reģ. Nr. 90000077325**

Objekts: **"Cietokšņa ielā 61, Daugavpilī telpu atjaunošana"**

Adrese: *Cietokšņa ielā 61, Daugavpils, Latvija, LV-5401*

VENTILĀCIJA.1. JUMTA PLĀNS

AMATA NOSAUKUMS	VĀRDS, UZVĀRDS	PARAKSTS	DATUMS
Darbu vadītājs:	O.Novickis		12.2017
Izstrādāja:	O.Novickis		12.2017

ARHĪVA REĢISTRĀCIJAS Nr.	RASĒJUMA MARKA, Nr.	STADIJA	MĒROGS	LAPA	LAPAS
	AVK	AK	1:100	6	

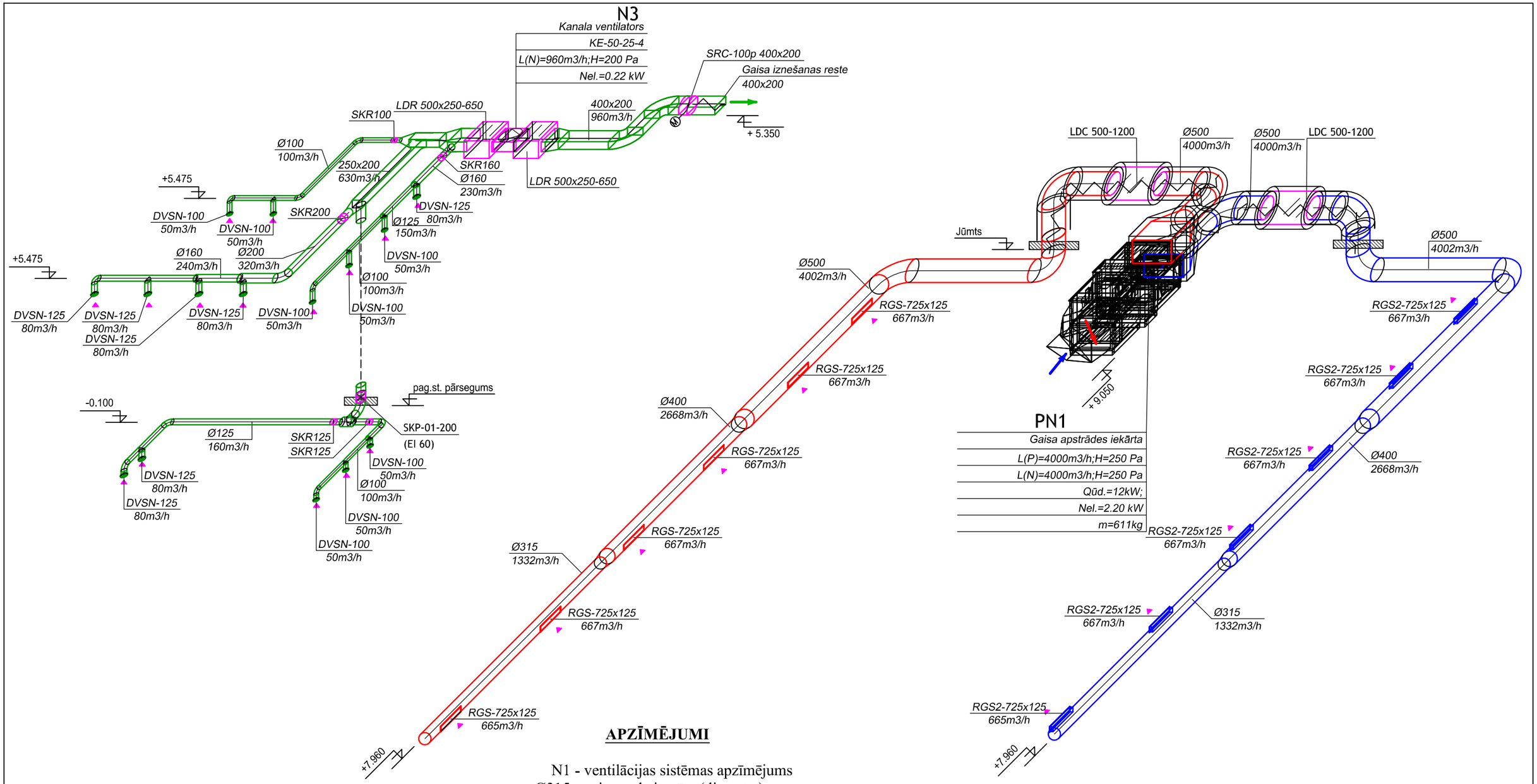

APZĪMĒJUMI

N1 - ventilācijas sistēmas apzīmējums
Ø315 - gaisa vada izmērs (diametrs)
L990 - gaisa daudzums (m³/h)
RGS2-225x75 - pieplūdes reste (marka-izmers)
RGS-225x75 - nosūces reste (marka-izmers)
TFF-100 - pieplūdes difuzors (marka-diametrs)
DVSN-100 - nosūces difuzors (marka-diametrs)
SKR100 - regulējošs vārsts (marka-diametrs)
SKM100 - regulējošs vārsts (marka-diametrs)

- trokšņa slāpētājs
- regulējošs vārsts
- ugunsaizturošs vārsts
- motorizēts vārsts
- tīrīšanas lūka

PIEZĪMES

1. Augstuma atzīmes metros, pārējie izmēri mm.
2. Montāžas darbus veikt, ievērojot vietējos apstākļus.
3. Augstuma atzīmes precizēt uz vietas

NORTEKS
SIA "Norteks AE"
LR Uzņēmuma reģ.Nr. 41503018541
Būvkomersanta reģ.Nr. 2079-R
Muitas ielā 3e, Daugavpils
LV-5400, Latvija
Tel.: 65425127, Fax.: 65421743

Pasūtītājs: **Daugavpils pilsētas dome reģ. Nr. 90000077325**

Objekts: **"Cietokšņa ielā 61, Daugavpilī telpu atjaunošana"**

Adrese: *Cietokšņa ielā 61, Daugavpils, Latvija, LV-5401*

AMATA NOSAUKUMS	VĀRDS, UZVĀRDS	PARAKSTS	DATUMS
Darbu vadītājs:	O.Novickis		12.2017
Izstrādāja:	O.Novickis		12.2017

VENTILĀCIJAS SISTĒMAS SHĒMAS

ARHĪVA REĢISTRĀCIJAS Nr.	RASĒJUMA MARKA, Nr.	STADIJA	MĒROGS	LAPA	LAPAS
	AVK	AK	1:100	7	

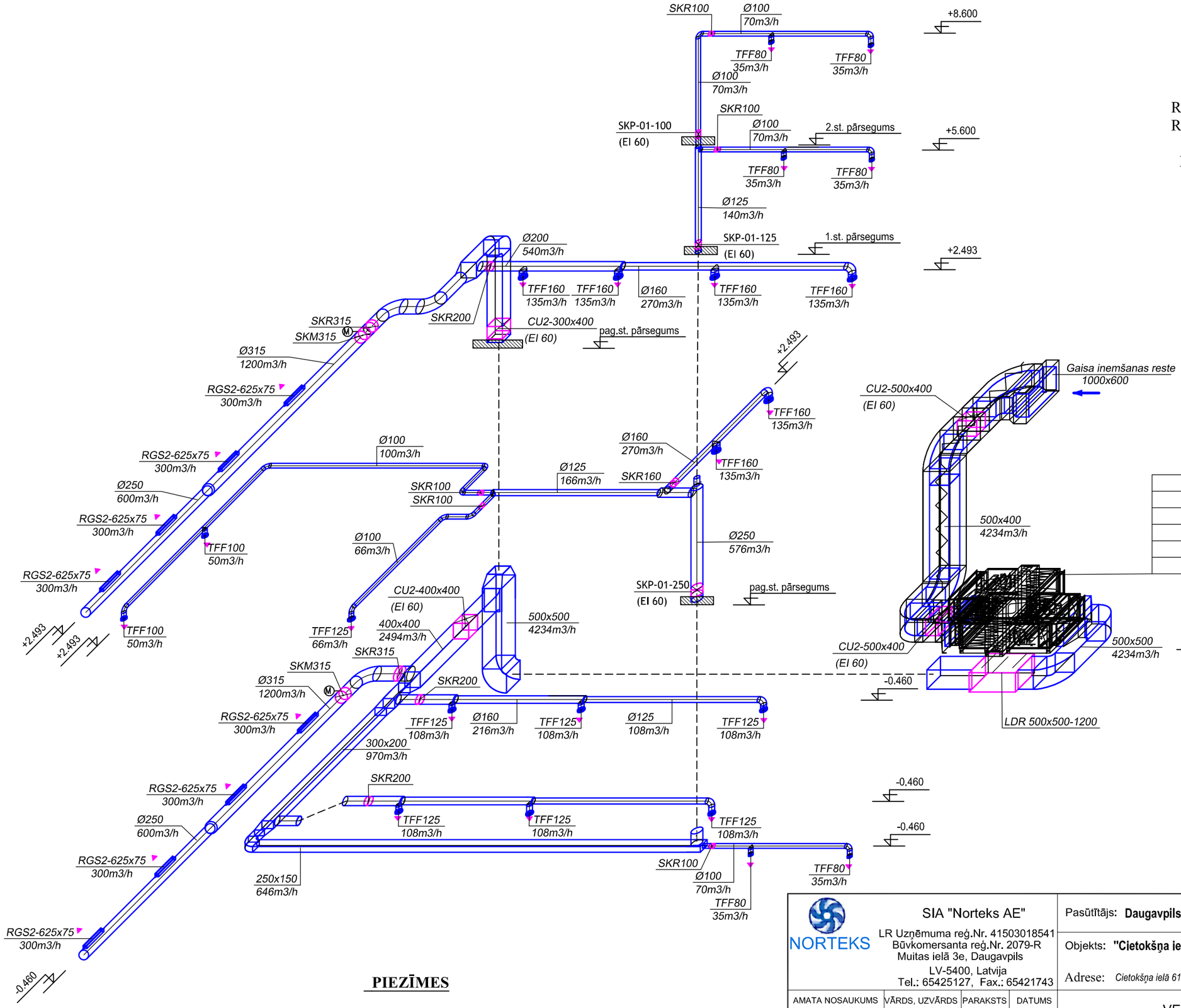

APZĪMĒJUMI

N1 - ventilācijas sistēmas apzīmējums
Ø315 - gaisa vada izmērs (diametrs)
L990 - gaisa daudzums (m³/h)
RGS2-225x75 - pieplūdes reste (marka-izmers)
RGS-225x75 - nosūces reste (marka-izmers)
TFF-100 - pieplūdes difuzors (marka-diametrs)
DVSN-100 - nosūces difuzors (marka-diametrs)
SKR100 - regulējošs vārsts (marka-diametrs)
SKM100 - regulējošs vārsts (marka-diametrs)

- trokšņa slāpētājs
- regulējošs vārsts
- ugunsaizturošs vārsts
- motorizēts vārsts
- tīrīšanas lūka

PN2(P)

Gaisa apstrādes iekārta
L(P)=4234 m3/h; H=350 Pa
L(N)=3256 m3/h; H=361 Pa
Qūd.=24,5kW;
Nel.=2.60 kW
m=591kg

PIEZĪMES

1. Augstuma atzīmes metros, pārējie izmēri mm.
2. Montāžas darbus veikt, ievērojot vietējos apstākļus.
3. Augstuma atzīmes precizēt uz vietas

NORTEKS
SIA "Norteks AE"
LR Uzņēmuma reģ.Nr. 41503018541
Būvkomersanta reģ.Nr. 2079-R
Muitas ielā 3e, Daugavpils
LV-5400, Latvija
Tel.: 65425127, Fax.: 65421743

Pasūtītājs: **Daugavpils pilsētas dome reģ. Nr. 90000077325**

Objekts: **"Cietokšņa ielā 61, Daugavpilī telpu atjaunošana"**

Adrese: *Cietokšņa ielā 61, Daugavpils, Latvija, LV-5401*

VENTILĀCIJAS SISTĒMAS SHĒMAS

AMATA NOSAUKUMS	VĀRDS, UZVĀRDS	PARAKSTS	DATUMS
Darbu vadītājs:	O.Novickis		12.2017
Izstrādāja:	O.Novickis		12.2017

ARHĪVA REĢISTRĀCIJAS Nr.	RASĒJUMA MARKA, Nr.	STADIJA	MĒROGS	LAPA	LAPAS
	AVK	AK	1:100	8	

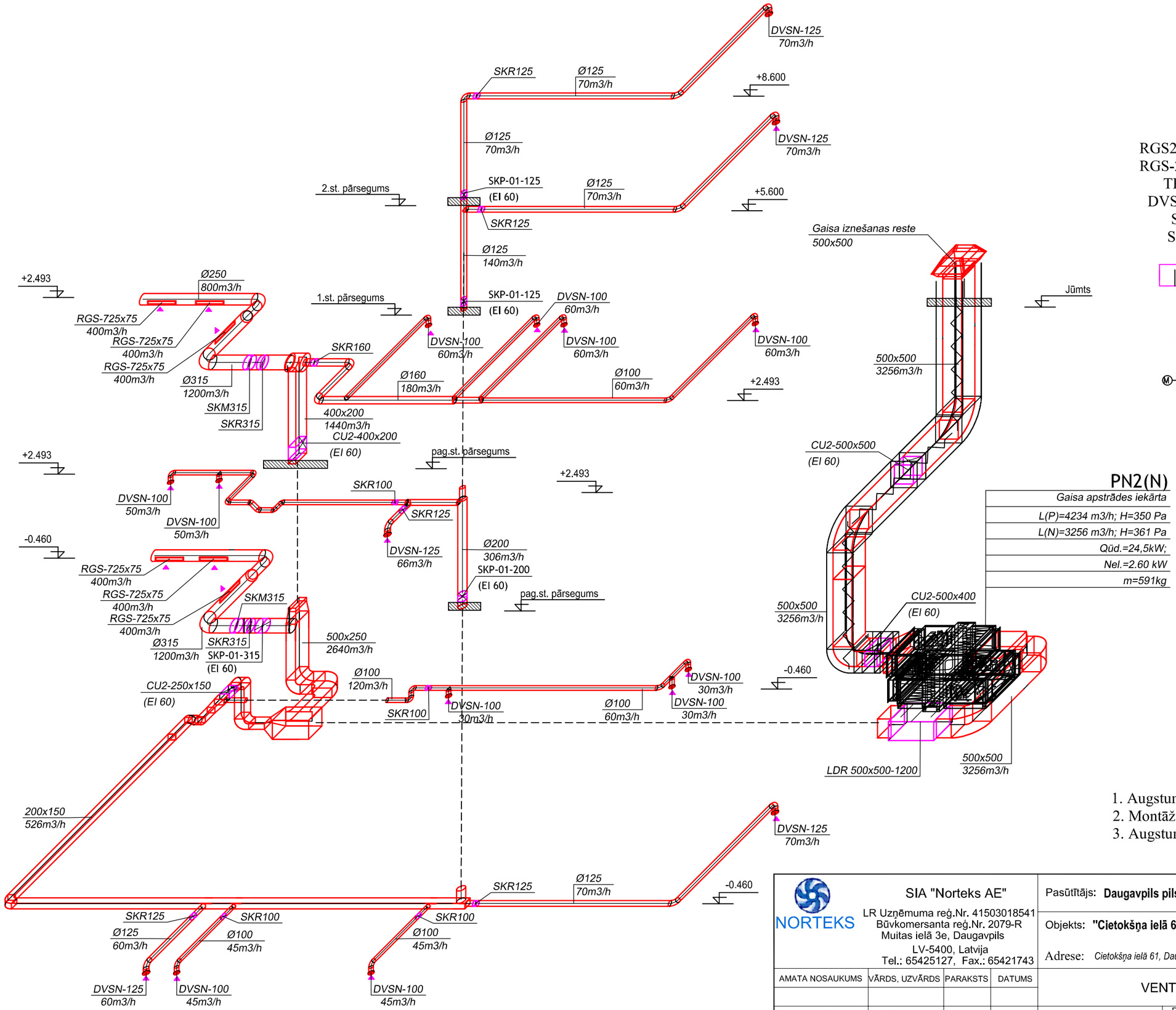

APZĪMĒJUMI

N1 - ventilācijas sistēmas apzīmējums
Ø315 - gaisa vada izmērs (diametrs)
L990 - gaisa daudzums (m³/h)
RGS2-225x75 - pieplūdes reste (marka-izmers)
RGS-225x75 - nosūces reste (marka-izmers)
TFF-100 - pieplūdes difuzors (marka-diametrs)
DVSN-100 - nosūces difuzors (marka-diametrs)
SKR100 - regulējošs vārsts (marka-diametrs)
SKM100 - regulējošs vārsts (marka-diametrs)

- trokšņa slāpētājs
- regulējošs vārsts
- ugunsaizturošs vārsts
- motorizēts vārsts
- tīrīšanas lūka

PN2(N)

Gaisa apstrādes iekārta
L(P)=4234 m3/h; H=350 Pa
L(N)=3256 m3/h; H=361 Pa
Qūd.=24,5kW;
Nel.=2.60 kW
m=591kg

PIEZĪMES

1. Augstuma atzīmes metros, pārējie izmēri mm.
2. Montāžas darbus veikt, ievērojot vietējos apstākļus.
3. Augstuma atzīmes precizēt uz vietas

NORTEKS

SIA "Norteks AE"
LR Uzņēmuma reģ.Nr. 41503018541
Būvkomersanta reģ.Nr. 2079-R
Muitas ielā 3e, Daugavpils
LV-5400, Latvija
Tel.: 65425127, Fax.: 65421743

Pasūtītājs: **Daugavpils pilsētas dome reģ. Nr. 90000077325**

Objekts: **"Cietokšņa ielā 61, Daugavpilī telpu atjaunošana"**

Adrese: *Cietokšņa ielā 61, Daugavpils, Latvija, LV-5401*

VENTILĀCIJAS SISTĒMAS SHĒMAS

AMATA NOSAUKUMS	VĀRDS, UZVĀRDS	PARAKSTS	DATUMS
Darbu vadītājs:	O.Novickis		12.2017
Izstrādāja:	O.Novickis		12.2017

ARHĪVA REĢISTRĀCIJAS Nr.	RASĒJUMA MARKA, Nr.	STADIJA	MĒROGS	LAPA	LAPAS
	AVK	AK	1:100	9	

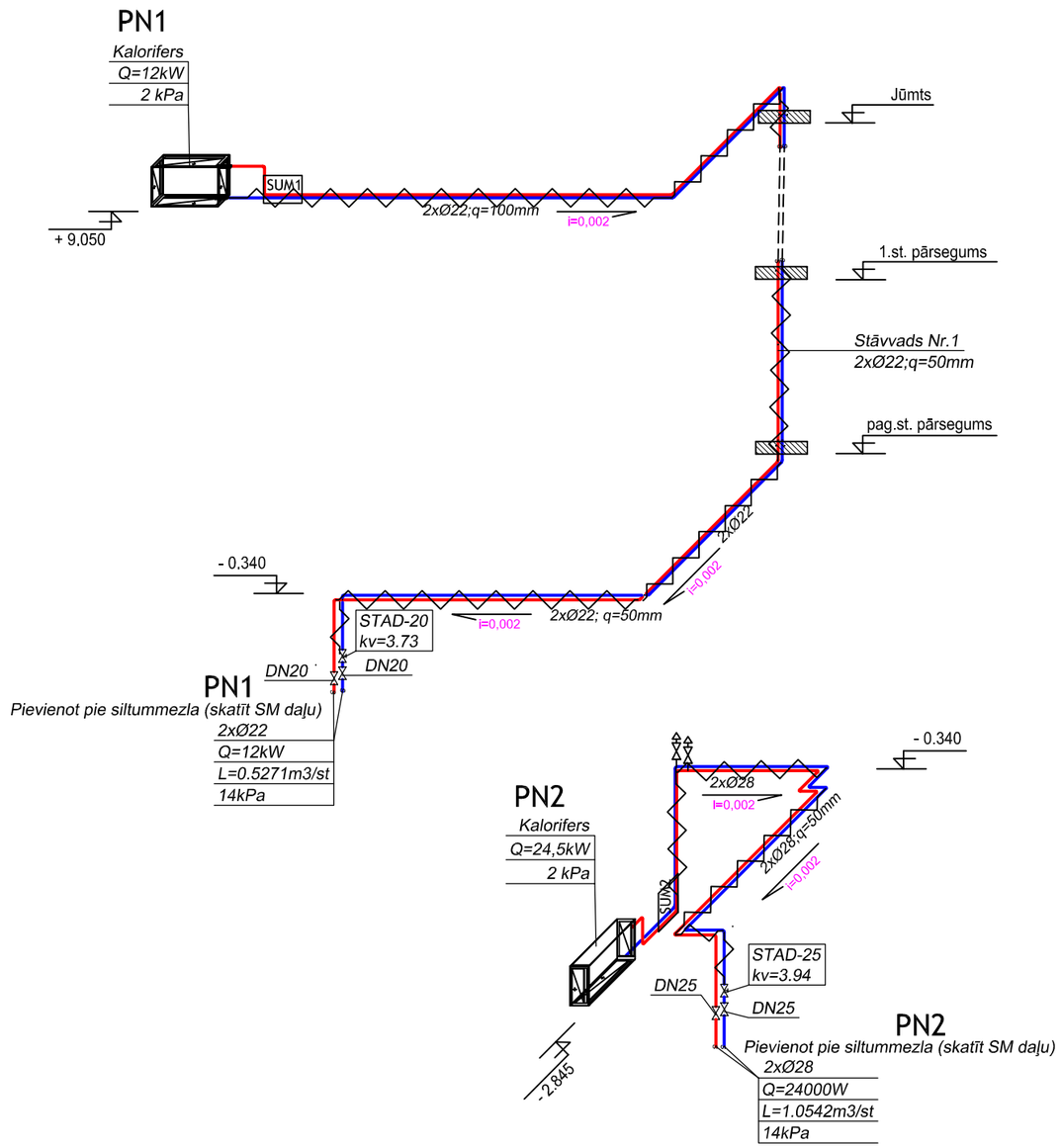

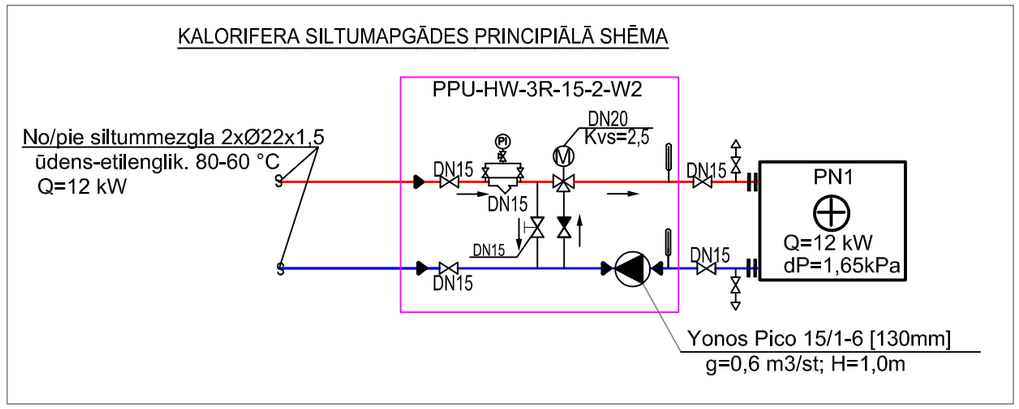

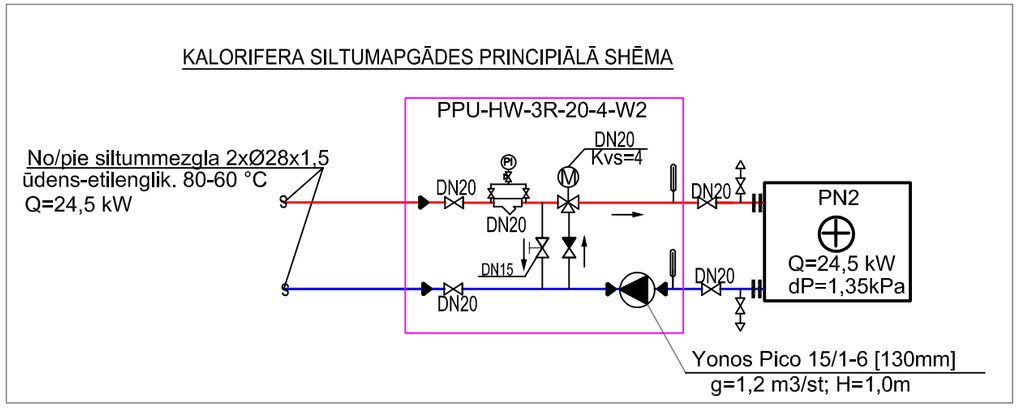

APZĪMĒJUMI

Nosaukums	Apzīmējums	Nosaukums	Apzīmējums	Nosaukums	Apzīmējums
Turpgaitas cauruļvads	Ø28	Lodveida noslēgvārsts		Termometrs	
Atpakaļgaitas cauruļvads	Ø28	Balansēšanas vārsts		Manometrs	
Diametra maiņa		Iztukšošanas ventilis		Cirkulācijas sūknis	
Vienvirziena vārsts		Atgaisotājs		Trīsceļu vārsts ar motoru	

PIEZĪMES

1. Augstuma atzīmes metros, pārējie izmēri mm.
2. Augstuma atzīmes precizēt uz vietas.
3. Ūz cauruļvadiem zemākajos punktos ieprojektēta izlaides armatūra,augstākajos pūnktos atgaisotāji.
4. Ugunsdrošo sienu šķersojumu vietās caurumu blīvēšana jāveic ar ugunsdrošajiem materiāliem.
6. Būvuzņēmējam pirms jebkura darba uzsākšanas ir jāpārliecinās par rasējumos sniegtajiem izmēriem un neatbilstības vai pretrunu gadījumā pirms darbu uzsākšanas ir jāgriežas pie būvprojekta autoriem neskaidrību novēršanai.

NORTEKS
SIA "Norteks AE"
LR Uzņēmuma reģ.Nr. 41503018541
Būvkomersanta reģ.Nr. 2079-R
Muitas ielā 3e, Daugavpils
LV-5400, Latvija
Tel.: 65425127, Fax.: 65421743

Pasūtītājs: **Daugavpils pilsētas dome reģ. Nr. 90000077325**

Objekts: **"Cietokšņa ielā 61, Daugavpilī telpu atjaunošana"**

Adrese: *Cietokšņa ielā 61, Daugavpils, Latvija, LV-5401*

KALORIFERU SILTUMAPGĀDES SHĒMAS

AMATA NOSAUKUMS	VĀRDS, UZVĀRDS	PARAKSTS	DATUMS
Darbu vadītājs:	O.Novickis		12.2017
Izstrādāja:	O.Novickis		12.2017

ARHĪVA REĢISTRĀCIJAS Nr.	RASĒJUMA MARKA, Nr.	STADIJA	MĒROGS	LAPA	LAPAS
	AVK	AK	1:100	10	

Apkure. Pagraba plāns
M:100

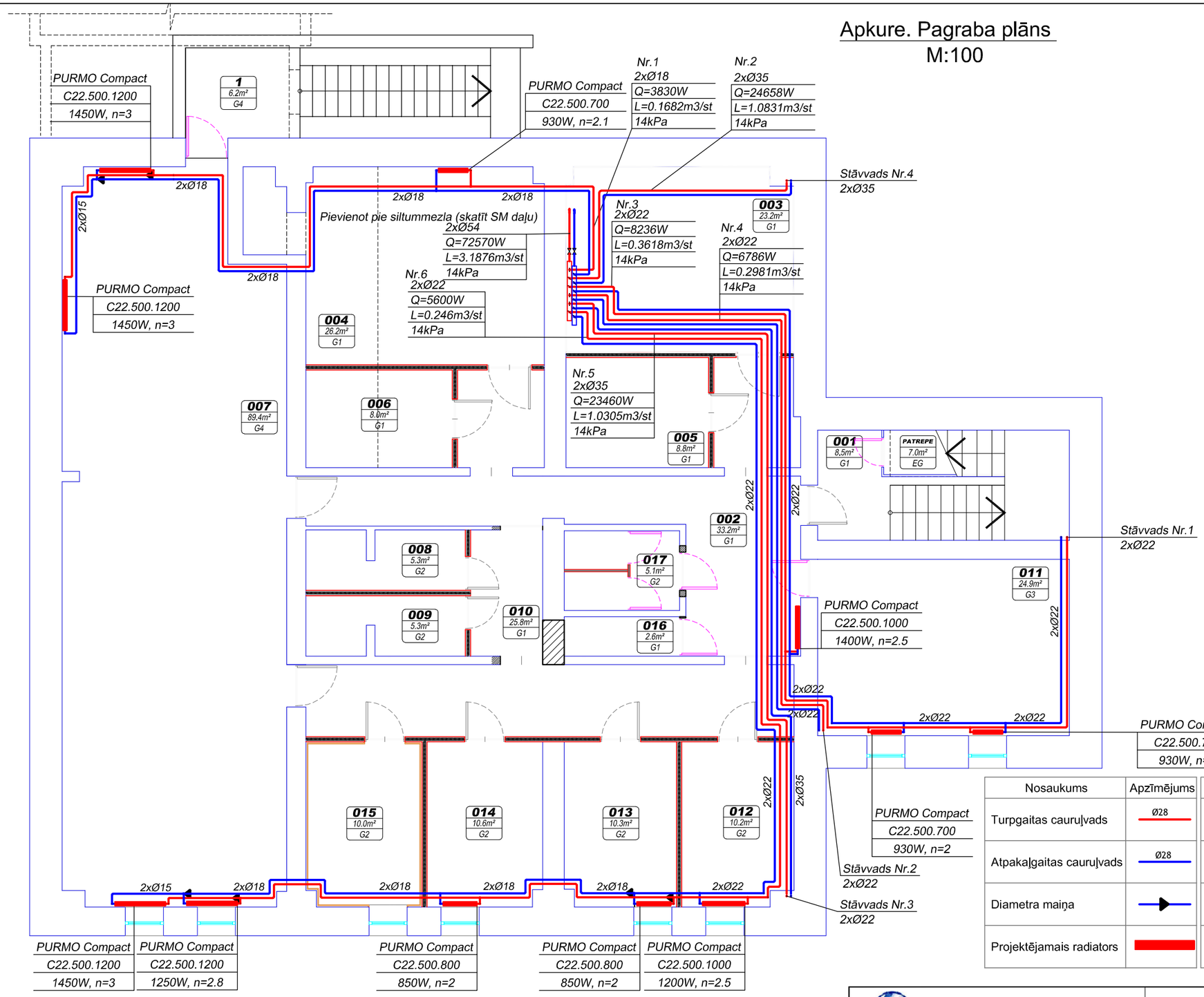

TELPU EKSPLIKĀCIJA

Telpas Nr.	Nosaukums	Platība m²	Piezīmes
001	kāpņu telpa	8.50	patrepe 7.50
002	priekštelpa ar gaiteni	33.20	
003	siltummezgls	23.20	
004	ventkamera	26.20	
005	sporta inventāra noliktava	8.80	
006	sporta inventāra noliktava	8.00	
007	trenažieru zāle	89.40	
008	dušas telpa	5.30	
009	dušas telpa	5.30	
010	gaitenis	25.80	
011	kabinets	24.90	
012	ģērbtuve	10.20	
013	ģērbtuve	10.30	
014	relaksācijas telpa	10.70	
015	sauna	15.60	
016	tualešu telpu grupa	2.60	
017	personāla wc	4.10	
	kopā	312.10	319.60

APZĪMĒJUMI

Nosaukums	Apzīmējums	Nosaukums	Apzīmējums	Nosaukums	Apzīmējums
Turpgaitas cauruļvads	Ø28	Lodveida noslēgvārsts		Siltuma jauda	600 W
Atpakaļgaitas cauruļvads	Ø28	Balansēšanas vārsts		Caurplūde	0.15 l/s
Diametra maiņa		Iztukšošanas ventilis		Izolācijas biezums, mm	q=30mm
Projektējamais radiators		Atgaisotājs		Radiatora marka-augstums-garums	C22.300.700

PIEZĪMES

1. Augstuma atzīmes metros, pārējie izmēri mm.
2. Augstuma atzīmes precizēt uz vietas.
3. Visiem radiatoriem pievadcaurules Ø15x1,0 mm.
4. Ūz cauruļvadiem zemākajos punktos ieprojektēta izlaides armatūra,augstākajos pūnktos atgaisotāji.
5. Ugunsdrošo sienu šķersojumu vietās caurumu blīvēšana jāveic ar ugunsdrošajiem materiāliem.
6. Būvuzņēmējam pirms jebkura darba uzsākšanas ir jāpārliecinās par rasējumos sniegtajiem izmēriem un neatbilstības vai pretrunu gadījumā pirms darbu uzsākšanas ir jāgriežas pie būvprojekta autoriem neskaidrību novēršanai.

NORTEKS
SIA "Norteks AE"
LR Uzņēmuma reģ.Nr. 41503018541
Būvkomersanta reģ.Nr. 2079-R
Muitas ielā 3e, Daugavpils
LV-5400, Latvija
Tel.: 65425127, Fax.: 65421743

Pasūtītājs: **Daugavpils pilsētas dome reģ. Nr. 90000077325**

Objekts: **"Cietokšņa ielā 61, Daugavpilī telpu atjaunošana"**

Adrese: *Cietokšņa ielā 61, Daugavpils, Latvija, LV-5401*

AMATA NOSAUKUMS	VĀRDS, UZVĀRDS	PARAKSTS	DATUMS
Darbu vadītājs:	O.Novickis		12.2017
Izstrādāja:	O.Novickis		12.2017

APKURE. PAGRABA PLĀNS

ARHĪVA REĢISTRĀCIJAS Nr.	RASĒJUMA MARKA, Nr.	STADIJA	MĒROGS	LAPA	LAPAS
	AVK	AK	1:100	11	

Apkure. 1. stāva plāns
M:100

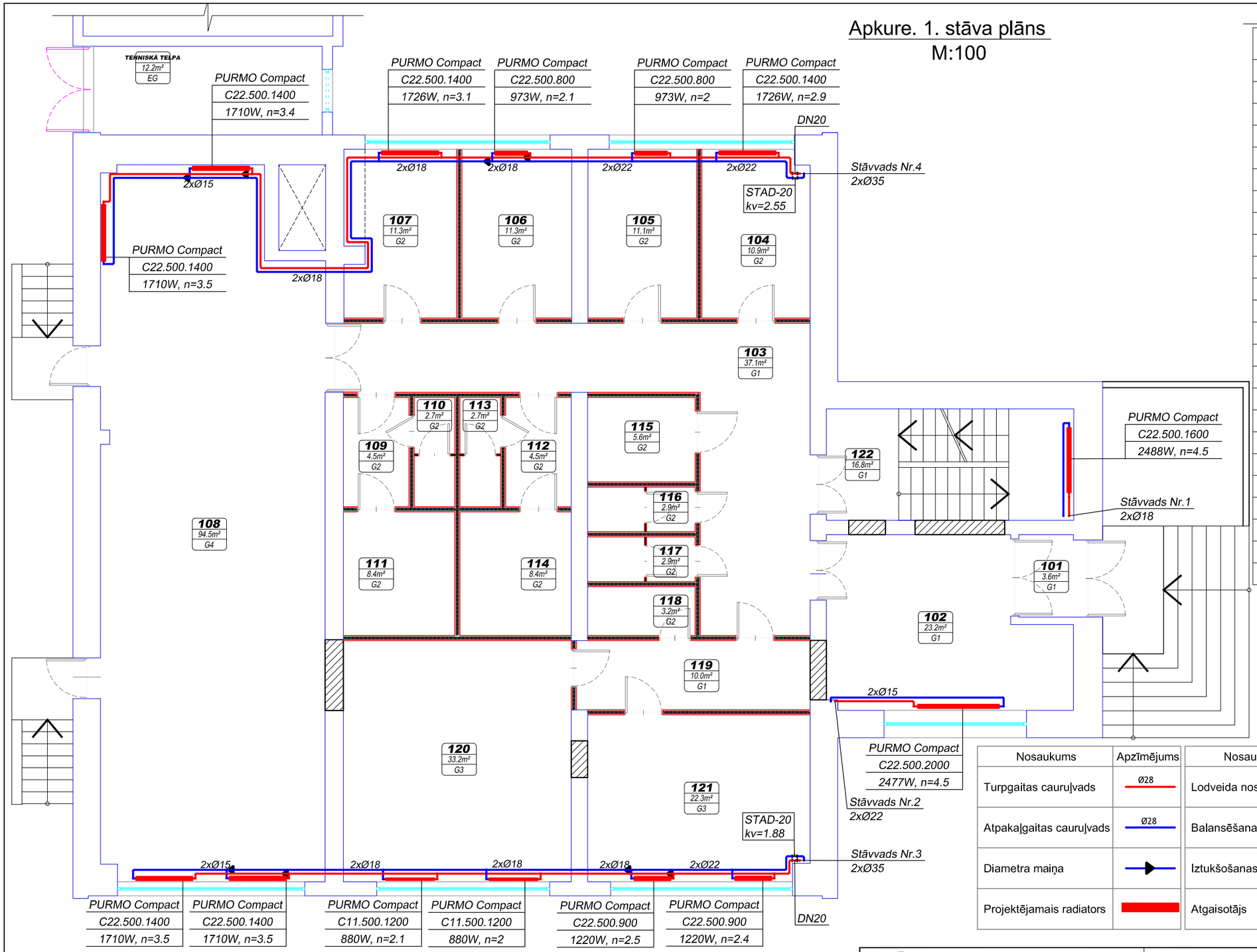

TELPU EKSPLIKĀCIJA

Telpas Nr.	Nosaukums	Platība m²	Piezīmes
101	vējtveris	3.60	
102	ieejas vestibils	23.20	
103	foaje	37.10	
104	ģērbtuve	10.90	
105	ģērbtuve	11.10	
106	ģērbtuve	11.30	
107	ģērbtuve	11.30	
108	sporta zāle	94.50	
109	dušu priekštelpa	4.50	
110	tualete	2.70	
111	dušas telpa	8.40	
112	dušas priekštelpa	4.50	
113	tualete	2.70	
114	dušas telpa	8.40	
115	tualete un dušas telpa	5.60	invalīdiem
116	tualete	2.90	
117	tualete	2.90	
118	tualete	3.20	
119	priekštelpa	10.00	
120	kabinets	33.20	
121	kabinets	22.30	
122	kāpņu telpa	16.80	
	kopā	331.10	330.10

APZĪMĒJUMI

Nosaukums	Apzīmējums	Nosaukums	Apzīmējums	Nosaukums	Apzīmējums
Turpgaitas cauruļvads	Ø28	Lodveida noslēgvārsts		Siltuma jauda	600 W
Atpakaļgaitas cauruļvads	Ø28	Balansēšanas vārsts		Caurplūde	0.15 l/s
Diametra maiņa		Iztukšošanas ventilis		Izolācijas biezums, mm	q=30mm
Projektējamais radiators		Atgaisotājs		Radiatora marka-augstums-garums	C22.300.700

PIEZĪMES

1. Augstuma atzīmes metros, pārējie izmēri mm.
2. Augstuma atzīmes precizēt uz vietas.
3. Visiem radiatoriem pievadcaurules Ø15x1,0 mm.
4. Ūz cauruļvadiem zemākajos punktos ieprojektēta izlaides armatūra,augstākajos pūnktos atgaisotāji.
5. Ugunsdrošo sienu šķersojumu vietās caurumu blīvēšana jāveic ar ugunsdrošajiem materiāliem.
6. Būvuzņēmējam pirms jebkura darba uzsākšanas ir jāpārliecinās par rasējumos sniegtajiem izmēriem un neatbilstības vai pretrunu gadījumā pirms darbu uzsākšanas ir jāgriežas pie būvprojekta autoriem neskaidrību novēršanai.

NORTEKS
SIA "Norteks AE"
LR Uzņēmuma reģ.Nr. 41503018541
Būvkomersanta reģ.Nr. 2079-R
Muitas ielā 3e, Daugavpils
LV-5400, Latvija
Tel.: 65425127, Fax.: 65421743

Pasūtītājs: **Daugavpils pilsētas dome reģ. Nr. 90000077325**

Objekts: **"Cietokšņa ielā 61, Daugavpilī telpu atjaunošana"**

Adrese: *Cietokšņa ielā 61, Daugavpils, Latvija, LV-5401*

AMATA NOSAUKUMS	VĀRDS, UZVĀRDS	PARAKSTS	DATUMS
Darbu vadītājs:	O.Novickis		12.2017
Izstrādāja:	O.Novickis		12.2017

APKURE. 1. STĀVA PLĀNS

ARHĪVA REĢISTRĀCIJAS Nr.	RASĒJUMA MARKA, Nr.	STADIJA	MĒROGS	LAPA	LAPAS
	AVK	AK	1:100	12	

Apkure. 2. stāva plāns
M:100

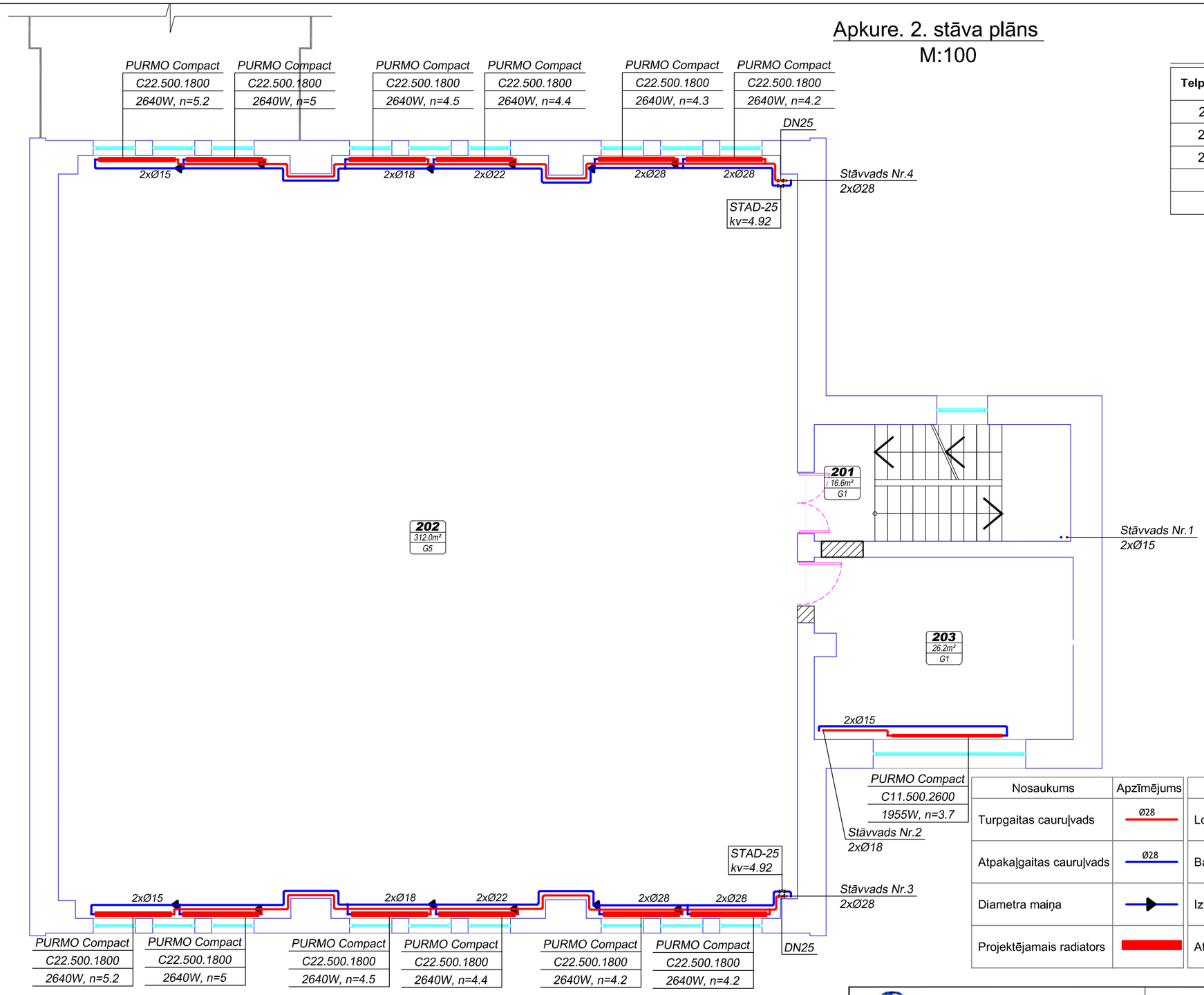

TELPU EKSPLIKĀCIJA

Telpas Nr.	Nosaukums	Platība m²	Piezīmes
201	*kāpņu telpa*	16.60	0.00
202	*boksa zāle*	311.00	0.00
203	*kabinets*	26.20	0.00
	kopā	353.80	0.00

APZĪMĒJUMI

Nosaukums	Apzīmējums	Nosaukums	Apzīmējums	Nosaukums	Apzīmējums
Turpgaitas cauruļvads	Ø28	Lodveida noslēgvārsts		Siltuma jauda	600 W
Atpakaļgaitas cauruļvads	Ø28	Balansēšanas vārsts		Caurplūde	0.15 l/s
Diametra maiņa		Iztukšošanas ventilis		Izolācijas biezums, mm	q=30mm
Projektējamais radiators		Atgaisotājs		Radiatora marka-augstums-garums	C22.300.700

PIEZĪMES

1. Augstuma atzīmes metros, pārējie izmēri mm.
2. Augstuma atzīmes precizēt uz vietas.
3. Visiem radiatoriem pievadcaurules Ø15x1,0 mm.
4. Ūz cauruļvadiem zemākajos punktos ieprojektēta izlaides armatūra,augstākajos pūnktos atgaisotāji.
5. Ugunsdrošo sienu šķersojumu vietās caurumu blīvēšana jāveic ar ugunsdrošajiem materiāliem.
6. Būvuzņēmējam pirms jebkura darba uzsākšanas ir jāpārliecinās par rasējumos sniegtajiem izmēriem un neatbilstības vai pretrunu gadījumā pirms darbu uzsākšanas ir jāgriežas pie būvprojekta autoriem neskaidrību novēršanai.

NORTEKS
SIA "Norteks AE"
LR Uzņēmuma reģ.Nr. 41503018541
Būvkomersanta reģ.Nr. 2079-R
Muitas ielā 3e, Daugavpils
LV-5400, Latvija
Tel.: 65425127, Fax.: 65421743

Pasūtītājs: **Daugavpils pilsētas dome reģ. Nr. 90000077325**

Objekts: **"Cietokšņa ielā 61, Daugavpilī telpu atjaunošana"**

Adrese: *Cietokšņa ielā 61, Daugavpils, Latvija, LV-5401*

APKURE. 2. STĀVA PLĀNS

AMATA NOSAUKUMS	VĀRDS, UZVĀRDS	PARAKSTS	DATUMS
Darbu vadītājs:	O.Novickis		12.2017
Izstrādāja:	O.Novickis		12.2017

ARHĪVA REĢISTRĀCIJAS Nr.	RASĒJUMA MARKA, Nr.	STADIJA	MĒROGS	LAPA	LAPAS
	AVK	AK	1:100	13	

Apkure. 3. stāva plāns
M:100

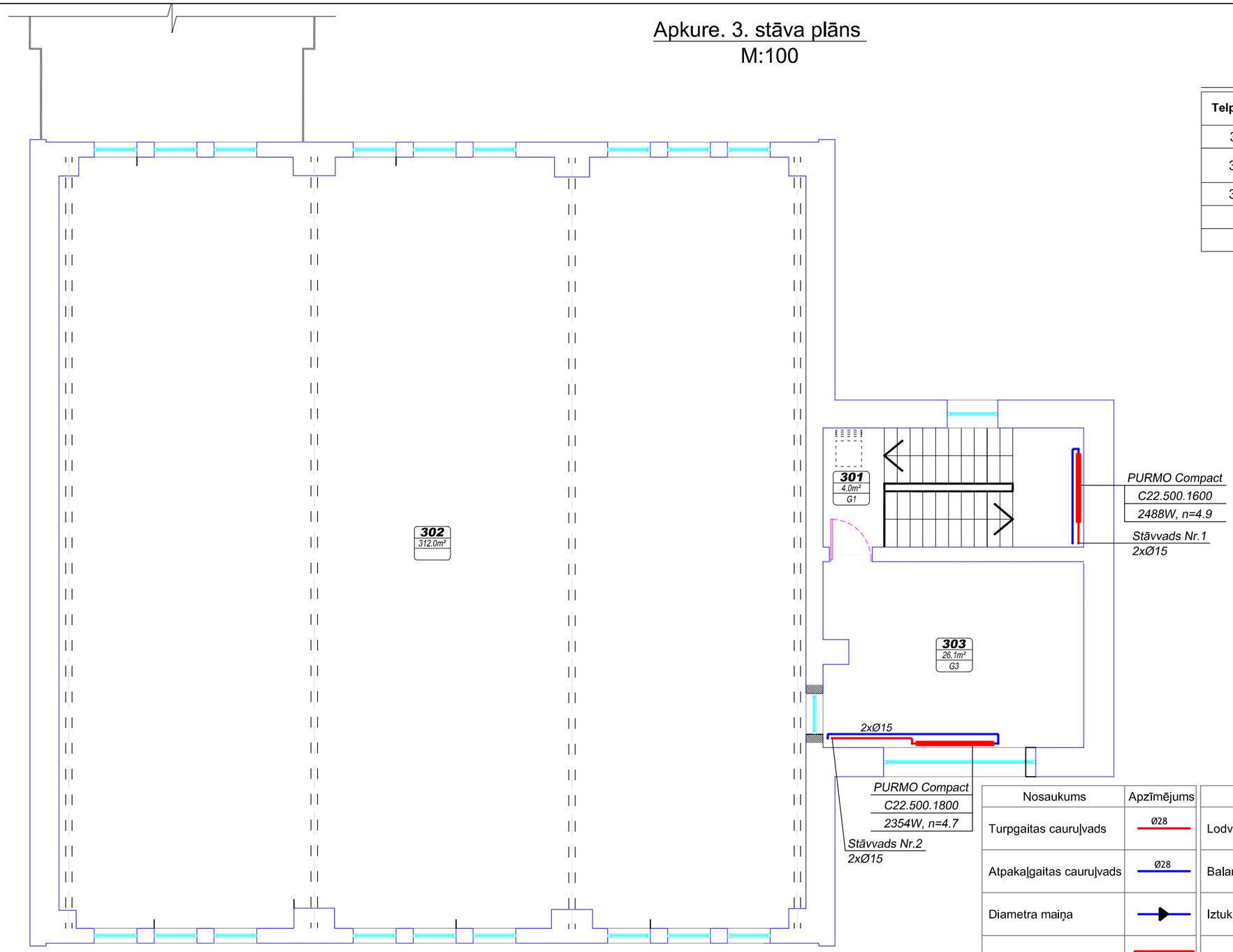

TELPU EKSPLIKĀCIJA

Telpas Nr.	Nosaukums	Platība m²	Piezīmes
301	*kāpņu telpa*	4.00	0.00
302	*boksa zāles otrā gaisma*	311.00	0.00
303	*kabinets*	26.10	0.00
	kopā	341.10	0.00

APZĪMĒJUMI

Nosaukums	Apzīmējums	Nosaukums	Apzīmējums	Nosaukums	Apzīmējums
Turpgaitas cauruļvads	Ø28	Lodveida noslēgvārsts		Siltuma jauda	600 W
Atpakaļgaitas cauruļvads	Ø28	Balansēšanas vārsts		Caurplūde	0.15 l/s
Diametra maiņa		Iztukšošanas ventilis		Izolācijas biezums, mm	q=30mm
Projektējamais radiators		Atgaisotājs		Radiatora marka-augstums-garums	C22.300.700

PIEZĪMES

1. Augstuma atzīmes metros, pārējie izmēri mm.
2. Augstuma atzīmes precizēt uz vietas.
3. Visiem radiatoriem pievadcaurules Ø15x1,0 mm.
4. Ūz cauruļvadiem zemākajos punktos ieprojektēta izlaides armatūra,augstākajos pūnktos atgaisotāji.
5. Ugunsdrošo sienu šķersojumu vietās caurumu blīvēšana jāveic ar ugunsdrošajiem materiāliem.
6. Būvuzņēmējam pirms jebkura darba uzsākšanas ir jāpārliecinās par rasējumos sniegtajiem izmēriem un neatbilstības vai pretrunu gadījumā pirms darbu uzsākšanas ir jāgriežas pie būvprojekta autoriem neskaidrību novēršanai.

NORTEKS

SIA "Norteks AE"
LR Uzņēmuma reģ.Nr. 41503018541
Būvkomersanta reģ.Nr. 2079-R
Muitas ielā 3e, Daugavpils
LV-5400, Latvija
Tel.: 65425127, Fax.: 65421743

Pasūtītājs: **Daugavpils pilsētas dome reģ. Nr. 90000077325**

Objekts: **"Cietokšņa ielā 61, Daugavpilī telpu atjaunošana"**

Adrese: *Cietokšņa ielā 61, Daugavpils, Latvija, LV-5401*

AMATA NOSAUKUMS	VĀRDS, UZVĀRDS	PARAKSTS	DATUMS
Darbu vadītājs:	O.Novickis		12.2017
Izstrādāja:	O.Novickis		12.2017

APKURE. 3. STĀVA PLĀNS

ARHĪVA REĢISTRĀCIJAS Nr.	RASĒJUMA MARKA, Nr.	STADIJA	MĒROGS	LAPA	LAPAS
	AVK	AK	1:100	14	

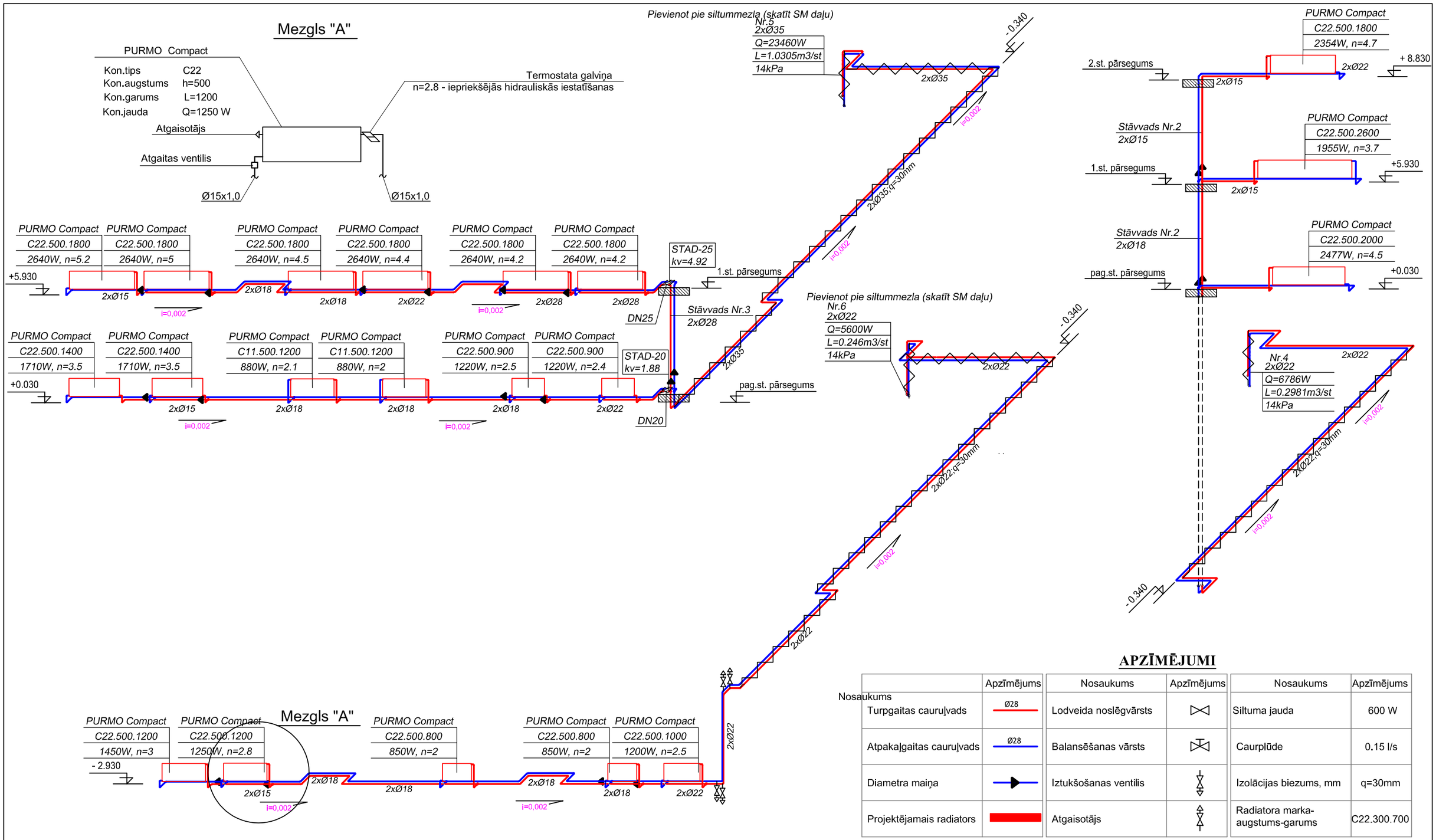

APZĪMĒJUMI

Nosaukums	Apzīmējums	Nosaukums	Apzīmējums	Nosaukums	Apzīmējums
Turpgaitas cauruļvads	Ø28	Lodveida noslēgvārsts		Siltuma jauda	600 W
Atpakaļgaitas cauruļvads	Ø28	Balansēšanas vārsts		Caurplūde	0.15 l/s
Diametra maiņa		Iztukšošanas ventilis		Izolācijas biezums, mm	q=30mm
Projektējamais radiators		Atgaisotājs		Radiatora marka-augstums-garums	C22.300.700

PIEZĪMES

1. Augstuma atzīmes metros, pārējie izmēri mm.
2. Augstuma atzīmes precizēt uz vietas.
3. Visiem radiatoriem pievadcaurules Ø15x1,0 mm.
4. Ūz cauruļvadiem zemākajos punktos ieprojektēta izlaides armatūra,augstākajos pūnktos atgaisotāji.
5. Ugunsdrošo sienu šķersojumu vietās caurumu blīvēšana jāveic ar ugunsdrošajiem materiāliem.
6. Būvuzņēmējam pirms jebkura darba uzsākšanas ir jāpārliecinās par rasējumos sniegtajiem izmēriem un neatbilstības vai pretrunu gadījumā pirms darbu uzsākšanas ir jāgriežas pie būvprojekta autoriem neskaidrību novēršanai.

NORTEKS
SIA "Norteks AE"
LR Uzņēmuma reģ.Nr. 41503018541
Būvkomersanta reģ.Nr. 2079-R
Muitas ielā 3e, Daugavpils
LV-5400, Latvija
Tel.: 65425127, Fax.: 65421743

Pasūtītājs: **Daugavpils pilsētas dome reģ. Nr. 90000077325**

Objekts: **"Cietokšņa ielā 61, Daugavpilī telpu atjaunošana"**

Adrese: *Cietokšņa ielā 61, Daugavpils, Latvija, LV-5401*

AMATA NOSAUKUMS	VĀRDS, UZVĀRDS	PARAKSTS	DATUMS
Darbu vadītājs:	O.Novickis		12.2017
Izstrādāja:	O.Novickis		12.2017

APKURES SISTĒMAS SHĒMAS

ARHĪVA REĢISTRĀCIJAS Nr.	RASĒJUMA MARKA, Nr.	STADIJA	MĒROGS	LAPA	LAPAS
	AVK	AK	1:100	15	

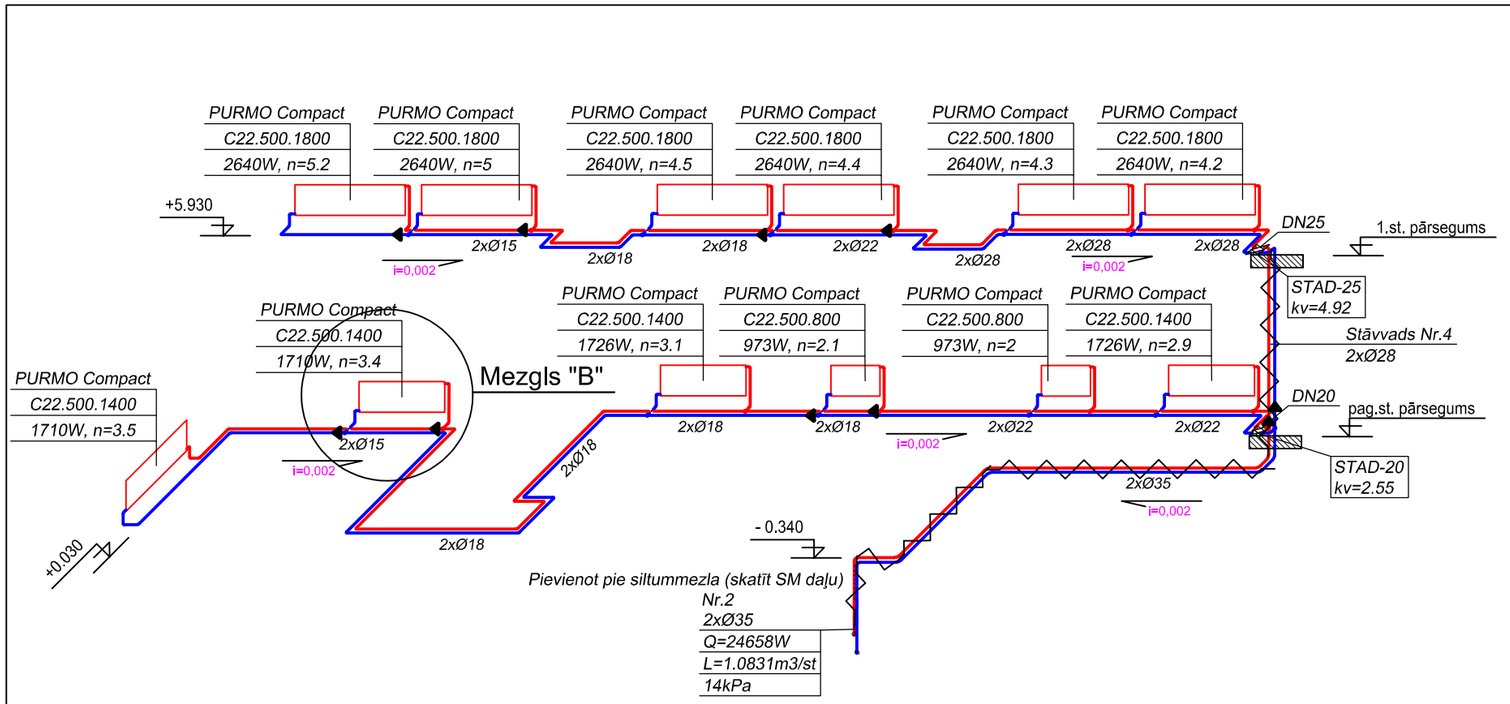

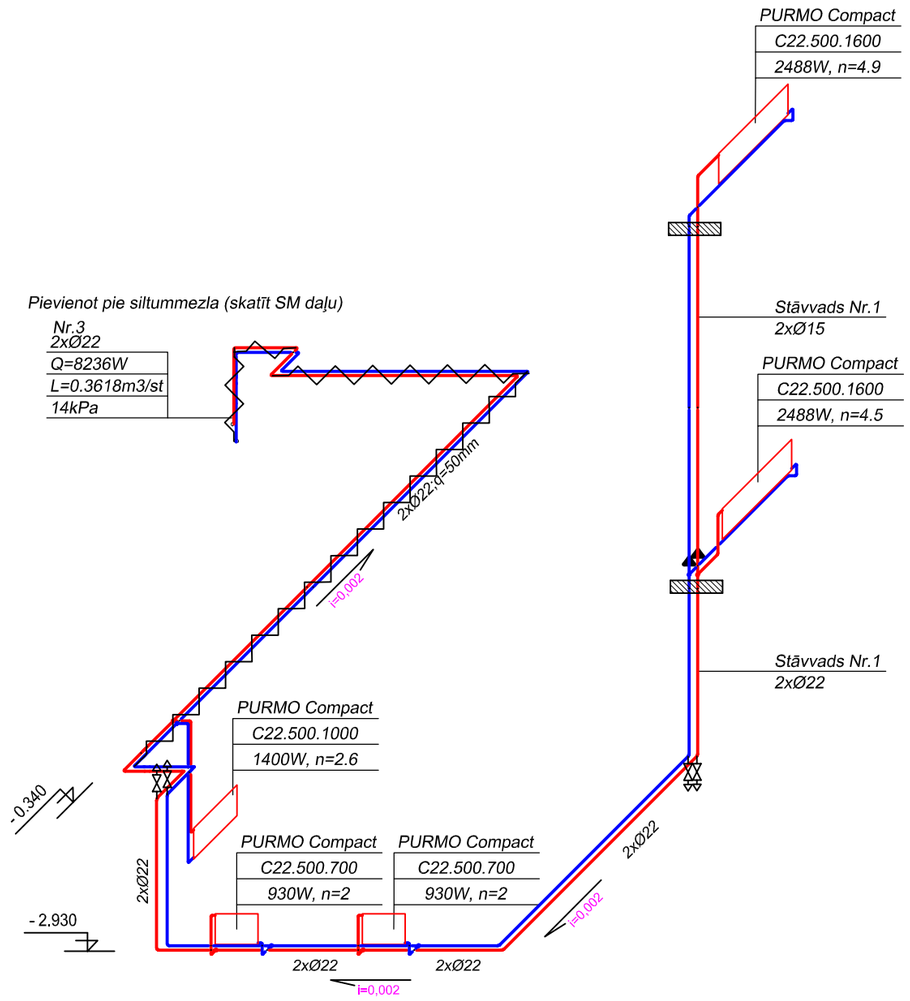

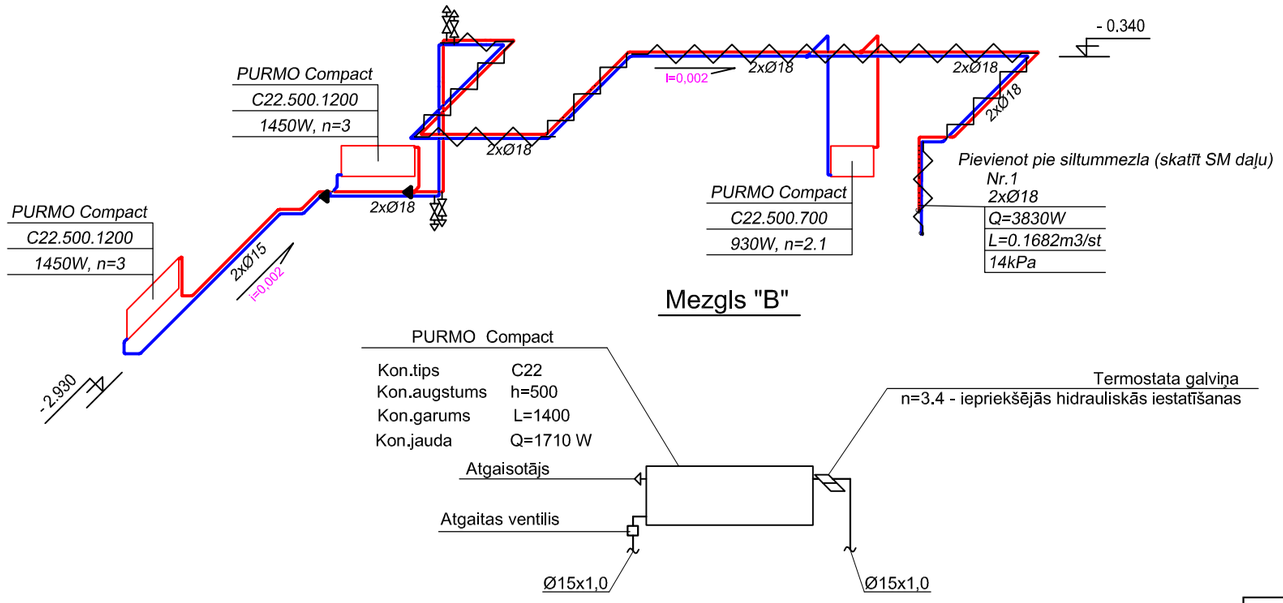

APZĪMĒJUMI

Nosaukums	Apzīmējums	Nosaukums	Apzīmējums	Nosaukums	Apzīmējums
Turpgaitas cauruļvads	Ø28	Lodveida noslēgvārsts		Siltuma jauda	600 W
Atpakaļgaitas cauruļvads	Ø28	Balansēšanas vārsts		Caurplūde	0.15 l/s
Diametra maiņa		Iztukšošanas ventilis		Izolācijas biezums, mm	q=30mm
Projektējamais radiators		Atgaisotājs		Radiatora marka-augstums-garums	C22.300.700

PIEZĪMES

1. Augstuma atzīmes metros, pārējie izmēri mm.
2. Augstuma atzīmes precizēt uz vietas.
3. Visiem radiatoriem pievadcaurules Ø15x1,0 mm.
4. Ūz cauruļvadiem zemākajos punktos ieprojektēta izlaides armatūra,augstākajos pūnktos atgaisotāji.
5. Ugunsdrošo sienu šķersojumu vietās caurumu blīvēšana jāveic ar ugunsdrošajiem materiāliem.
6. Būvuzņēmējam pirms jebkura darba uzsākšanas ir jāpārliecinās par rasējumos sniegtajiem izmēriem un neatbilstības vai pretrunu gadījumā pirms darbu uzsākšanas ir jāgriežas pie būvprojekta autoriem neskaidrību novēršanai.

NORTEKS
SIA "Norteks AE"
LR Uzņēmuma reģ.Nr. 41503018541
Būvkomersanta reģ.Nr. 2079-R
Muitas ielā 3e, Daugavpils
LV-5400, Latvija
Tel.: 65425127, Fax.: 65421743

Pasūtītājs: **Daugavpils pilsētas dome reģ. Nr. 90000077325**

Objekts: **"Cietokšņa ielā 61, Daugavpilī telpu atjaunošana"**

Adrese: *Cietokšņa ielā 61, Daugavpils, Latvija, LV-5401*

AMATA NOSAUKUMS	VĀRDS, UZVĀRDS	PARAKSTS	DATUMS
Darbu vadītājs:	O.Novickis		12.2017
Izstrādāja:	O.Novickis		12.2017

APKURES SISTĒMAS SHĒMAS

ARHĪVA REĢISTRĀCIJAS Nr.	RASĒJUMA MARKA, Nr.	STADIJA	MĒROGS	LAPA	LAPAS
	AVK	AK	1:100	16	

SITUĀCIJAS PLĀNA SHĒMA

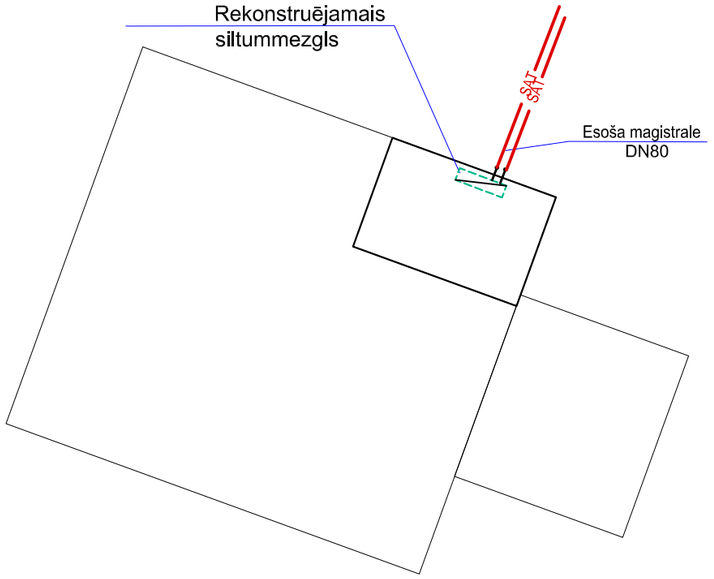

GALVENIE NORADĪJUMI.

Ēkas nosaukums	Gada periodi ar t [°C]	Siltuma patēriņš, kw				Aukstuma patēriņš kW	Ustādīto el. dzin. jauda kW
		Apkurei kW	Venti-lācijai kW	Karstā ūdens apgādei	Kopā kW		
"Cietokšņa ielā 61, Daugavpilī telpu atjaunošana"	-24	79	-	100	179	-	2
Silt. slodze pēc atj.:	-24	72,6	36,5	135	244,1	-	7,02

Siltummezgla montāžu, pārbaudi, ieregulēšanu un nodošanu ekspluatācijā veikt saskaņā ar spēkā esošajām normām un tehniskajiem noteikumiem TN Nr.1-007-17. Siltummezgla esošas apkures sistēmas pieslēgšanai siltumtīkliem neatkarīgā slēgumā ar siltumtīklu siltumnesēja parametriem 110-65°C ar nogriezumu pie 95°C. Siltummezgla apsaistē paredzēts neatkarīgs kontūrs apkures sistēmai un plākšņu siltummainīs - ventilācijas sistēmas siltumapgādei. Sakarā ar jaunas ventilācijas sistēmas izbūvi ar pieplūdes gaisa sildīšanu projektā ir paredzēta siltummaiņā ierīkošana ar siltumjaudu 36,5 kW. Ventilācijas sistēmam paredzēts jauns plākšņu siltummainīs ar siltumnesēja parametriem 95/65-60/80°C (spiediena kritums - līdz 20kPa). Ventilācijas sistēmas kontūrā paredzēts ūdens ar 40% etilēnglikola maisījumu.

Projektā tika izbūvēta jauna radiatoru apkures sistēma. Apkurei ir paredzēts jauns siltummainīs ar siltumnesēja parametriem 95/65-60/80°C un jaudu 72,6kW.

Karstā ūdens sagatavošanai paredzēts jauns plākšņu siltummainīs ar siltumnesēja parametriem 65/30-5/55°C un ar siltumjaudu 135,00kW.

Katrs atzarojums strādā patstāvīgi pēc iepriekš uzdotiem parametriem ar vadības bloka palīdzību, kurš darbojas atkarībā no āra gaisa T°C.

Apkurei sekundārajā kontūrā siltumnesēja cirkulācijas nodrošināšanai paredzēts cirkulācijas sūknis. Lai aizsargātu cirkulācijas sūkņus, regulatorus no netīrumiem siltumnesējā, uz atgaitas cauruļvada tiek uzstādīti filtri un karstā ūdens cirkulācijas sūkņiem - spiediena relejas.

Ūdens un gaisa izvadīšanai no siltumtrases tiek paredzēti gaisa izvadītāji un izlaišanas krāni. Atgaisošanai nepieciešamo armatūru izvietot augstākajos punktos, bet ūdens izlaidei - zemākajos. Šīs armatūras izvietošanu precizēt montāžas darbu veikšanas gaitā.

Siltummezgla telpā izvietotus cauruļvadus, pievados, maģistrāles izolēt ar akmens vates čaulām "ISOVER" vai ar analogu nedegošu siltumizolāciju un alumīnija folijā aizsargkārtu. Pirms izolācijas tērauda cauruļvadus attīra no netīrumiem un rūsas, pārklāj to virsmu ar pretkorozijas gruntskrāsu 2 kārtās.

Siltummezglos iekārtām jāparedz neatkarīgs elektropieslēgums ar jaudu 2kW.

Pārbaudīt siltummezgla esoša aprīkojuma stāvokli un darbību (skatīt specifikāciju) . Pēc nepieciešamības nomainīt veco siltummezgla aprīkojumu.

Siltummezgla telpā pārbaudīt esošo trapa darbību.

Hidrauliski pārbaudīt siltuma trasi no kameras Ik-12-11-1 līdz siltuma mezglam, nepieciešamības gadījumā -remontēt vai pārlikt, atstājot esošos diametrus - Izoterm vai Poliurs 2. tipa caurule - Ø89/160. Siltumtrasi likt esoša betona kanālā. Siltumkamerā Ik-12-11-1 paredzēt jauno atslēdzošo armatūru un armatūru noliešanai. Paredzēt visai armatūrai Pn = > 25 bar.

. Siltumkamerā Ik-12-11-1 paredzēt jauno atslēdzošo armatūru un armatūru noliešanai. Paredzēt visai armatūrai Pn = > 25 bar.

- LBN 003-15 “Būvklimatoloģija”.
- LBN 202-15 “Būvprojekta saturs un noformēšana”.
- Noteikumi par Latvijas būvnormatīvu LBN 208-15 "Publiskas būves"
- Maija Rubina „Siltumapgāde”

Šī būvprojekta SM daļas risinājumi atbilst Latvijas būvnormatīvu un citu normatīvo aktu, kā arī tehnisko vai īpašo noteikumu prasībām.

Būvprojekta daļas vadītājs — Oskars Novickis (vārds un uzvārds)

LSGŪTIS 3-01153 (sertifikta nr.)

(datums) (paraksts)

Visas atsauces uz iekārtu, materiālu un izstrādājumu izgatavotāju firmām, kuras norādītas būvprojektā, liecina tikai par šo izstrādājumu un iekārtu kvalitātes un apkalpošanas līmeni. Specifikācijās norādīto iekārtu un materiālu nomaiņa ir iespējama ar citām tehniski analogām iekārtām un materiāliem.

NORTEKS

SIA "Norteks AE"
LR Uzņēmuma reģ.Nr. 41503018541
Būvkomersanta reģ.Nr. 2079-R
Muitas ielā 3e, Daugavpils
LV-5400, Latvija
Tel.: 65425127, Fax.: 65421743

Pasūtītājs: **Daugavpils pilsētas dome reģ. Nr. 90000077325**

Objekts: **"Cietokšņa ielā 61, Daugavpilī telpu atjaunošana"**

Adrese: *Cietokšņa ielā 61, Daugavpils, Latvija, LV-5401*

AMATA NOSAUKUMS	VĀRDS, UZVĀRDS	PARAKSTS	DATUMS
Darbu vadītājs:	O.Novickis		12.2017
Izstrādāja:	O.Novickis		12.2017

VISPĀRĪGIE RĀDĪTĀJI

ARHĪVA REĢISTRĀCIJAS Nr.	RASĒJUMA MARKA, Nr.	STADIJA	MĒROGS	LAPA	LAPAS
	SM	AK	B/M	17	

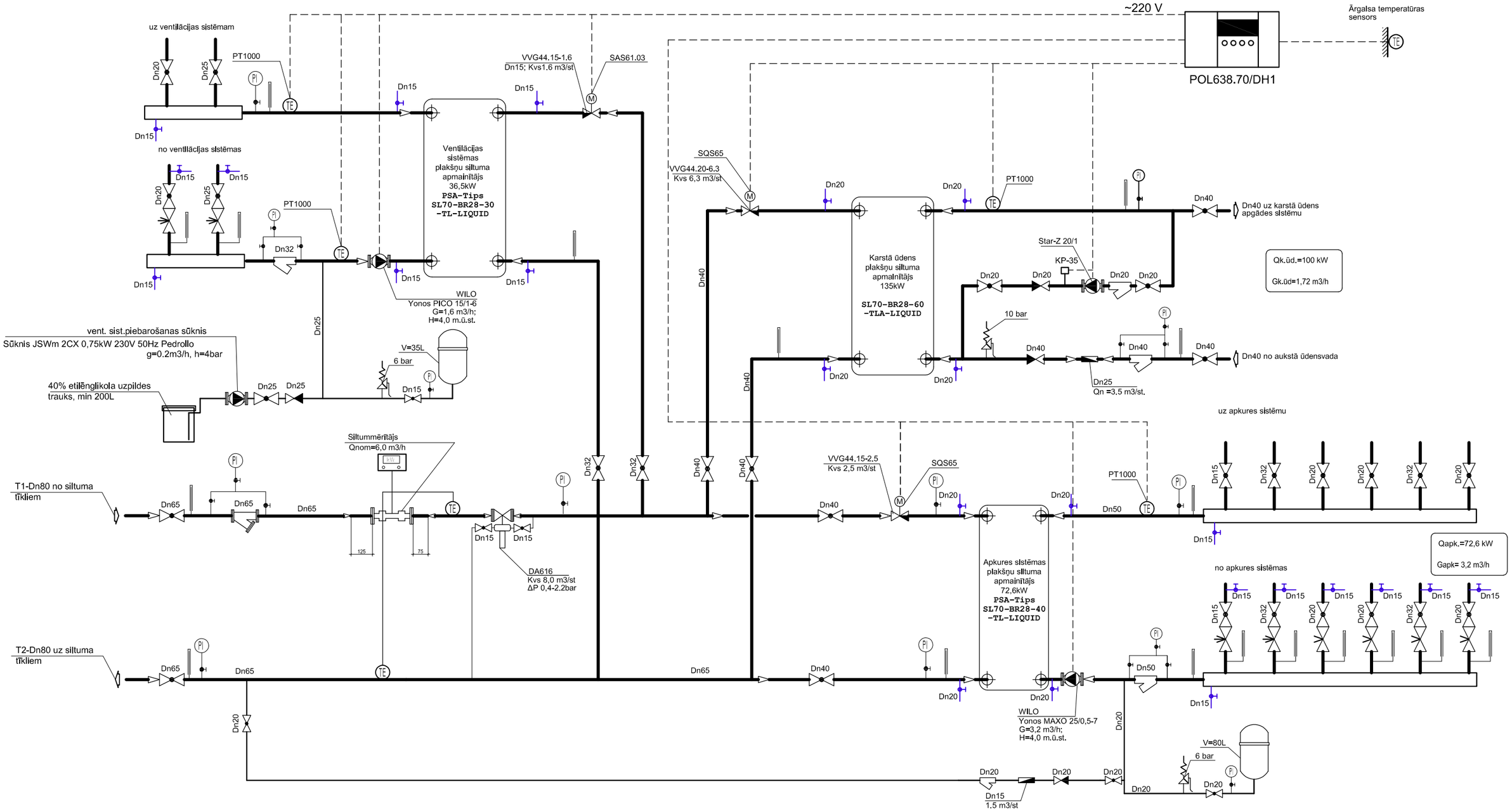

NORTEKS	SIA "Norteks AE" LR Uzņēmuma reģ.Nr. 41503018541 Būvkomersanta reģ.Nr. 2079-R Muitas ielā 3e, Daugavpils LV-5400, Latvija Tel.: 65425127, Fax.: 65421743			Pasūtītājs: **Daugavpils pilsētas dome reģ. Nr. 90000077325**				
				Objekts: **"Cietokšņa ielā 61, Daugavpilī telpu atjaunošana"**				
				Adrese: *Cietokšņa ielā 61, Daugavpils, Latvija, LV-5401*				
AMATA NOSAUKUMS	VĀRDS, UZVĀRDS	PARAKSTS	DATUMS	SILTUMAMEZGLA PRINCIPIĀLĀ SHĒMA				
Darbu vadītājs:	O.Novickis		12.2017	ARHĪVA REĢISTRĀCIJAS Nr.	RASĒJUMA MARKA, Nr.	STADIJA	MĒROGS	LAPA	LAPAS
Izstrādāja:	O.Novickis		12.2017		SM	AK	1:100	18	

Griezums

A-A

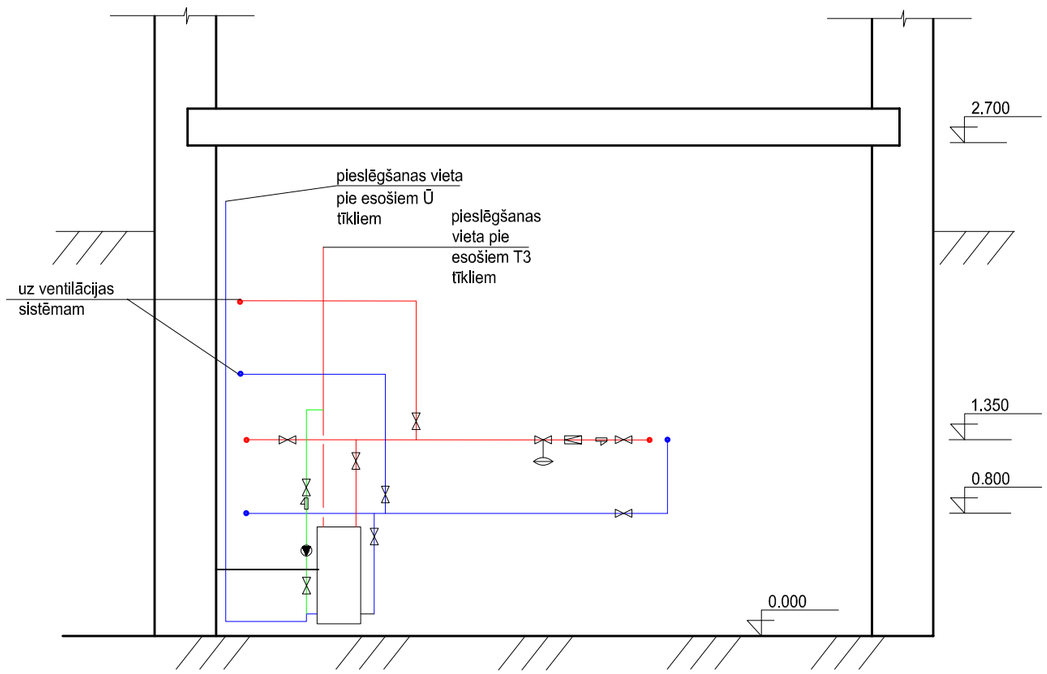

Plāns

1:50

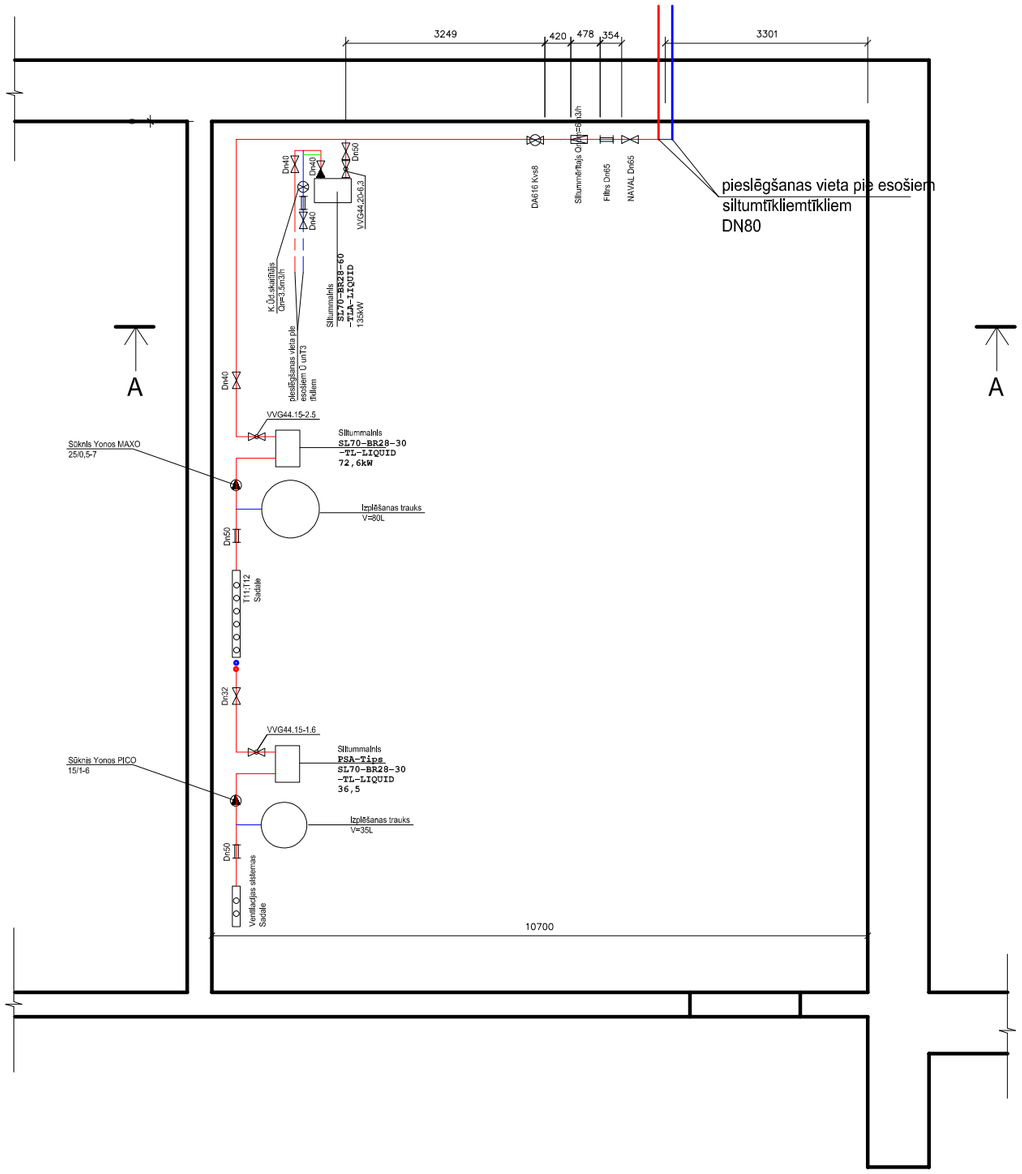

T1 - SM primārā puse, turpgaita
T2 - SM primārā puse, atgaita
T11 - SM sekundārā puse, apkures turpgaita
T21 - SM sekundārā puse, apkures atgaita
T3 - Karstā ūdens turpgaita
T4 - Karstā ūdens cirkulācija
Ū1 - Aukastais ūdens

Piezīme:
siltummezglu izvietojums un pieslēgšanas vietas pie iekšējiem siltumapgādes sistēmām, siltummezgla plānos parādīts nosacīti un būs precizēts montāžas darbu veikšanas gaitā

NORTEKS

SIA "Norteks AE"
LR Uzņēmuma reģ.Nr. 41503018541
Būvkomersanta reģ.Nr. 2079-R
Muitas ielā 3e, Daugavpils
LV-5400, Latvija
Tel.: 65425127, Fax.: 65421743

Pasūtītājs: **Daugavpils pilsētas dome reģ. Nr. 90000077325**

Objekts: **"Cietokšņa ielā 61, Daugavpilī telpu atjaunošana"**

Adrese: *Cietokšņa ielā 61, Daugavpils, Latvija, LV-5401*

AMATA NOSAUKUMS	VĀRDS, UZVĀRDS	PARAKSTS	DATUMS
Darbu vadītājs:	O.Novickis		12.2017
Izstrādāja:	O.Novickis		12.2017

SILTUMAMEZGLA PLĀNS UN GRIEZUMS

ARHĪVA REĢISTRĀCIJAS Nr.	RASĒJUMA MARKA, Nr.	STADIJA	MĒROGS	LAPA	LAPAS
	SM	AK	1:50	19	

TEHNISKIE NOTEIKUMI Nr.1-007-17

Objekts: „Būvniecības dokumentācijas izstrāde inženiertīklu atjaunošanai Cietokšņa ielā 61, Daugavpilī".

1. Projektēšanas objektiem pieņemt sekojošus siltumnesējus:
   1.1. apkurei , karstā ūdens apgādei – **karstu ūdeni.**
2. Siltuma avots: **SC1, 18.Novembra ielā 2, Daugavpilī.**
   2.1. karsts ūdens _____ MW t = **110 - 65 ^{0}C ar nogriezumu pie 95 ^{0}C**
3. Projektēšanas objekta savienošanas punkts:
   3.1. **esošais siltummezgls**
4. Ūdens tīklu orientējošais dinamiskais spiediens pieslēgšanas vietā.
   4.1. turpgaitas cauru|vadā: **6.8 bar**
   4.2. atgaitas cauru|vadā: **4.0 bar**
5. Pasūtītājam ir pienākumi:
   5.1. **Aprēķināt siltumapgādei patērēto siltuma enerģiju stundā.**
   5.2. **Paredzēt siltummezgla rekonstrukciju. Siltummezglā paredzēt: spiediena krituma regulatoru, siltummaiņus, siltumapgādes sistēmas automatizāciju, sūkņus, kontroles mēraparātus.**
   5.3. **Siltumapgādes sistēmām paredzēt neatkarīgo pieslēgšanas shēmu.**
   5.4. **Izpildīt siltummezgla esošās iekārtas hidraulisko pārbaudi, nepieciešamības gadījumā - nomainīt.**
   5.5. **Paredzēt esošās pamatiekārtas (spiediena krituma regulatoru, siltummainus, sūkņus, automatizācijas ierīces un t.t.) pārbaudi uz jauno slodzi, nepieciešamības gadījumā - nomainīt.**
   5.6. **Paredzēt siltumenerģijas skaitītāja izvēli un uzstādīšanu atbilstoši spēkā esošajiem normatīvajiem aktiem.**
   5.7. **Nepieciešamības gadījumā ieprojektēt jaunas iekšējas siltumapgādes sistēmas.**
   5.8. **Iegriešanas vietās paredzēt atslēdzošo armatūru.**
   5.9. **Siltumapgādes iekšējas sistēmas pieslēgt uz jauno siltuma mezglu.**
   5.10. **Hidrauliski pārbaudīt siltuma trasi no kameras Ik-12-11-1 līdz savam siltuma mezglam, nepieciešamības gadījumā – remontēt vai pārlikt. Siltumkamerā Ik-12-11-1 paredzēt jauno atslēdzošo armatūru un armatūru noliešanai. Paredzēt visai armatūrai Pn≥25 bar .**
   5.11. **Siltummezgla telpā paredzēt ventilāciju un kanalizāciju.**
   5.12. **Siltummezgla shēmu iepriekš saskaņot ar PAS "Daugavpils siltumtīkli".**
   5.13. **Projektu saskaņot ar PAS "Daugavpils siltumtīkli". Divus eksemplārus ar visiem saskaņojumiem papīrvedā un vienu eksemplāru digitālā veidā, iesniegt PAS "Daugavpils siltumtīkli" kontrolei.**
   5.14. **Pēc celtniecības un montāžas darbu pabeigšanas pieaicināt PAS "Daugavpils siltumtīkli" pārstāvi darbu pieņemšanai.**
   5.15. **Tehniskie noteikumi ir spēkā līdz 2019. gada 09.oktobrim.**

Tehniskā direktora p. i. V. Mjagkihs

Glabāšanas termiņš: līdz nomaiņai

© PAS "Daugavpils siltumtīkli"

Izpildītājs: **SIA "Norteks AE"**					
Pasūtītājs : **Daugavpils pilsētas dome reģ. Nr. 90000077325**					
Objekts: **"Cietokšņa ielā 61, Daugavpilī telpu atjaunošana"**			**Projekta Nr.**		
SPECIFIKĀCIJA					
№	**Nosaukums**	**TIPS**	**Mēr.**	**Daudz**	**Piezīmes**
1	2	3	4	5	6
Ventilācijas sistēma PN1 (Boksa zale)					
1	Gaisa apstrādes iekārta (jumta variants) L(P)=4000m3/h;H=250 Pa L(N)=4000m3/h;H=250 Pa Qūd.=12kW; Nel.=2.20 kW m=611kg - Kombineta gaisa pieplūdes nosūces reste - Elastīgajiem savienojumi - Iekārtā iebūvētiem noslēgvārstiem - Pieplūdes/Nosūces gaisa filtriem F7/F5 -Spiediena devējs - Noslēgvārsti ar elektropiedziņu - Udens sajaukšanas sekcija - Rotora siltummaini - Ūdens sildītāja sekciju - Iekārtas pamata rāmis - Automātikas un vadības bloki - Vadibas skapis - Ūdens sajaukšanas mezgls PPU-HW-3R-15-2-W2 ar cirkulacijas sūkņi Yonos Pico 15/1-6 +pārsedze	PN1	kompl.	1	vai analogs
1.2	Pieplūdes reste	RGS2-725x125	gab.	6	vai analogs
1.3	Nosūces reste	RGS-725x125	gab.	6	vai analogs
1.4	CO2 sensors		gab.	2	
1.5	Tīrīšanas lūka		gab.	4	
1.6	Trokšņa slāpētājs	LDC 500-1200	gab.	2	vai analogs
1.7	Elektrības apsaistes materiālu komplekts		kompl.	1	
1.8	Palīgmateriālu komplekts		kompl.	1	
1.9	Vibroizolatori agregāta uzstādīšanai		kompl.	1	

Izpildītājs: **SIA "Norteks AE"**					
Pasūtītājs : **Daugavpils pilsētas dome reģ. Nr. 90000077325**					
Objekts: **"Cietokšņa ielā 61, Daugavpilī telpu atjaunošana"**			**Projekta Nr.**		
SPECIFIKĀCIJA					
№	**Nosaukums**	**TIPS**	**Mēr.**	**Daudz**	**Piezīmes**
1	2	3	4	5	6
Ventilācijas sistēma PN2 (Pagrabstava un 1.stāva telpas)					
2	Gaisa apstrādes iekārta (venkameras variants) L(P)=4234 m3/h; H=350 Pa L(N)=3256 m3/h; H=361 Pa Qūd.=24,5kW; Nel.=2.60 kW m=591kg - Elastīgajiem savienojumi - Iekārtā iebūvētiem noslēgvārstiem - Pieplūdes/Nosūces gaisa filtriem F7/F5 -Spiediena devējs - Noslēgvārsti ar elektropiedziņu - Udens sajaukšanas sekcija - Rotora siltummaini - Ūdens sildītāja sekciju - Iekārtas pamata rāmis - Automātikas un vadības bloki - Vadibas skapis - Ūdens sajaukšanas mezgls PPU-HW-3R-20-4-W2 ar cirkulacijas sūkņi Yonos Pico 15/1-6 +pārsedze	PN2	kompl.	1	vai analogs
2.2	Pieplūdes difuzors	TFF-80	gab.	6	
2.3	Pieplūdes difuzors	TFF-100	gab.	2	
2.4	Pieplūdes difuzors	TFF-125	gab.	7	
2.5	Pieplūdes difuzors	TFF-160	gab.	6	
2.6	Nosūces difuzors	DVSN-100	gab.	11	
2.7	Nosūces difuzors	DVSN-125	gab.	5	
2.8	Pieplūdes reste	RGS2-625x75	gab.	6	
2.9	Nosūces reste	RGS-725x75	gab.	6	
2.10	Regulējušais vārsts	SKR100	gab.	9	
2.11	Regulējušais vārsts	SKR125	gab.	5	
2.12	Regulējušais vārsts	SKR160	gab.	2	
2.13	Regulējušais vārsts	SKR200	gab.	3	
2.14	Regulējušais vārsts	SKR315	gab.	4	
2.15	Motorizets vārsts	SKM315	gab.	4	
2.16	Ugunsdrošības vārsts	SKP-01-100	gab.	2	(EI 60)
2.17	Ugunsdrošības vārsts	SKP-01-125	gab.	3	(EI 60)
2.18	Ugunsdrošības vārsts	SKP-01-200	gab.	1	(EI 60)
2.19	Ugunsdrošības vārsts	SKP-01-250	gab.	1	(EI 60)
2.20	Ugunsdrošības vārsts	SKP-01-315	gab.	1	(EI 60)
2.21	Ugunsdrošības vārsts	CU2-250x150	gab.	1	(EI 60)
2.22	Ugunsdrošības vārsts	CU2-400x200	gab.	1	(EI 60)

2.23	Ugunsdrošības vārsts	CU2-400x300	gab.	1	(EI 60)
2.24	Ugunsdrošības vārsts	CU2-400x400	gab.	1	(EI 60)
2.25	Ugunsdrošības vārsts	CU2-500x400	gab.	3	(EI 60)
2.26	Ugunsdrošības vārsts	CU2-500x500	gab.	1	(EI 60)
2.27	CO2 sensors		gab.	4	
2.28	Tīrīšanas lūka		gab.	16	
2.29	Trokšņa slāpētājs	LDR 500x500-1200	gab.	2	
2.30	Gaisa izmešanas jumtiņš	500x500	gab.	1	
2.31	Gaisa ieņemšanas reste	1000x600	gab.	1	
2.32	Elektrības apsaistes materiālu komplekts		kompl.	1	
2.33	Palīgmateriālu komplekts		kompl.	1	
2.34	Vibroizolatori agregāta uzstādīšanai		kompl.	1	

Izpildītājs: **SIA "Norteks AE"**					
Pasūtītājs : **Daugavpils pilsētas dome reģ. Nr. 90000077325**					
Objekts: **"Cietokšņa ielā 61, Daugavpilī telpu atjaunošana"**			**Projekta Nr.**		
SPECIFIKĀCIJA					
№	**Nosaukums**	**TIPS**	**Mēr.**	**Daudz.**	**Piezīmes**
1	**2**	**3**	**4**	**5**	**6**
Ventilācijas sistēma N3 (WC un dušās)					
3	Kanala ventilators KE-50-25-4 L(N)=960m3/h;H=200 Pa Nel.=0.22 kW Automātikas un spēka sadales daļa komplektā ir ierēķināti: -spēka sadales skapis, -kontaktori, automāti u.c.	K160	kompl.	1	vai analogs
3.2	Nosūces difuzors	DVSN-100	gab.	8	
3.3	Nosūces difuzors	DVSN-125	gab.	7	
3.4	Regulējušais vārsts	SKR100	gab.	1	
3.5	Regulējušais vārsts	SKR125	gab.	2	
3.6	Regulējušais vārsts	SKR160	gab.	1	
3.7	Regulējušais vārsts	SKR200	gab.	1	
3.8	Motorizets noslēgvārsts	SRC-100p 400x200	gab.	1	vai analogs
3.9	Ugunsdrošības vārsts	SKP-01-200	gab.	1	(EI 60)
3.10	Tīrīšanas lūka		gab.	7	
3.11	Trokšņa slāpētājs	LDR 500x250-650	gab.	2	
3.12	Gaisa izmešanas reste	400x250	gab.		
3.13	Elektrības apsaistes materiālu komplekts		kompl.		
3.14	Palīgmateriālu komplekts		kompl.		
3.15	Vibroizolatori agregāta uzstādīšanai		kompl.		
Ventilācijas sistēma DN4 (Sauna)					
4	Gaisa izmešanas reste	125	gab.	1	Precizet
4.1	Regulējušais vārsts	SKR125	gab.	1	Precizet

Izpildītājs: **SIA "Norteks AE"**					
Pasūtītājs : **Daugavpils pilsētas dome reģ. Nr. 90000077325**					
Objekts: **"Cietokšņa ielā 61, Daugavpilī telpu atjaunošana"**			**Projekta Nr.**		
SPECIFIKĀCIJA					
№	**Nosaukums**	**TIPS**	**Mēr.**	**Daudz.**	**Piezīmes**
1	2	3	4	5	6
Gaisavadi un fasondetāļas					
5	Vitais gaisavads	III100	m.	103	
6	Vitais gaisavads	III125	m.	85	
7	Vitais gaisavads	III160	m.	31	
8	Vitais gaisavads	III200	m.	20	
9	Vitais gaisavads	III250	m.	24	
10	Vitais gaisavads	III315	m.	42	
11	Vitais gaisavads	III400	m.	13	
12	Vitais gaisavads	III500	m.	31	
13	Gaisa vads no cinkota skārda	200x150	m.	25	
14	Gaisa vads no cinkota skārda	250x150	m.	16	
15	Gaisa vads no cinkota skārda	250x200	m.	3	
16	Gaisa vads no cinkota skārda	250x250	m.	2	
17	Gaisa vads no cinkota skārda	300x200	m.	6	
18	Gaisa vads no cinkota skārda	300x250	m.	1	
19	Gaisa vads no cinkota skārda	400x200	m.	8	
20	Gaisa vads no cinkota skārda	400x300	m.	3	
21	Gaisa vads no cinkota skārda	400x400	m.	4	
22	Gaisa vads no cinkota skārda	500x250	m.	4	
23	Gaisa vads no cinkota skārda	500x400	m.	7	
24	Gaisa vads no cinkota skārda	500x500	m.	21	
25	Gaisa vads no cinkota skārda	1000x400	m.	2	
26	Gaisa vads no cinkota skārda	1000x600	m.	3	
27	Gaisa vadu fasondaļas komplekts	kompl.	gab.	1	
28	Gaisa vadu izolācija q=100mm	MAT 35 ALC	m2	83	
29	Gaisa vadu izolacija PVC parvalks	SE-1	gab.	2	
	Parplūdes reste	300x100	gab.	18	
	Parplūdes reste	300x200	gab.	2	
	Ugunsdrošas parplūdes reste	Gz60 300x100	gab.	2	
30	Montāžas palīgmateriāli(blīvejums,stiprinājums)		kompl.	1	
31	Ventilacijas sistemu sakumregulešanas darbi		kompl.	1	
32	Kieģeļu venkanalu parbude demontāža unmontaža		kompl.	1	
33	Caurimu urbšana		kompl.	1	
34	Caurimu aiztaisišana pēc montaža		kompl.	1	
35	Esoša ventilacijas sistemas demontāža		kompl.	1	
Ventlācijs sistēmas kaloriferu siltumapgade					
36	Lodveida ventilis	Dn25	gab.	2	
37	Lodveida ventilis	Dn20	gab.	2	
38	Lodveida ventilis	Dn15	gab.	2	
39	Balansēšanas vārsts	Dn25	gab.	1	
40	Balansēšanas vārsts	Dn20	gab.	1	
41	Manometrs	10 bar	gab.	4	
42	Termometrs		gab.	4	
43	Pārpludes vārsts	AVDO DN15	gab.	2	
44	Karbonizeta tērauda caurule cinkota VSH	22x1,5	m	80	
45	Karbonizeta tērauda caurule cinkota VSH	28x1,5	m	35	
46	Karbonizeta tērauda caurules fasondetāļas un stiprinājumi.		kompl.	1	
47	Izolācija PAROC Hvac AluCoat T ar alumīnija foliju	22x30	m	50	
48	Izolācija PAROC Hvac AluCoat T ar alumīnija foliju	22x100	m	30	
49	Izolācija PAROC Hvac AluCoat T ar alumīnija foliju	28x30	m	35	
50	Ugunsdrošības manžetes		kompl.	1	
51	Automātiskais atgaisotājs	Dn 15	gab.	6	
52	Ventilis ar uzgali ūdens izlaišanai	Dn 15	gab.	4	

53	Apkures sistṛmu hidrauliskas pārbaude		kompl.	1	
54	Papildmateriāli un palīgdarbi tai skaitā siltumnesēja apkures sistēmas noliešanas un piepildīšana.		kompl.	1	
55	Etilēnglikola-ūdens maisījums	40%	kompl.	1	
56	Elektroapsaistes materiālu komplekts		kompl.	1	

Izpildītājs: **SIA "Norteks AE"**					
Pasūtītājs : **Daugavpils pilsētas dome reģ. Nr. 90000077325**					
Objekts: **"Cietokšņa ielā 61, Daugavpilī telpu atjaunošana"**			**Projekta Nr.**		
	SPECIFIKĀCIJA				
№	**Nosaukums**	**TIPS**	**Mēr.**	**Daudz.**	**Piezīmes**
1	**2**	**3**	**4**	**5**	**6**
	Apkure				
1	Apkures radiators "PURMO Compact"	C11-500-1200	kompl.	2	
2	Apkures radiators "PURMO Compact"	C11-500-2600	kompl.	1	
3	Apkures radiators "PURMO Compact"	C22-500-1000	kompl.	2	
4	Apkures radiators "PURMO Compact"	C22-500-1200	kompl.	4	
5	Apkures radiators "PURMO Compact"	C22-500-1400	kompl.	6	
6	Apkures radiators "PURMO Compact"	C22-500-1600	kompl.	2	
7	Apkures radiators "PURMO Compact"	C22-500-1800	kompl.	13	
8	Apkures radiators "PURMO Compact"	C22-500-2000	kompl.	1	
9	Apkures radiators "PURMO Compact"	C22-500-700	kompl.	3	
10	Apkures radiators "PURMO Compact"	C22-500-800	kompl.	4	
11	Apkures radiators "PURMO Compact"	C22-500-900	kompl.	2	
12	Termostata regulēšanas vārsts	M30x15	gab.	40	
13	Termostata galviņa		gab.	40	
14	Radiatoru ieskrūvējamie atgaisotāji		gab.	40	
15	Atpakaļgaitas vārsts		gab.	40	
16	Karbonizeta tērauda caurule cinkota VSH	15x1,2	m	160	
17	Karbonizeta tērauda caurule cinkota VSH	18x1,2	m	175	
18	Karbonizeta tērauda caurule cinkota VSH	22x1,5	m	240	
19	Karbonizeta tērauda caurule cinkota VSH	28x1,5	m	56	
20	Karbonizeta tērauda caurule cinkota VSH	35x1,5	m	80	
21	Karbonizeta tērauda caurule cinkota VSH	54x1,5	m	5	
22	Karbonizeta tērauda caurules fasondetāļas un stiprinājumi.		kompl.	1	
23	Izolācija PAROC Hvac AluCoat T ar alumīnija foliju	15x30	m	5	
24	Izolācija PAROC Hvac AluCoat T ar alumīnija foliju	18x30	m	6	
25	Izolācija PAROC Hvac AluCoat T ar alumīnija foliju	22x30	m	35	
26	Izolācija PAROC Hvac AluCoat T ar alumīnija foliju	28x30	m	6	
27	Izolācija PAROC Hvac AluCoat T ar alumīnija foliju	35x30	m	21	
28	Izolācija PAROC Hvac AluCoat T ar alumīnija foliju	54x30	m	5	
29	Automātiskais atgaisotājs	DN15	gb.	6	
30	Iztukšošanas ventilis	DN15	gab.	6	
31	Ugunsdrošības manžetes		kompl.	1	

32	Apkures sistemu hidrauliskas pārbaude		kompl.	1	
33	Papildmateriāli un palīgdarbi tai skaitā siltumnesēja apkures sistēmas noliešanas un piepildīšana.		kompl.	1	
34	Caurimu aiztaisišana pēc montaža		kompl.	1	
35	Esošas apkures sistemas demontāža		kompl.	1	

Iekārtu specifikācija

N.p.k.	Darba nosaukums		Mērv.	Daudz.	Piezīmes
1	2		3	4	5
	SM(esoša daļa)				
1	Regulātors ar elektrosadali "REGIN"	Corrigo E-15	gab	**1**	nomainit
2	Ar. gaisa sensors	TG-UH/PT1000	gab	**1**	
3	Siltumnesēja sensors	TG-D1/PT1000	gab	**1**	
4	K/ūd sensors	TG-A1/PT1000	gab	**1**	
5	Regul. ventilis apkure	VVG 44.15-2,5	gab	**1**	
6	Izpildmehānisms	SQS65	gab	**1**	
7	Regul. ventilis k/ūd	VVG 44.20-6,3	gab	**1**	
8	Izpildmehānisms	SQS65	gab	**1**	
9	Apkures kontura sūknis "WILO"	Yonos MAXO 25/0,5-	gab	**1**	
10	K/ūd kontura sūknis	Star-Z 20/1	gab	**1**	
11	Siltumskaitītājs	Qn = 6,0 m3/h	gab	**1**	
12	Karstā ūdensskaitītājs	Qn=1,5m3/h	gab	**1**	
13	Aukstā ūdens skaitītājs	Qn=2,5m3/h	gab	**1**	
14	Spiediena releja	KP-35	gab	**1**	
15	Spiediena krit regulātors	DA 616 Kvs=8	gab	**1**	
16	Siltummainis k/ūd 135kW	SL70-BR28-60 -TLA-LIQUID 100kW	gab	**1**	nomainit
17	Siltummainis apkure 79kW	SL70-BR28-30 -TL-LIQUID 72,6kW	gab	**1**	nomainit
18	Izplēšanas trauks	80L	gab	**1**	
19	Ventilis "NAVAL"	Dn65	gab	**2**	
20	Lodveida ventilis	Dn15	gab	**12**	
21	Lodveida ventilis	Dn20	gab	**14**	
22	Lodveida ventilis	Dn32	gab	**6**	
23	Lodveida ventilis	Dn40	gab	**6**	
24	Balans vārsts	Dn32	gab	**1**	
25	Balans vārsts	Dn40	gab	**1**	
26	Filtrs	Dn65 (flanču)	gab	**1**	
27	Filtrs	Dn50	gab	**1**	
28	Filtrs	Dn40	gab	**1**	
29	Filtrs	Dn20	gab	**1**	
30	Pretvārsts	Dn40	gab	**1**	
31	Pretvārsts	Dn20	gab	**1**	
32	Manometrs	0-16 bar	gab	**2**	
33	Manometrs	0-10 bar	gab	**7**	
34	Manom. ventilis		gab	**7**	
35	Termometrs spirt.	0-130C	gab	**2**	
36	Termometrs bimet.	0-120C	gab	**9**	
37	Drošības vārsts	10 bar	gab	**1**	
38	Drošības vārsts	6 bar	gab	**1**	
39	Cauruļvadi un izolācija		k-ts	**1**	
40	Pārēji materiāli un elektriskie materiāli		k-ts	**1**	
41	Projektēšana		k-ts	**1**	
42	Tērauda caurules	Dn65	m	**10**	
43	Tērauda caurules	Dn50	m	**6**	
44	Tērauda caurules	Dn40	m	**14**	
45	Tērauda caurules	Dn32	m	**4**	
46	Tērauda caurules	Dn20	m	**10**	
47	Tērauda caurules	Dn15	m	**2**	
48	Akmensvātes izolācija čaulas b=30mm	Dn65	m	**10**	
49	Akmensvātes izolācija čaulas b=30mm	Dn50	m	**6**	
50	Akmensvātes izolācija čaulas b=30mm	Dn40	m	**14**	
51	Akmensvātes izolācija čaulas b=30mm	Dn32	m	**4**	
52	Akmensvātes izolācija čaulas b=30mm	Dn20	m	**10**	
53	Grunts krāsa GF-21		kg	**1.5**	
54	Palīgmateriāli, fasondaļas,stiprinājumi un		k-pl	**1**	

Technical specification

Project **2AHU**		**P5,6**
№	Position **PN1 - v1**	**14.12.2017**

Customer		**Designer**	
Customer Name		Designer Name	**Oskars Novickis**
Contact name		Phone	**(+371) 29619108**
Phone			

Basic data

Product	**AHU**		Line		**Mandík P**
Unit dimensions (LxWxH)	mm	**2511 x 1340 x 1420**	Size		**P5,6**
contour dimensions (LxWxH)	mm	**3371 x 1480 x 1460**	Panel thickness	mm	**50**
Weight	kg	**611**	Insulation density	kg/m3	**65**
Weight attached accessories	kg	**0**			
Unit fastening mode: **Baseframe**					
Surface treatment outside		**galvanised**	Surface treatment inside		**galvanised**
roof surface		**galvanised**	built-in holder surface		**galvanised**
terminal panel surface		**galvanised**			
holder surface		**galvanised**			
execution: Outdoor, unit with roof					

Basic unit construction identical with **MODEL BOX M2-M18**
EUROVENT Diploma Nr. **17.04.016**
Air Density used for calculations: standard 1.2 kg/m3
Operating conditons between -30°C and +40°C
Fan has been designed for wet condition of cooling coils

EUROVENT Energy Efficiency

Unit main technical parameters		**Supply**	**Exhaust**
air flow	m3/h	**4000**	**4000**
External pressure loss	Pa	**250**	**250**
air velocity in free cross-section	m/s	**2.0**	**2.0**
Design winter outdoor temperature	°C	**-24**	

Test according to EUROVENT RS 6/C/005-2017, casing with rock wool ME65

Mechanical strength of casing	**D1 (M), D1 (R)**
Casing air leakage	**L1 (M), L1 (R)**
Filter bypass leakage	**< 0,5% - F9 (M)**
Thermal transmittance	**T3**
Thermal bridging of the casing	**TB2**

Sound insertion loss in band	Hz	125	250	500	1000	2000	4000	8000
	dB	**14**	**23**	**26**	**36**	**38**	**40**	**47**

according EU Directive No 1253/2014: Non residential ventilation unit (NRVU) **ErP 2016, 2018 comply**

Unit type:	**bidirectional ventilation unit (BVU)**		
Type of drive:	**variable speed drive**		
type of heat recovery system:	**regenerative heat exchanger**		
External leakage rate at - 400 Pa	**0.44%**		
External leakage rate at +400 Pa	**0.48%**		
Internal leakage rate at 250 Pa	**1.97%**		
thermal efficiency of HRS	Ηt1:1 / Ηt_limit 2018	%	**75.1 / 73.0**
Supply: fan static efficiency:	Ηfan / Ηfan_limit 2018	%	**54.2 / 43.2**
Supply: fan static efficiency acc. Reg. (EU) No 327/2011:	ΗstatA	%	**61.9**
Exhaust: fan static efficiency:	Ηfan / Ηfan_limit 2018	%	**53.2 / 42.8**
Exhaust: fan static efficiency acc. Reg. (EU) No 327/2011:	ΗstatA	%	**61.9**
internal SFP of ventilation components:	SFP int / SFP int_limit 2018	W/(m3/s)	**845 / 997**
Int.press.drop of vent.components: supply / exhaust	ΔPs int sup / ΔPs int exh	Pa	**245 / 209**
Int.press.drop of add.components: supply / exhaust	ΔPs add sup / ΔPs add exh	Pa	**94 / 89**

AHU is to operate with variable speed drive controller only !
Regularly filter change is very important for performance and energy efficiency of the unit. Maximal recomended final pressure loss according EN13053 mentioned in technical specification is not to exceed. Use visual or acoustic pressure warning device on filters.

Supply part	cross-section air velocity	**m/s**	**2.0**

Compact block A

Terminal panel	air flow	**m3/h**	**4000**	pressure loss	**Pa**	**5**

Damper, tightness class 2 EN1751:2003 inside 3 Nm Ending skew protection hood
Protection hood with grid 20x20 mm

Service side:
front, removable panel , lock with clamping bolt

Technical specification

Project **2AHU**		**P5,6**
№	Position **PN1 - v1**	**14.12.2017**

Filter	air flow	**m3/h**	**4000**	pressure loss	**Pa**	**145**

Filter parts composition: 2 x 490 x 540 mm

pressure loss reserve	Pa	56
Filter class, length	F7 - bag filter 630 mm	
Type	KS PAK 85 - synthetic	
total filter surface	m2	10.22
filter area per m2 cross-section	m2/m2	18.58
Initial pressure loss	Pa	89
Max.allowed final pressure loss	Pa	450
Max. final pressure loss acc. EN13053	Pa	200

energy class A according guideline EUROVENT RS4/C/001-2015

Service side:
front, door with hinges and handles
clean-air side installation, sidewards extendable filters mounted on rails

Compact block B

Rotary recuperator	air flow	**m3/h**	**4000**	pressure loss	**Pa**	**154**

Supply				**Exhaust**		
Air inlet temperature	°C	-24.0		Air inlet temperature	°C	22.0
Air inlet humidity	%	90.0		Air inlet humidity	%	30.0
air outlet temperature	°C	11.1		air outlet temperature	°C	-6.7
air outlet humidity	%	41.5		air outlet humidity	%	100.0
recuperation efficiency	%	76.3				
Heat gain	kW	44.5				
Temperature efficiency dry	ηt, dry1:1 %	75.1	EN 308		Lot 6	ErP 2016, 2018
Energy efficiency	ηe %	72.4	EN 13053		heat recovery class	H1
wheel diameter	mm	970		Motor	400V/85Hz, 90W, 0.37A	
wave height	mm	1.6		Motor RPM	RPM	1400

condensation wheel, 1 segment

Service side:
front, removable panel , lock with clamping bolt

Accessories:

Frequency inverter M1, 0,37 kW	FC51 0,37 Kw 3x380-480V, IP20	1	attached
FI wire clamp guard, M1, FC51	Nema Type 1 kit, M1 0,37-0,75 kW	1	attached
FI control panel,FC51 IP20, VLT	Panel LCP 11-without potentiometer	1	attached

Compact block C

Fan	air flow	**m3/h**	**4000**	pressure loss	**Pa**	**2**

Plug fan type		ER31C-2DN.B7.CR	Total pressure	Pa	668
Motor technology: AC, composite impeller type Cpro-ZAmid					
air flow	m3/h	4000	Static pressure loss	Pa	589
External pressure loss	Pa	250	Dynamic pressure	Pa	79
SFP class EN13779		SFP3	SFPv	W/(m3/s)	1067
Nominal parameters			Parameters in working point		
voltage	V	3~400	voltage	V	400
Frequency	Hz	50	Frequency / Freq. max.	Hz	50 / 51
Power	kW	1.10	Fan system power input	kW	1.25
current	A	2.30	current	A	2.30
RPM	RPM	2850	RPM / RPM max.	RPM	2863 / 2910
Motor: AC, efficiency class		IE3	fan efficiency	%	74.0

Motor protection: thermistor (PTC)

	LwA	Frequency band [Hz] / Lw [dB]							
	dB(A)	63	125	250	500	1000	2000	4000	8000
	Sum								
Sound power level to exhaust	84.6	68.8	71.5	80.1	78.7	82.2	76.8	69.7	57.2
Sound power level to intake	68.2	65.0	62.3	70.6	65.2	64.0	56.2	54.4	44.2
Sound power level to surround	53.2	60.8	55.5	58.1	49.7	47.2	37.8	31.7	17.2

Technical specification

Project **2AHU**		**P5,6**
№	Position **PN1 - v1**	**14.12.2017**

Service side:
front, door with hinges and handles

Accessories:

Frequency inverter M2, 1,5 kW	FC51 1,5 kW 3x380-480V, IP20	1	attached
FI wire clamp guard, M2, FC51	Nema Type 1 kit, M2 1,5-2,2 kW	1	attached
FI control panel,FC51 IP20, VLT	Panel LCP 11-without potentiometer	1	attached

Note: The fan system effect is taken into account in the fan performance. Fan has been designed for wet condition of cooling coils.

Water heater	air flow	**m3/h**	**4000**	pressure loss	**Pa**	**34**

count of rows		1	heating medium		Ethylene glycol 40%
Air inlet temperature	°C	11.1	medium temperature	°C	80.0/60.0
air outlet temperature	°C	20.0 (max. 25.6)	medium flow rate	m3/h	0.57
Power	kW	12.0 (max. 19.6)	waterside pressure drop	kPa	1.65
cross-air velocity on exchanger fins	m/s	2.87			
with frame for capillary thermostat			pipe connection		DN20
			congealing temperature	°C	-25

Code: HW - BR.G - 2.0 - 850 - 456 - 1R - 3 - CUAL

Service side:
front, removable panel , lock with clamping bolt

Terminal panel	air flow	**m3/h**	**4000**	pressure loss	**Pa**	**0**

Damper	not mounted	Ending	flexible connection, flange 30 mm

Exhaust part	cross-section air velocity	**m/s**	**2.0**

Compact block B

Rotary recuperator	air flow	**m3/h**	**4000**	pressure loss	**Pa**	**174**

Compact block D

Terminal panel	air flow	**m3/h**	**4000**	pressure loss	**Pa**	**0**

Damper	not mounted	Ending	flexible connection, flange 30 mm

Filter	air flow	**m3/h**	**4000**	pressure loss	**Pa**	**117**

Filter parts composition: 2 x 490 x 540 mm

pressure loss reserve	Pa	84
Filter class, length	M5 - bag filter 500 mm	
Type	KS PAK 55 - synthetic	
total filter surface	m2	5.40
filter area per m2 cross-section	m2/m2	9.82
Initial pressure loss	Pa	33
Max.allowed final pressure loss	Pa	450
Max. final pressure loss acc. EN13053	Pa	200

energy class A according guideline EUROVENT RS4/C/001-2015

Service side:
front, door with hinges and handles
clean-air side installation, sidewards extendable filters mounted on rails

Compact block E

Fan	air flow	**m3/h**	**4000**	pressure loss	**Pa**	**2**

Plug fan type		ER31C-2DN.B7.CR	Total pressure	Pa	627
Motor technology: AC, composite impeller type Cpro-ZAmid					
air flow	m3/h	4000	Static pressure loss	Pa	548
External pressure loss	Pa	250	Dynamic pressure	Pa	79
SFP class EN13779		SFP3	SFPv	W/(m3/s)	972
Nominal parameters			Parameters in working point		
voltage	V	3~400	voltage	V	396
Frequency	Hz	50	Frequency / Freq. max.	Hz	50 / 51

Technical specification

Project **2AHU**		**P5,6**
№	Position **PN1 - v1**	**14.12.2017**

Power	kW	1.10	Fan system power input	kW	1.19
current	A	2.30	current	A	2.30
RPM	RPM	2850	RPM / RPM max.	RPM	2825 / 2910
Motor: AC, efficiency class		IE3	fan efficiency	%	73.3
Motor protection: thermistor (PTC)					

	LwA	Frequency band [Hz] / Lw [dB]							
	dB(A)	63	125	250	500	1000	2000	4000	8000
	Sum								
Sound power level to exhaust	84.2	68.9	71.5	80.6	78.5	82.0	75.7	68.7	57.3
Sound power level to intake	70.3	65.0	62.5	71.3	68.3	65.9	58.1	58.4	47.2
Sound power level to surround	52.9	60.9	55.5	57.6	49.5	47.0	37.7	31.7	17.3

Service side:
front, door with hinges and handles

Accessories:

Frequency inverter M2, 1,5 kW	FC51 1,5 kW 3x380-480V, IP20	1	attached
FI wire clamp guard, M2, FC51	Nema Type 1 kit, M2 1,5-2,2 kW	1	attached
FI control panel,FC51 IP20, VLT	Panel LCP 11-without potentiometer	1	attached

Note: The fan system effect is taken into account in the fan performance. Fan has been designed for wet condition of cooling coils.

Terminal panel	air flow	**m3/h**	**4000**	pressure loss	**Pa**	**5**

Damper, tightness class 2 EN1751:2003 inside 3 Nm Ending skew protection hood
Protection hood with grid 20x20 mm

Service side:
front, removable panel , lock with clamping bolt

Accessories

description	Type	quantity	Section
Frequency inverter M1, 0,37 kW	FC51 0,37 Kw 3x380-480V, IP20	1	Section B, Rotary recuperator supply attached
FI wire clamp guard, M1, FC51	Nema Type 1 kit, M1 0,37-0,75 kW	1	Section B, Rotary recuperator supply attached
FI control panel,FC51 IP20, VLT	Panel LCP 11-without potentiometer	1	Section B, Rotary recuperator supply attached
Frequency inverter M2, 1,5 kW	FC51 1,5 kW 3x380-480V, IP20	1	Section C, Fan supply attached
FI wire clamp guard, M2, FC51	Nema Type 1 kit, M2 1,5-2,2 kW	1	Section C, Fan supply attached
FI control panel,FC51 IP20, VLT	Panel LCP 11-without potentiometer	1	Section C, Fan supply attached
Frequency inverter M2, 1,5 kW	FC51 1,5 kW 3x380-480V, IP20	1	Section E, Fan exhaust attached
FI wire clamp guard, M2, FC51	Nema Type 1 kit, M2 1,5-2,2 kW	1	Section E, Fan exhaust attached
FI control panel,FC51 IP20, VLT	Panel LCP 11-without potentiometer	1	Section E, Fan exhaust attached

Schematic drawing

Project **2AHU**		**P5,6**
№	Position **PN1 - v1**	**14.12.2017**

perspective view

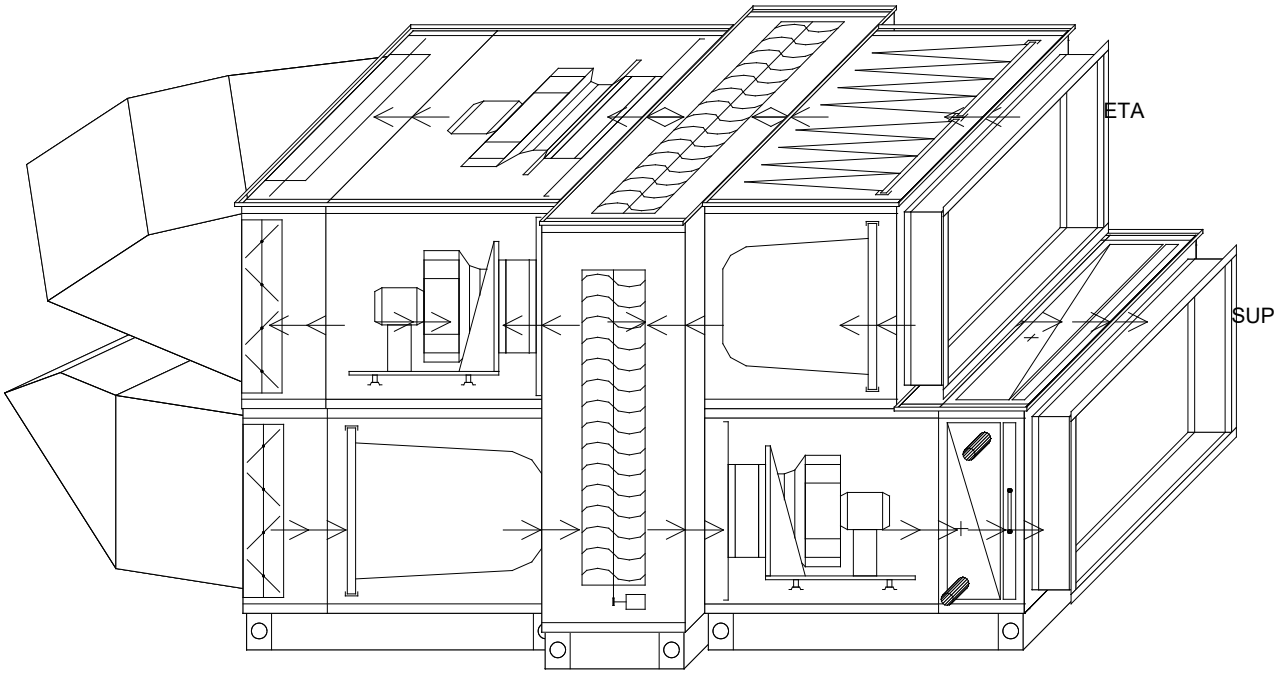

HxW: ODA=550x1000 mm, SUP=550x1000 mm, ETA=550x1000 mm, EHA=550x1000 mm

Dim. and weights of production blocks

Project	**2AHU**		**P5,6**
№		Position **PN1 - v1**	**14.12.2017**

front view

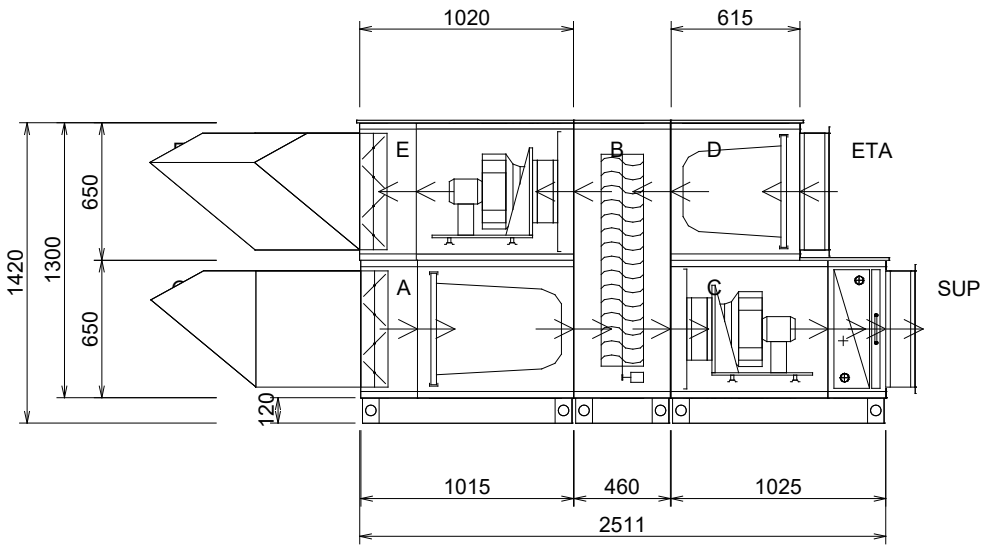

top view

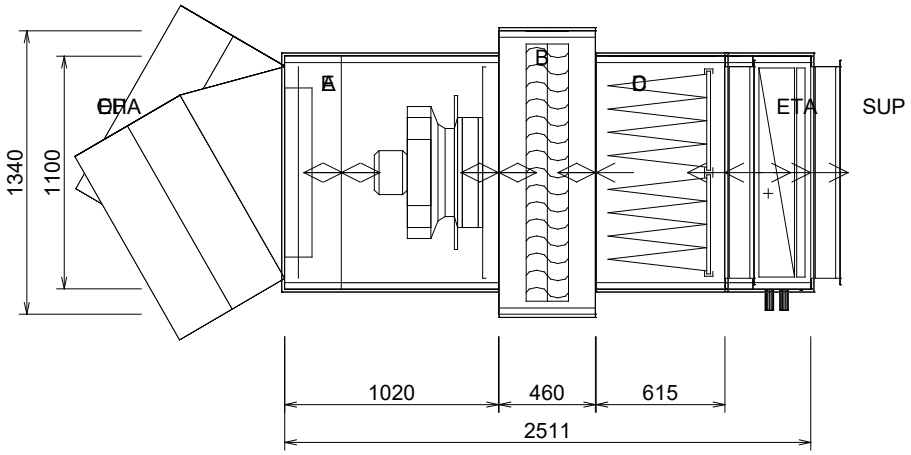

HxW: ODA=550x1000 mm, SUP=550x1000 mm, ETA=550x1000 mm, EHA=550x1000 mm

Compact block	Part	Unit dimensions (LxWxH) mm	contour dimensions (LxWxH) mm	Weight kg	Transport dimensions (LxWxH) including palette *) mm		Transport weight including palette *) kg
Compact block A	supply	**1015 x 1100 x 770**	**1665 x 1240 x 810**	**107**	**1665 x 1240 x 810**		**107**
Compact block B	supply	**460 x 1340 x 1420**	**600 x 1480 x 1460**	**208**	**600 x 1480 x 1460**		**208**
Compact block C	supply	**1025 x 1100 x 770**	**1305 x 1270 x 810**	**125**	**1305 x 1270 x 810**		**125**
Compact block D	exhaust	**615 x 1100 x 650**	**895 x 1240 x 690**	**48**	**935 x 1280 x 850**	***) KPA**	**74**
Compact block E	exhaust	**1020 x 1100 x 650**	**1740 x 1240 x 690**	**123**	**1780 x 1280 x 850**	***) KPA**	**174**
Palette for accessories and control system (if included in scope of delivery)				**1**	**1200 x 800 x 1200**	***) EUR-1**	**21**

Technical specification

Project **2AHU**		**P5,6**
№	Position **PN2 - v1**	**14.12.2017**

Customer

Customer Name
Contact name
Phone

Designer

Designer Name **Oskars Novickis**
Phone **(+371) 29619108**

Basic data

Product	**AHU**		Line		**Mandík P**
Unit dimensions (LxWxH)	mm	**2386 x 1340 x 1420**	Size		**P5,6**
contour dimensions (LxWxH)	mm	**2796 x 1440 x 1420**	Panel thickness	mm	**50**
Weight	kg	**591**	Insulation density	kg/m3	**65**
Weight attached accessories	kg	**0**			

Unit fastening mode: **Baseframe**

Surface treatment outside	**galvanised**	Surface treatment inside	**galvanised**
terminal panel surface	**galvanised**	built-in holder surface	**galvanised**
holder surface	**galvanised**		

execution: **Indoor**

Basic unit construction identical with **MODEL BOX M2-M18**
EUROVENT Diploma Nr. **17.04.016**
Air Density used for calculations: standard 1.2 kg/m3
Operating conditons between -30°C and +40°C
Fan has been designed for wet condition of cooling coils

EUROVENT Energy Efficiency

Unit main technical parameters		**Supply**	**Exhaust**
air flow	m3/h	**4234**	**3256**
External pressure loss	Pa	**350**	**361**
air velocityn free cross-section	m/s	**2.1**	**1.6**
Design winter outdoor temperature	°C	**-24**	

Test according to EUROVENT RS 6/C/005-2017, casing with rock wool ME65

Mechanical strength of casing	**D1 (M), D1 (R)**
Casing air leakage	**L1 (M), L1 (R)**
Filter bypass leakage	**< 0,5% - F9 (M)**
Thermal transmittance	**T3**
Thermal bridging of the casing	**TB2**

Sound insertion loss in band	Hz	125	250	500	1000	2000	4000	8000
	dB	**14**	**23**	**26**	**36**	**38**	**40**	**47**

according EU Directive No 1253/2014: Non residential ventilation unit (NRVU) **ErP 2016, 2018 comply**

Unit type:	**bidirectional ventilation unit (BVU)**		
Type of drive:	**variable speed drive**		
type of heat recovery system:	**regenerative heat exchanger**		
External leakage rate at - 400 Pa	**0.40%**		
External leakage rate at +400 Pa	**0.43%**		
Internal leakage rate at 250 Pa	**1.86%**		
thermal efficiency of HRS	ηt1:1 / ηt_limit 2018	%	**74.4 / 73.0**
Supply: fan static efficiency:	ηfan / ηfan_limit 2018	%	**55.7 / 44.6**
Supply: fan static efficiency acc. Reg. (EU) No 327/2011:	ηstatA	%	**63.0**
Exhaust: fan static efficiency:	ηfan / ηfan_limit 2018	%	**58.0 / 41.7**
Exhaust: fan static efficiency acc. Reg. (EU) No 327/2011:	ηstatA	%	**61.9**
internal SFP of ventilation components:	SFP int / SFP int_limit 2018	W/(m3/s)	**764 / 967**
Int.press.drop of vent.components: supply / exhaust	ΔPs int sup / ΔPs int exh	Pa	**267 / 165**
Int.press.drop of add.components: supply / exhaust	ΔPs add sup / ΔPs add exh	Pa	**106 / 89**

AHU is to operate with variable speed drive controller only !
Regularly filter change is very important for performance and energy efficiency of the unit. Maximal recomended final pressure loss according EN13053 mentioned in technical specification is not to exceed. Use visual or acoustic pressure warning device on filters.

Supply part

cross-section air velocity **m/s** **2.1**

Compact block A

Terminal panel	air flow	**m3/h**	**4234**	pressure loss	**Pa**	**2**

Damper, tightness class 2 EN1751:2003 outside 3 Nm Ending flexible connection, flange 30 mm

Service side:
front

Technical specification

Project **2AHU**		**P5,6**
№	Position **PN2 - v1**	**14.12.2017**

Filter	air flow	**m3/h**	**4234**	pressure loss	**Pa**	**150**

Filter parts composition: 2 x 490 x 540 mm

pressure loss reserve	Pa	51
Filter class, length	F7 - bag filter 630 mm	
Type	KS PAK 85 - synthetic	
total filter surface	m2	10.22
filter area per m2 cross-section	m2/m2	18.58
Initial pressure loss	Pa	99
Max.allowed final pressure loss	Pa	450
Max. final pressure loss acc. EN13053	Pa	200

energy class A according guideline EUROVENT RS4/C/001-2015

Service side:
front, door with hinges and handles
clean-air side installation, sidewards extendable filters mounted on rails

Compact block B

Rotary recuperator	air flow	**m3/h**	**4234**	pressure loss	**Pa**	**166**

Supply

Air inlet temperature	°C	-24.0	
Air inlet humidity	%	90.0	
air outlet temperature	°C	2.8	
air outlet humidity	%	59.5	
recuperation efficiency	%	58.2	
Heat gain	kW	36.5	
Temperature efficiency dry	ηt, dry1:1 %	74.4	EN 308
Energy efficiency	ηe %	71.6	EN 13053
wheel diameter	mm	970	
wave height	mm	1.6	

condensation wheel, 1 segment

Exhaust

Air inlet temperature	°C	22.0	
Air inlet humidity	%	30.0	
air outlet temperature	°C	-6.6	
air outlet humidity	%	100.0	
		Lot 6	ErP 2016, 2018
		heat recovery class	H1
Motor		400V/85Hz, 90W, 0.37A	
Motor RPM	RPM	1400	

Service side:
front, removable panel , lock with clamping bolt

Accessories:

Frequency inverter M1, 0,37 kW	FC51 0,37 Kw 3x380-480V, IP20	1	attached
FI wire clamp guard, M1, FC51	Nema Type 1 kit, M1 0,37-0,75 kW	1	attached
FI control panel,FC51 IP20, VLT	Panel LCP 11-without potentiometer	1	attached

Compact block C

Fan	air flow	**m3/h**	**4234**	pressure loss	**Pa**	**2**

Plug fan type		ER31C-2DN.C7.CR	Total pressure	Pa	812
Motor technology: AC, composite impeller type Cpro-ZAmid					
air flow	m3/h	4234	Static pressure loss	Pa	723
External pressure loss	Pa	350	Dynamic pressure	Pa	89
SFP class EN13779		SFP3	SFPv	W/(m3/s)	1291
Nominal parameters			Parameters in working point		
voltage	V	3~400	voltage	V	400
Frequency	Hz	50	Frequency / Freq. max.	Hz	54 / 57
Power	kW	1.50	Fan system power input	kW	1.59
current	A	3.10	current	A	3.10
RPM	RPM	2865	RPM / RPM max.	RPM	3094 / 3270
Motor: AC, efficiency class		IE3	fan efficiency	%	74.2

Motor protection: thermistor (PTC)

	LwA	Frequency band [Hz] / Lw [dB]							
	dB(A)	63	125	250	500	1000	2000	4000	8000
	Sum								
Sound power level to exhaust	85.3	70.6	72.6	77.7	80.7	82.3	78.4	70.7	58.5
Sound power level to intake	69.4	67.0	63.8	68.3	67.2	65.6	58.4	56.3	46.6
Sound power level to surround	53.6	62.6	57.6	55.7	51.7	48.3	40.4	33.7	19.5

Technical specification

Project **2AHU**		**P5,6**
№	Position **PN2 - v1**	**14.12.2017**

Service side:
front, door with hinges and handles

Accessories:

Frequency inverter M2, 1,5 kW	FC51 1,5 kW 3x380-480V, IP20	1	attached
FI wire clamp guard, M2, FC51	Nema Type 1 kit, M2 1,5-2,2 kW	1	attached
FI control panel,FC51 IP20, VLT	Panel LCP 11-without potentiometer	1	attached

Note: The fan system effect is taken into account in the fan performance. Fan has been designed for wet condition of cooling coils.

Water heater	air flow	**m3/h**	**4234**	pressure loss	**Pa**	**54**

count of rows		2	heating medium		Ethylene glycol 40%
Air inlet temperature	°C	2.8	medium temperature	°C	80.0/60.0
air outlet temperature	°C	20.0 (max. 34.7)	medium flow rate	m3/h	1.16
Power	kW	24.5 (max. 45.4)	waterside pressure drop	kPa	1.30
cross-air velocity on exchanger fins	m/s	2.82			
with frame for capillary thermostat			pipe connection		DN25
			congealing temperature	°C	-25

Code: HW - BR.G - 2.0 - 845 - 494 - 2R - 8 - CUAL

Service side:
front, removable panel , lock with clamping bolt

Terminal panel	air flow	**m3/h**	**4234**	pressure loss	**Pa**	**0**

Damper	not mounted	Ending	flexible connection, flange 30 mm

Exhaust part	cross-section air velocity	**m/s**	**1.6**

Compact block B

Rotary recuperator	air flow	**m3/h**	**3256**	pressure loss	**Pa**	**141**

Compact block D

Terminal panel	air flow	**m3/h**	**3256**	pressure loss	**Pa**	**0**

Damper	not mounted	Ending	flexible connection, flange 30 mm

Filter	air flow	**m3/h**	**3256**	pressure loss	**Pa**	**111**

Filter parts composition: 2 x 490 x 540 mm

pressure loss reserve	Pa	89
Filter class, length	M5 - bag filter 500 mm	
Type	KS PAK 55 - synthetic	
total filter surface	m2	5.40
filter area per m2 cross-section	m2/m2	9.82
Initial pressure loss	Pa	22
Max.allowed final pressure loss	Pa	450
Max. final pressure loss acc. EN13053	Pa	200

energy class A according guideline EUROVENT RS4/C/001-2015

Service side:
front, door with hinges and handles
clean-air side installation, sidewards extendable filters mounted on rails

Compact block E

Fan	air flow	**m3/h**	**3256**	pressure loss	**Pa**	**2**

left: damper outside 3 Nm, tightness class 2 EN1751:2003, flexible connection, flange 30 mm Pa 1

Plug fan type		ER31C-2DN.B7.CR	Total pressure	Pa	668
Motor technology: AC, composite impeller type Cpro-ZAmid					
air flow	m3/h	3256	Static pressure loss	Pa	615
External pressure loss	Pa	361	Dynamic pressure	Pa	53
SFP class EN13779		SFP3	SFPv	W/(m3/s)	966
Nominal parameters			Parameters in working point		
voltage	V	3~400	voltage	V	365

Technical specification

Project	2AHU		P5,6
№		Position **PN2 - v1**	14.12.2017

Frequency	Hz	50	Frequency / Freq. max.	Hz	46 / 51
Power	kW	1.10	Fan system power input	kW	1.00
current	A	2.30	current	A	2.30
RPM	RPM	2850	RPM / RPM max.	RPM	2604 / 2910
Motor: AC, efficiency class		IE3	fan efficiency	%	76.8
Motor protection: thermistor (PTC)					

	LwA	Frequency band [Hz] / Lw [dB]							
	dB(A)	63	125	250	500	1000	2000	4000	8000
	Sum								
Sound power level to exhaust	83.2	65.7	68.1	76.6	77.1	81.2	74.5	67.9	55.7
Sound power level to intake	67.1	61.1	58.7	66.3	64.9	63.6	54.9	54.6	43.3
Sound power level to surround	49.1	57.7	52.1	52.6	46.1	44.2	34.5	27.9	12.7

Service side:
front, door with hinges and handles

Accessories:

Frequency inverter M2, 1,5 kW	FC51 1,5 kW 3x380-480V, IP20	1	attached
FI wire clamp guard, M2, FC51	Nema Type 1 kit, M2 1,5-2,2 kW	1	attached
FI control panel,FC51 IP20, VLT	Panel LCP 11-without potentiometer	1	attached

Note: The fan system effect is taken into account in the fan performance. Fan has been designed for wet condition of cooling coils.

Accessories

description	Type	quantity	Section
Frequency inverter M1, 0,37 kW	FC51 0,37 Kw 3x380-480V, IP20	1	Section B, Rotary recuperator supply attached
FI wire clamp guard, M1, FC51	Nema Type 1 kit, M1 0,37-0,75 kW	1	Section B, Rotary recuperator supply attached
FI control panel,FC51 IP20, VLT	Panel LCP 11-without potentiometer	1	Section B, Rotary recuperator supply attached
Frequency inverter M2, 1,5 kW	FC51 1,5 kW 3x380-480V, IP20	1	Section C, Fan supply attached
FI wire clamp guard, M2, FC51	Nema Type 1 kit, M2 1,5-2,2 kW	1	Section C, Fan supply attached
FI control panel,FC51 IP20, VLT	Panel LCP 11-without potentiometer	1	Section C, Fan supply attached
Frequency inverter M2, 1,5 kW	FC51 1,5 kW 3x380-480V, IP20	1	Section E, Fan exhaust attached
FI wire clamp guard, M2, FC51	Nema Type 1 kit, M2 1,5-2,2 kW	1	Section E, Fan exhaust attached
FI control panel,FC51 IP20, VLT	Panel LCP 11-without potentiometer	1	Section E, Fan exhaust attached

Schematic drawing

Project **2AHU**		**P5,6**
№	Position **PN2 - v1**	**14.12.2017**

perspective view

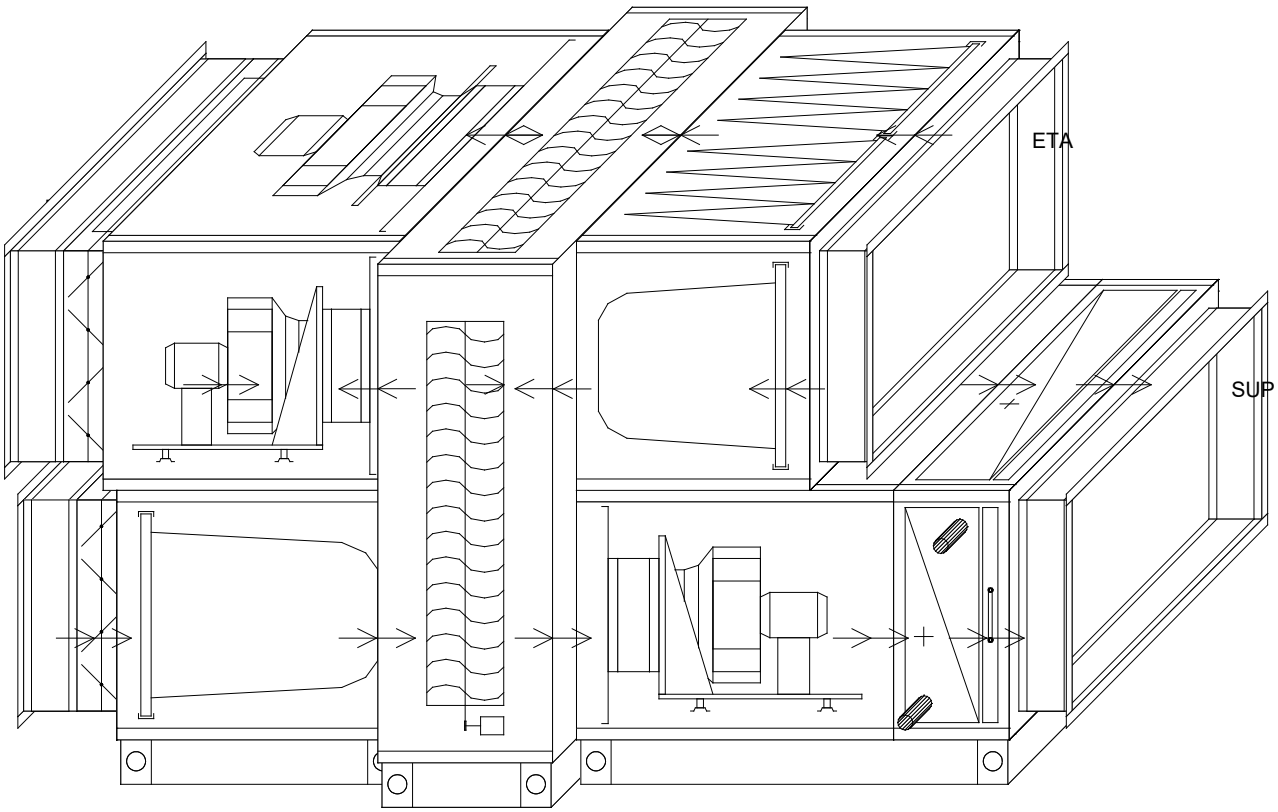

HxW: ODA=550x1000 mm, SUP=550x1000 mm, ETA=550x1000 mm, EHA=550x1000 mm

Dim. and weights of production blocks

Project	**2AHU**		**P5,6**
№		Position **PN2 - v1**	**14.12.2017**

front view

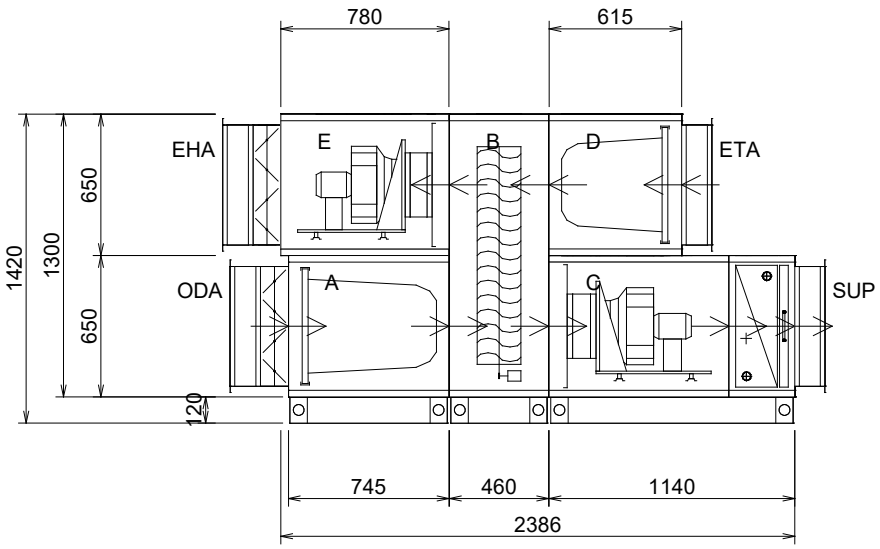

top view

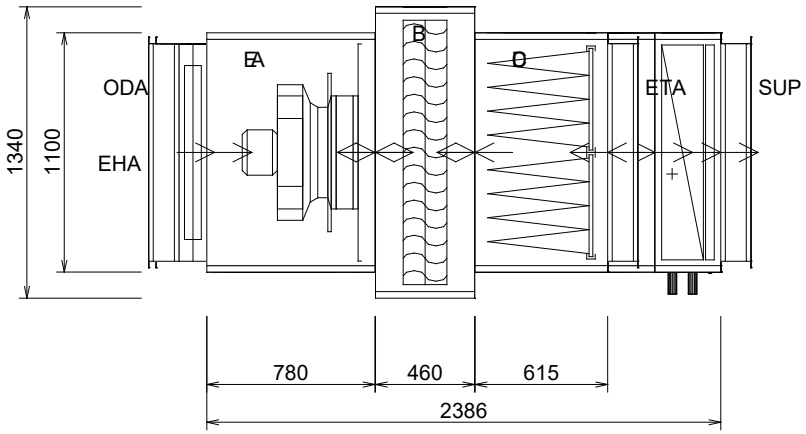

HxW: ODA=550x1000 mm, SUP=550x1000 mm, ETA=550x1000 mm, EHA=550x1000 mm

Compact block	Part	Unit dimensions (LxWxH) mm	contour dimensions (LxWxH) mm	Weight kg	Transport dimensions (LxWxH) including palette *) mm		Transport weight including palette *) kg
Compact block A	supply	**745 x 1100 x 770**	**1015 x 1200 x 770**	**79**	**1015 x 1200 x 770**		**79**
Compact block B	supply	**460 x 1340 x 1420**	**460 x 1440 x 1420**	**208**	**460 x 1440 x 1420**		**208**
Compact block C	supply	**1140 x 1100 x 770**	**1280 x 1250 x 770**	**145**	**1280 x 1250 x 770**		**145**
Compact block D	exhaust	**615 x 1100 x 650**	**755 x 1200 x 650**	**48**	**795 x 1240 x 810**	***) KPA**	**70**
Compact block E	exhaust	**780 x 1100 x 650**	**1050 x 1200 x 650**	**111**	**1090 x 1240 x 810**	***) KPA**	**140**
Palette for accessories and control system (if included in scope of delivery)				**1**	**1200 x 800 x 1200**	***) EUR-1**	**21**

"NORTEKS AE" SIA PHE Sondex - Izstrade un Datu saraksts

V10B35

Norteks AE 22.12.2017

001 Item: 2

PSA-Tips	SL70-BR28-30-TL-LIQUID	Karsta puse	Auksta puse
Paterins	(kg/s)	0.29	0.50
Ieejas temperatura	(°C)	95.00	60.00
Izejas temperatura	(°C)	65.00	80.00
Spiediena kritums	(kPa)	3.26	8.00
Jauda	(kW)	36	

Termodinamiskaas ipasibas		Water	40 EtGlycol
Blivums	(kg/mi)	971.96	1 047.20
Ipatnejais siltums	(kJ/kg*K)	4.19	3.63
Siltumvaditspeja	(W/m*K)	0.67	0.45
Videejaa viskozitaate	(mPa*s)	0.38	0.96
Sienas viskozitate	(mPa*s)	0.43	0.77
Pretapaugsanas faktori	(mI*K/kW)	0.10	0.10
Izmeru faktors	%	60.47	
Piepludes nodala		F1	F3
Izpludes nodala		F4	F2

Konstrukcija Ramis/Plaksnes		
Plaksnu komplektesana (kanali)		1 x 14 + 0 x 0
Plaksnu komplektesana (kanali)		1 x 15 + 0 x 0
Plaksnu skaits		30
Efektiva siltuma virsma	(mI)	2.06
Pilns silt.vad.spej koef nosl	(W/mI*K)	1 948.46 3 126.68
Plaksnu materials		0.3 mm AISI316
Blives materials / Max temp.		COPPER/BRAZED / 185
Max. aprek. temperatura	(°C)	185.00
Max. Darba/izmeginajuma spied	(MPa)	2.60 3.38
Max. Diferencialais spiediens	(MPa)	2.60
Piekrisana		None
Skidruma apjoms	(dmi)	3
Ramju garums	(mm)	81
Neto svars	(kg)	9
Strukturas tips		BR

Savienojumi karsta puse : 1 inch. Thread BSP

Savienojumi auksta puses: 1 inch. Thread BSP

"NORTEKS AE" SIA Muitas iela 3E LV-5401 Daugavpils

Tel: +371 65425127 Fax: +371 65425127

"NORTEKS AE" SIA PHE Sondex - Izstrade un Datu saraksts

V10B35

Norteks AE 22.12.2017

001 Item: 1

PSA-Tips	SL70-BR28-40-TL-LIQUID	Karsta puse	Auksta puse
Paterins	(kg/s)	0.58	0.87
Ieejas temperatura	(°C)	95.00	60.00
Izejas temperatura	(°C)	65.00	80.00
Spiediena kritums	(kPa)	6.80	14.40
Jauda	(kW)	72	

Termodinamiskaas ipasibas		Water	Water
Blivums	(kg/mi)	971.96	978.06
Ipatnejais siltums	(kJ/kg*K)	4.19	4.19
Siltumvaditspeja	(W/m*K)	0.67	0.66
Videejaa viskozitaate	(mPa*s)	0.38	0.43
Sienas viskozitate	(mPa*s)	0.43	0.38
Pretapaugsanas faktori	(mI*K/kW)	0.08	0.08
Izmeru faktors	%	81.98	
Piepludes nodala		F1	F3
Izpludes nodala		F4	F2

Konstrukcija Ramis/Plaksnes		
Plaksnu komplektesana (kanali)		1 x 19 + 0 x 0
Plaksnu komplektesana (kanali)		1 x 20 + 0 x 0
Plaksnu skaits		40
Efektiva siltuma virsma	(mI)	2.79
Pilns silt.vad.spej koef nosl	(W/mI*K)	2 855.68 5 196.66
Plaksnu materials		0.3 mm AISI316
Blives materials / Max temp.		COPPER/BRAZED / 185
Max. aprek. temperatura	(°C)	140.00
Max. Darba/izmeginajuma spied	(MPa)	1.60 2.08
Max. Diferencialais spiediens	(MPa)	1.60
Piekrisana		None
Skidruma apjoms	(dmi)	5
Ramju garums	(mm)	105
Neto svars	(kg)	11
Strukturas tips		BR

Savienojumi karsta puse : 1 inch. Thread BSP

Savienojumi auksta puses: 1 inch. Thread BSP

"NORTEKS AE" SIA Muitas iela 3E LV-5401 Daugavpils

Tel: +371 65425127 Fax: +371 65425127

"NORTEKS AE" SIA PHE Sondex - Izstrade un Datu saraksts

V10B35

Norteks AE 27.12.2017

001 Item: 3

PSA-Tips	SL70-BR28-60-TL-LIQUID	Karsta puse	Auksta puse
Paterins	(kg/s)	0.93	0.72
Ieejas temperatura	(°C)	65.00	10.00
Izejas temperatura	(°C)	30.00	55.00
Spiediena kritums	(kPa)	7.22	4.51
Jauda	(kW)	135	

Termodinamiskaas ipasibas		Water	Water
Blivums	(kg/mi)	989.14	994.50
Ipatnejais siltums	(kJ/kg*K)	4.18	4.18
Siltumvaditspeja	(W/m*K)	0.64	0.62
Videejaa viskozitaate	(mPa*s)	0.59	0.76
Sienas viskozitate	(mPa*s)	0.76	0.59
Pretapaugsanas faktori	(mI*K/kW)	0.10	0.10
Izmeru faktors	%	72.76	
Piepludes nodala		F1	F3
Izpludes nodala		F4	F2

Konstrukcija Ramis/Plaksnes		
Plaksnu komplektesana (kanali)		1 x 30 + 0 x 0
Plaksnu komplektesana (kanali)		1 x 29 + 0 x 0
Plaksnu skaits		60
Efektiva siltuma virsma	(mI)	4.26
Pilns silt.vad.spej koef nosl	(W/mI*K)	2 202.88 3 805.59
Plaksnu materials		0.3 mm AISI316
Blives materials / Max temp.		COPPER/BRAZED / 185
Max. aprek. temperatura	(°C)	140.00
Max. Darba/izmeginajuma spied	(MPa)	1.60 2.08
Max. Diferencialais spiediens	(MPa)	1.60
Piekrisana		None
Skidruma apjoms	(dmi)	7
Ramju garums	(mm)	153
Neto svars	(kg)	16
Strukturas tips		BR

Savienojumi karsta puse : 1.5 inch. Thread BSP

Savienojumi auksta puses: 1.5 inch. Thread BSP

"NORTEKS AE" SIA Muitas iela 3E LV-5401 Daugavpils

Tel: +371 65425127 Fax: +371 65425127

VISPĀRĪGIE RĀDĪTĀJI

Nr.	Nosaukums	Apzīm.	Piezīm.
1	Vispārīgie rādītāji	ŪK-01	
2	Pagrabstāva plāns ar ŪK tīkliem	ŪK-02	
3	1.Stāva plāns ar ŪK tīkliem	ŪK-03	
4	2.Stāva plāns ar ŪK tīkliem	ŪK-04	
5	3.Stāva plāns ar ŪK tīkliem	ŪK-05	
6	Ūdensvada Ū1, Ū2 aksonometriskā shēma	ŪK-06	
7	Ūdensvada S3, S4 aksonometriskā shēma	ŪK-07	
8	Kanalizācijas K1 aksonometriskā shēma	ŪK-08	

1. Apliecinājuma kartes ŪK daļa izstrādāta saskaņā ar izejas materiāliem projektēšanai un atbilst pastāvošajām LBN 221-15 prasībām.
2. Ūdensvada un kanalizācijas tīklu montāžu veikt saskaņā ar spēkā esošām būvniecības normām un noteikumiem, kā arī saskaņā ar cauruļvadu montāžas tehnoloģijas prasībām.
3. Ūdensvadu piestiprināt pie sienām vai pārseguma ar fiksatoriem atbilstoši cauruļvadu izbūves tehniskajām prasībām.
4. Visiem ūdensvada Ū1, Ū2, S3 un S4 cauruļvadiem pielietot izolāciju. Izolācijas biezums: aukstā ūdens un ugunsdzēsības ūdensvads - 9 mm, karstā ūdens un cirkulācijas ūdensvads - 20 mm.
5. Iekšējo ūdensvadu Ū1, Ū2 un S3, S4 shēmās uzdota principiālā noslēgarmatūras shēma, noslēgarmatūras izvietojumu precizēt uz vietas.
6. Iekšējo ūdensvadu Ū1,Ū2, S3, S4 vertikālo piesaisti (augstuma atzīmes) precizēt montāžas laikā, ievērojot citu komunikāciju izvietojumu.
7. Iekšējo kanalizācijas cauruļvadus iebūvēt ar kritumu ne mazāku par i=0.02 DN100 un i=0.03 DN50.
8. Iekšējo kanalizācijas tīklu aprīkot ar ventilācijas cauruļvadiem, tīrīšanas - kontroles revīzijām.
9. Kanalizācijas stāvvadus apšūt ar nedegošiem materiāliem. Revīziju vietās ierīkot lūkas (0.3x0.4m).
10. Kanalizācijas stāvvadus paredzēts pārklāt ar pretskaņu izolāciju - 20 mm.
11. Ūdensvada Ū1 ūdens uzskaitei ieprojektēts ūdens uzskaites mezgls ar ūdensskaitītāju DN20.
12.Iekšējai ugunsdzēsībai ieprojektēti 3 ugunsdzēsības krāni DN25, ar vienas strūklas patēriņu 1.0 l/s.
13.Apliecinājuma kartē uzradītos materiālus iespējams aizvietot ar ekvivalentiem tehniskajiem raksturojumiem, izmaiņas saskaņot ar pasūtītāju un projektētāju.

Šās apliecinājuma kartes ŪK daļas risinājumi atbilst Latvijas būvnormatu un citu normatīvo aktu, kā arī tehnisko vai īpašo noteikumu prasībām.

Būvprojekta daļas vadītājs — Kristīne Dubrova (vārds un uzvārds)

Nr. 3-01369 (sertifikāta nr.)

12.2017. (datums) — (paraksts)

ŪK komplekta pamatrādītāji

Sistēmu nosaukumi	Aprēķina pateriņš				Piezīmes
	m^3/dnn	m^3/st	l/s	Ugunsdz., l/s	
Ūdensvads Ū1	6.1	1.71	1.25	1x1.0 l/s	
Sadzīves kanalizācija K1	6.1	1.71	1.25		

NOSACĪTIE APZĪMĒJUMI

- Ū — Esošais dzeramā ūdens ūdensvads
- S3 — Esošais karstā ūdens ūdensvads
- S4 — Esošais cirkulācijas ūdensvads

Projektējamie tīkli

- Ū1 — Dzeramā ūdens ūdensvads
- Ū2 — Ugunsdzēsības ūdensvads
- S3 — Karstā ūdens ūdensvads
- S4 — Cirkulācijas ūdensvads
- K1 — Sadzīves kanalizācija
- St.Ū1-1 — Aukstā ūdensvada stāvvads
- St.Ū2-1 — Ugunsdzēsības ūdensvada stāvvads
- St.S3-1 — Karstā ūdensvada stāvvads
- St.S4-1 — Karstā ūdens cirkulācijas stāvvads
- St.K1-1 — Sadzīves kanalizācijas stāvvads
- UK-1 — Ugunsdzēsības krans
- Ventilis
- Pāreja
- Vienvirziena vārsts
- I-1 — Izlietne (keramiskā)
- Dž-1 — Dvieļu žāvētājs
- Kr-1 — Krans
- K-1 — Klozetpods
- D-1 — Duša
- NT — Noslēgtapa tīrīšanai
- R — Revīzija
- T-1 — Traps

NORTEKS
SIA "Norteks AE"
LR Uzņēmuma reģ.Nr. 41503018541
Būvkomersanta reģ.Nr. 2079-R
Muitas ielā 3e, Daugavpils
LV-5400, Latvija
Tel.: 65425127, Fax.: 65421743

Pasūtītājs: Daugavpils pilsētas dome, reģ. Nr.90000077325

Objekts: Ēkas Cietokšņa ielā 61, Daugavpilī inženiertīklu atjaunošana

Adrese: Cietokšņa ielā 61, Daugavpilī

AMATA NOSAUKUMS	VĀRDS, UZVĀRDS	PARAKSTS	DATUMS
Daļas vadītāja:	K.Dubrova		12.2017.
Izstrādāja:	K.Dubrova		12.2017.

Vispārīgie rādītāji

ARHĪVA REĢISTRĀCIJAS Nr.	RASĒJUMA MARKA, Nr.	STADIJA	MĒROGS	LAPA	LAPAS
	ŪK-01		B/M	1	8

PAGRABSTĀVA PLĀNS AR ŪK TĪKLIEM
M 1:100

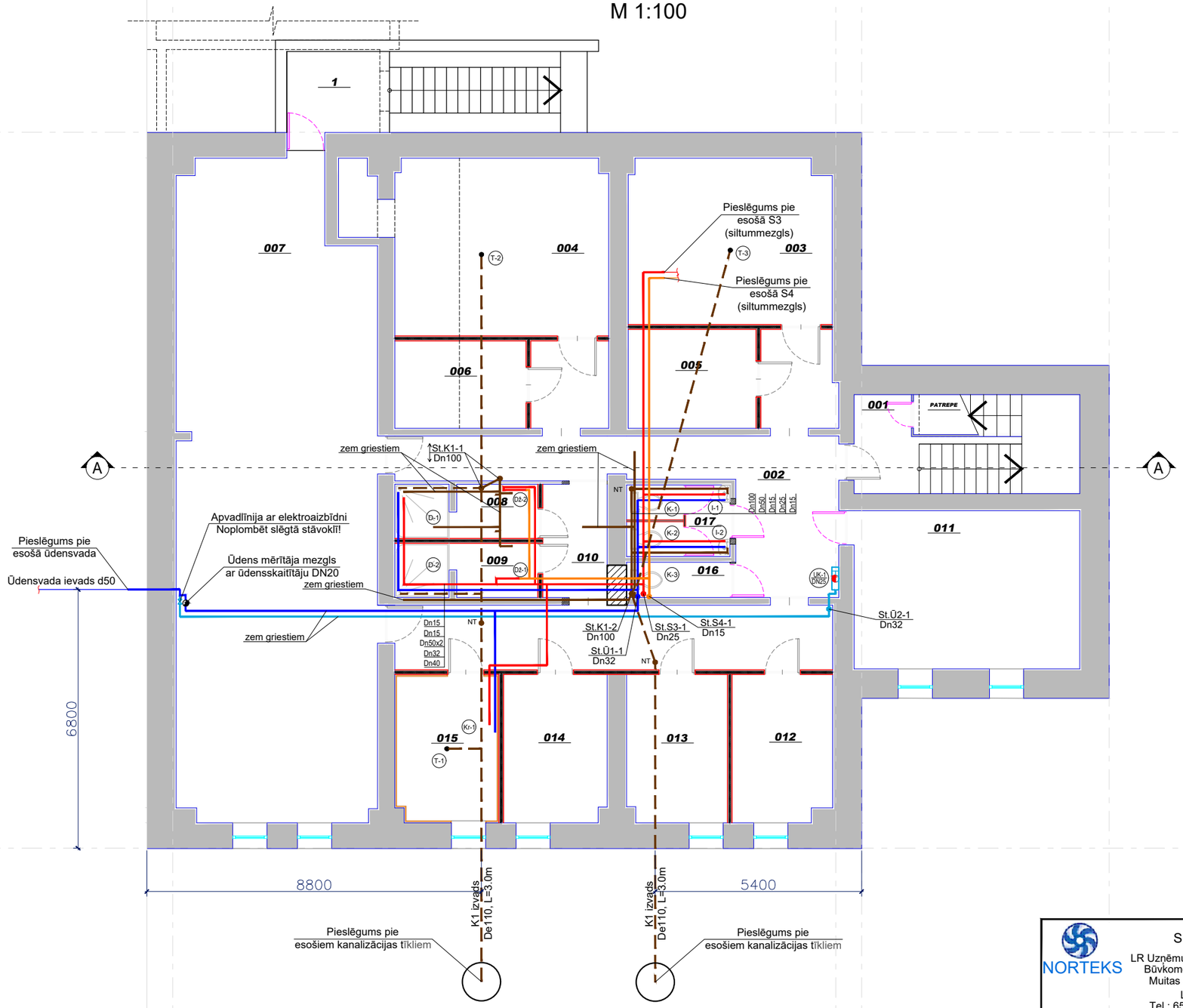

TELPU EKSPLIKĀCIJA

Telpas Nr.	Nosaukums	Platība m²	Piezīmes
001	*kāpņu telpa*	8.50	*patrepe* 7.50
002	*priekštelpa ar gaiteni*	33.20	
003	*siltummezgls*	23.20	
004	*ventkamera*	26.20	
005	*sporta inventāra noliktava*	8.80	
006	*sporta inventāra noliktava*	8.00	
007	*trenažieru zāle*	89.40	
008	*dušas telpa*	5.30	
009	*dušas telpa*	5.30	
010	*gaitenis*	25.80	
011	*kabinets*	24.90	
012	*ģērbtuve*	10.20	
013	*ģērbtuve*	10.30	
014	*relaksācijas telpa*	10.70	
015	*sauna*	15.60	
016	*tualešu telpu grupa*	2.60	
017	*personāla wc*	4.10	
	kopā	312.10	319.60

PIEZĪMES :

1. Nosacītos apzīmējumus skat. lapā ŪK-01.
2. Cauruļu diametri: Dn___- nosacītais diametrs.
3. Par atzīmi +0,00 ir pieņemts 1.stāva tīrās grīdas līmenis.
4. Izmēri doti mm, augstuma atzīmes m.
5. Gadījumā, ja revīzijas vai noslēgtapas tīrīšanas vietas tiks aizsegtas ar mēbelēm, ir jānodrošina piekļuve pie revīzijas vai noslēgtapas tīrīšanas izvietojuma vietām.

NORTEKS
SIA "Norteks AE"
LR Uzņēmuma reģ.Nr. 41503018541
Būvkomersanta reģ.Nr. 2079-R
Muitas ielā 3e, Daugavpils
LV-5400, Latvija
Tel.: 65425127, Fax.: 65421743

Pasūtītājs: Daugavpils pilsētas dome, reģ. Nr.90000077325

Objekts: Ēkas Cietokšņa ielā 61, Daugavpilī inženiertīklu atjaunošana

Adrese: Cietokšņa ielā 61, Daugavpilī

AMATA NOSAUKUMS	VĀRDS, UZVĀRDS	PARAKSTS	DATUMS
Daļas vadītāja:	K.Dubrova		12.2017.
Izstrādāja:	K.Dubrova		12.2017.

Pagrabstāva plāns ar ŪK tīkliem

ARHĪVA REĢISTRĀCIJAS Nr.	RASĒJUMA MARKA, Nr.	STADIJA	MĒROGS	LAPA	LAPAS
	ŪK-02		1:100	2	8

1.STĀVA PLĀNS AR ŪK TĪKLIEM
M 1:100

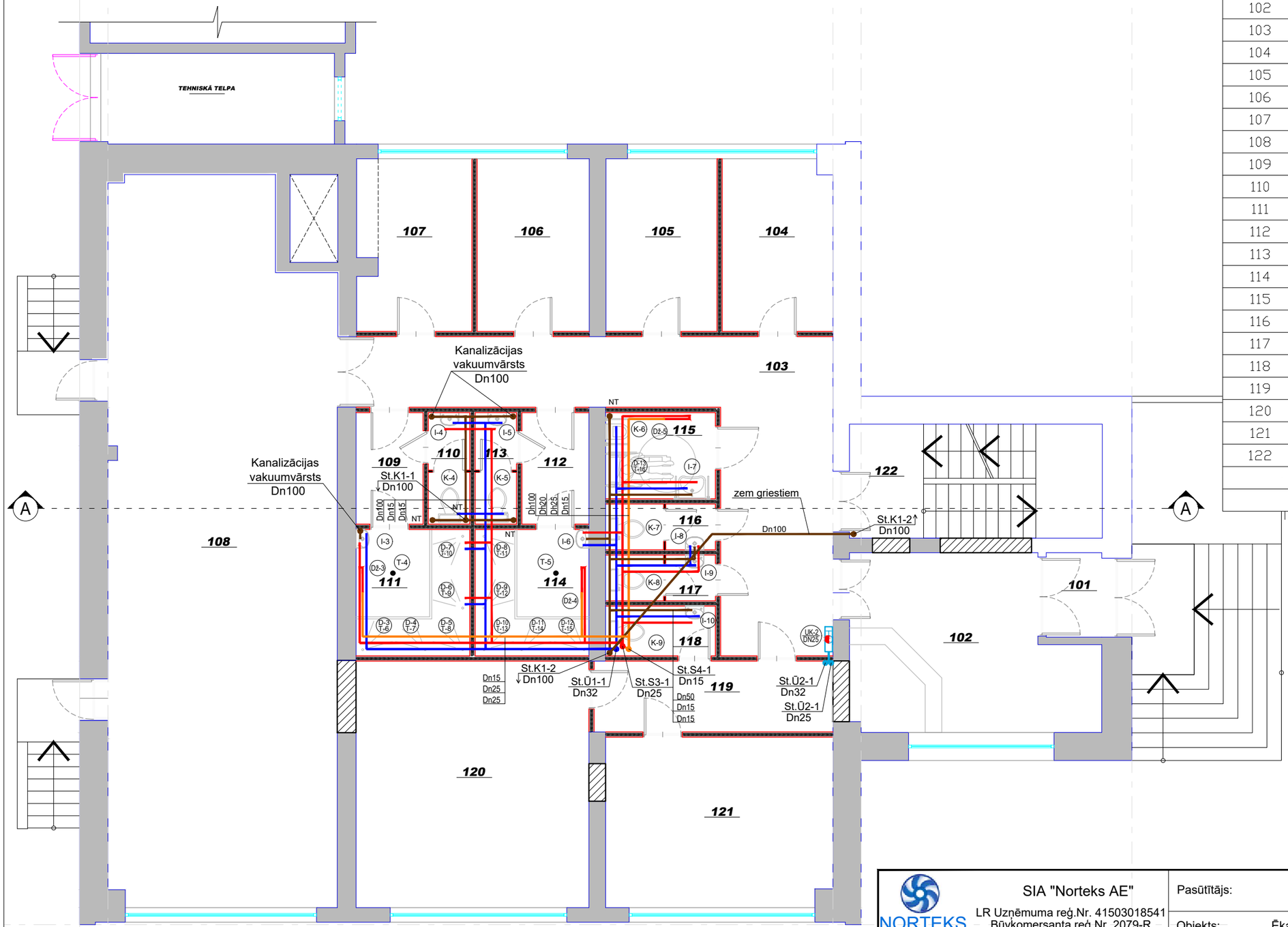

TELPU EKSPLIKĀCIJA

Telpas Nr.	Nosaukums	Platība m²	Piezīmes
101	*vējtveris*	3.60	
102	*ieejas vestibils*	23.20	
103	*foaje*	37.10	
104	*ģērbtuve*	10.90	
105	*ģērbtuve*	11.10	
106	*ģērbtuve*	11.30	
107	*ģērbtuve*	11.30	
108	*sporta zāle*	94.50	
109	*dušu priekštelpa*	4.50	
110	*tualete*	2.70	
111	*dušas telpa*	8.40	
112	*dušas priekštelpa*	4.50	
113	*tualete*	2.70	
114	*dušas telpa*	8.40	
115	*tualete un dušas telpa*	5.60	*invalīdiem*
116	*tualete*	2.90	
117	*tualete*	2.90	
118	*tualete*	3.20	
119	*priekštelpa*	10.00	
120	*kabinets*	33.20	
121	*kabinets*	22.30	
122	*kāpņu telpa*	16.80	
	kopā	331.10	330.10

PIEZĪMES :

1. Nosacītos apzīmējumus skat. lapā ŪK-01.
2. Cauruļu diametri: Dn___- nosacītais diametrs.
3. Par atzīmi +0,00 ir pieņemts 1.stāva tīrās grīdas līmenis.
4. Izmēri doti mm, augstuma atzīmes m.
5. Gadījumā, ja revīzijas vai noslēgtapas tīrīšanas vietas tiks aizsegtas ar mēbelēm, ir jānodrošina piekļuve pie revīzijas vai noslēgtapas tīrīšanas izvietojuma vietām.

NORTEKS
SIA "Norteks AE"
LR Uzņēmuma reģ.Nr. 41503018541
Būvkomersanta reģ.Nr. 2079-R
Muitas ielā 3e, Daugavpils
LV-5400, Latvija
Tel.: 65425127, Fax.: 65421743

AMATA NOSAUKUMS	VĀRDS, UZVĀRDS	PARAKSTS	DATUMS
Daļas vadītāja:	K.Dubrova		12.2017.
Izstrādāja:	K.Dubrova		12.2017.

Pasūtītājs: Daugavpils pilsētas dome, reģ. Nr.90000077325

Objekts: Ēkas Cietokšņa ielā 61, Daugavpilī inženiertīklu atjaunošana

Adrese: Cietokšņa ielā 61, Daugavpilī

1.Stāva plāns ar ŪK tīkliem

ARHĪVA REĢISTRĀCIJAS Nr.	RASĒJUMA MARKA, Nr.	STADIJA	MĒROGS	LAPA	LAPAS
	ŪK-03		1:100	3	8

2.STĀVA PLĀNS AR ŪK TĪKLIEM
M 1:100

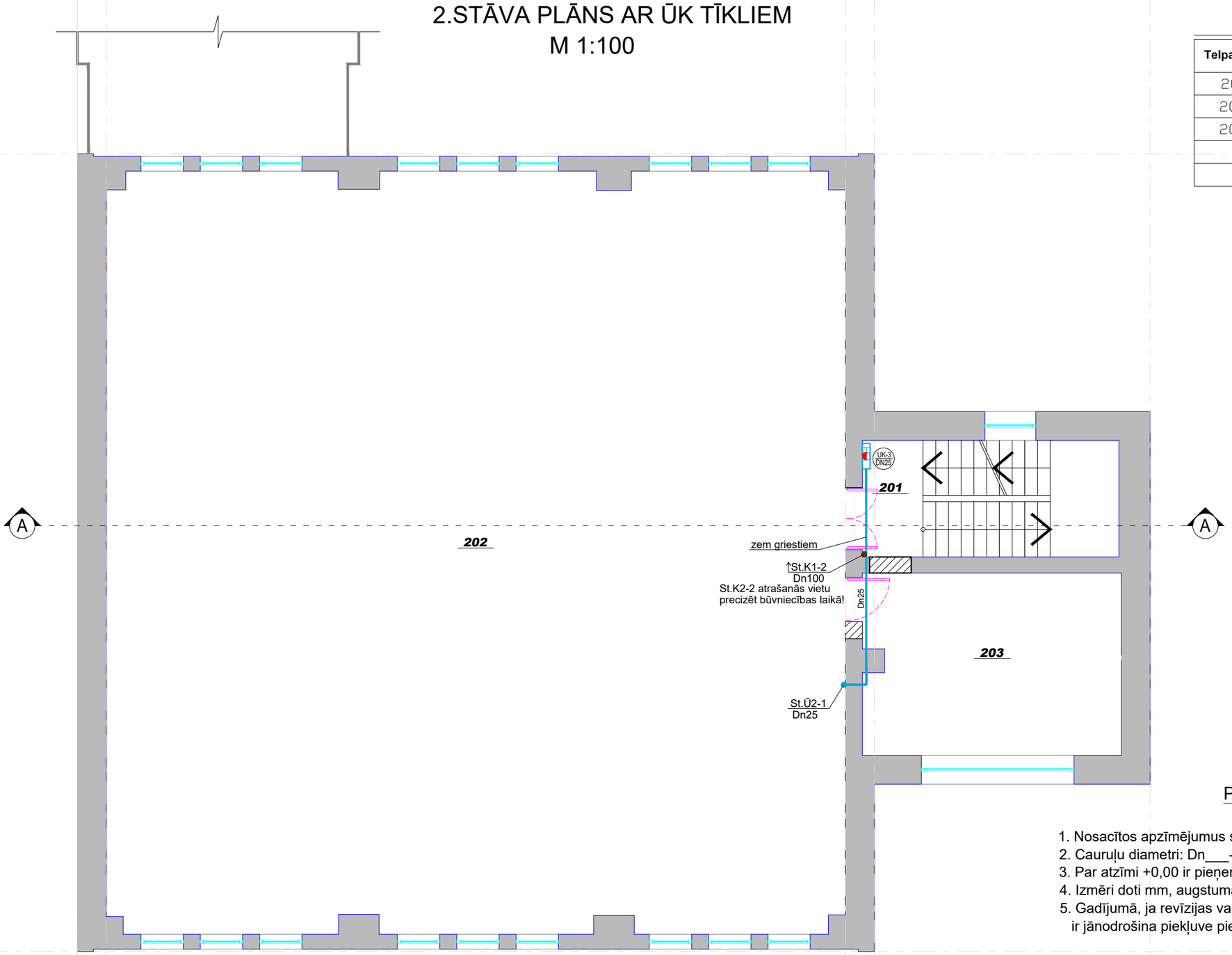

TELPU EKSPLIKĀCIJA

Telpas Nr.	Nosaukums	Platība m²	Piezīmes
201	*kāpņu telpa*	16.60	0.00
202	*boksa zāle*	311.00	0.00
203	*kabinets*	26.20	0.00
	kopā	353.80	0.00

PIEZĪMES :

1. Nosacītos apzīmējumus skat. lapā ŪK-01.
2. Cauruļu diametri: Dn___- nosacītais diametrs.
3. Par atzīmi +0,00 ir pieņemts 1.stāva tīrās grīdas līmenis.
4. Izmēri doti mm, augstuma atzīmes m.
5. Gadījumā, ja revīzijas vai noslēgtapas tīrīšanas vietas tiks aizsegtas ar mēbelēm, ir jānodrošina piekļuve pie revīzijas vai noslēgtapas tīrīšanas izvietojuma vietām.

NORTEKS

SIA "Norteks AE"
LR Uzņēmuma reģ.Nr. 41503018541
Būvkomersanta reģ.Nr. 2079-R
Muitas ielā 3e, Daugavpils
LV-5400, Latvija
Tel.: 65425127, Fax.: 65421743

Pasūtītājs: Daugavpils pilsētas dome, reģ. Nr.90000077325

Objekts: Ēkas Cietokšņa ielā 61, Daugavpilī inženiertīklu atjaunošana

Adrese: Cietokšņa ielā 61, Daugavpilī

2.Stāva plāns ar ŪK tīkliem

AMATA NOSAUKUMS	VĀRDS, UZVĀRDS	PARAKSTS	DATUMS
Daļas vadītāja:	K.Dubrova		12.2017.
Izstrādāja:	K.Dubrova		12.2017.

ARHĪVA REĢISTRĀCIJAS Nr.	RASĒJUMA MARKA, Nr.	STADIJA	MĒROGS	LAPA	LAPAS
	ŪK-04		1:100	4	8

3.STĀVA PLĀNS AR ŪK TĪKLIEM
M 1:100

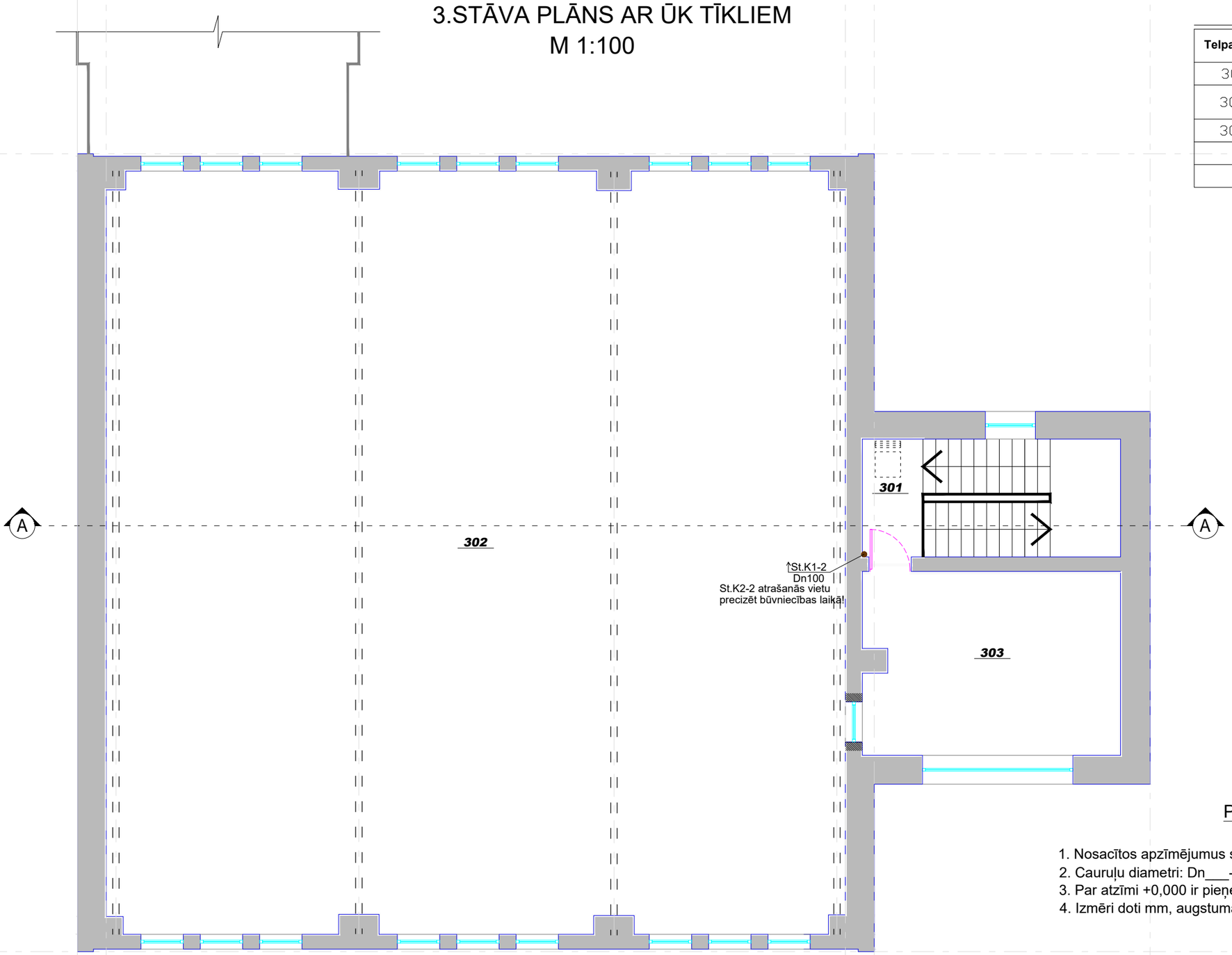

TELPU EKSPLIKĀCIJA

Telpas Nr.	Nosaukums	Platība m²	Piezīmes
301	*kāpņu telpa*	4.00	0.00
302	*boksa zāles otrā gaisma*	311.00	0.00
303	*kabinets*	26.10	0.00
	kopā	341.10	0.00

PIEZĪMES :

1. Nosacītos apzīmējumus skat. lapā ŪK-01.
2. Cauruļu diametri: Dn___- nosacītais diametrs.
3. Par atzīmi +0,000 ir pieņemts 1.stāva tīrās grīdas līmenis.
4. Izmēri doti mm, augstuma atzīmes m.

NORTEKS

SIA "Norteks AE"
LR Uzņēmuma reģ.Nr. 41503018541
Būvkomersanta reģ.Nr. 2079-R
Muitas ielā 3e, Daugavpils
LV-5400, Latvija
Tel.: 65425127, Fax.: 65421743

Pasūtītājs: Daugavpils pilsētas dome, reģ. Nr.90000077325

Objekts: Ēkas Cietokšņa ielā 61, Daugavpilī inženiertīklu atjaunošana

Adrese: Cietokšņa ielā 61, Daugavpilī

3.Stāva plāns ar ŪK tīkliem

AMATA NOSAUKUMS	VĀRDS, UZVĀRDS	PARAKSTS	DATUMS
Daļas vadītāja:	K.Dubrova		12.2017.
Izstrādāja:	K.Dubrova		12.2017.

ARHĪVA REĢISTRĀCIJAS Nr.	RASĒJUMA MARKA, Nr.	STADIJA	MĒROGS	LAPA	LAPAS
	ŪK-05		1:100	5	8

ŪDENSVADA Ū1, Ū2 AKSONOMETRISKĀ SHĒMA

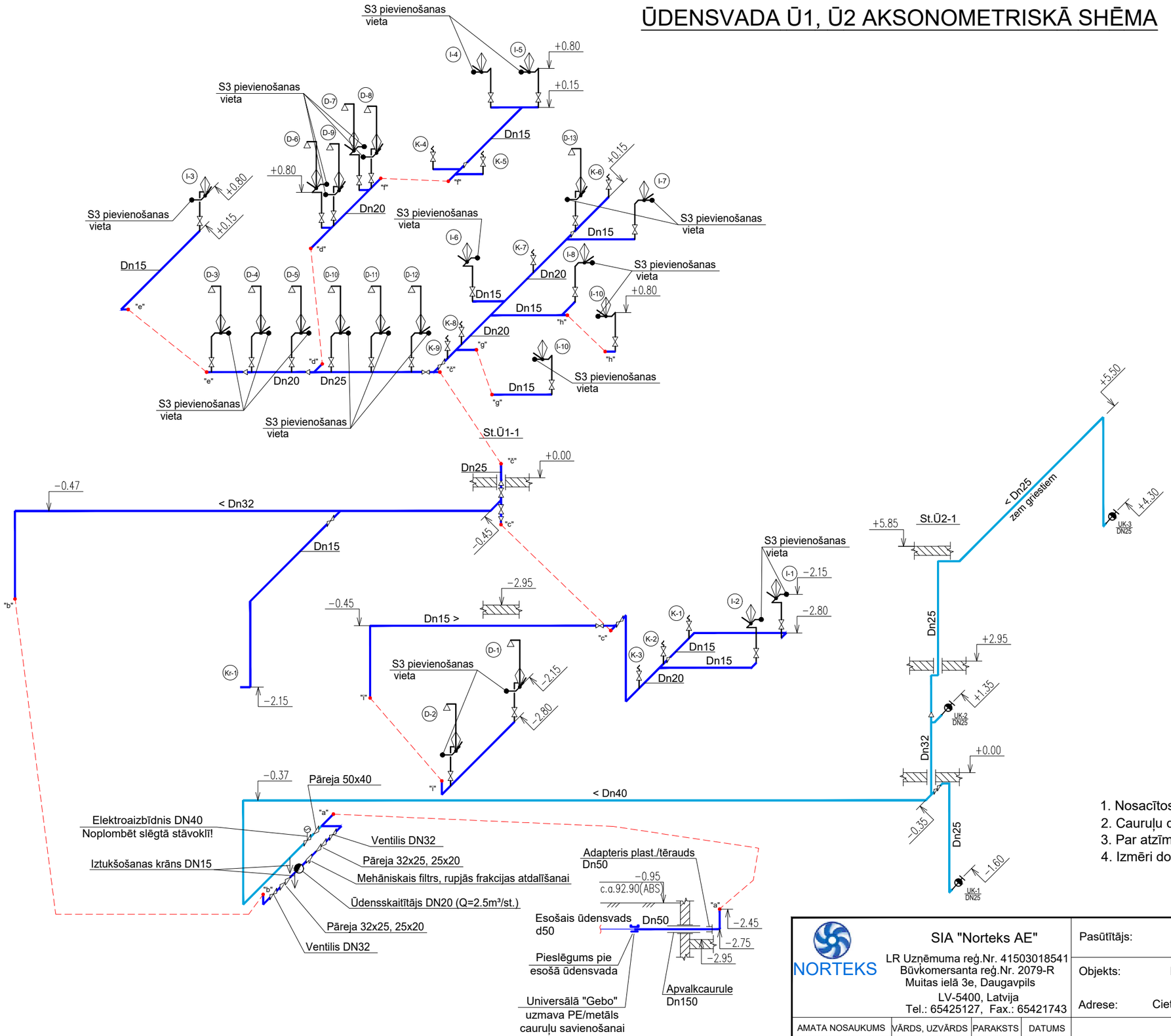

PIEZĪMES :

1. Nosacītos apzīmējumus skat. lapā ŪK-01.
2. Cauruļu diametri: Dn___- nosacītais diametrs.
3. Par atzīmi +0,00 ir pieņemts 1.stāva tīrās grīdas līmenis.
4. Izmēri doti mm, augstuma atzīmes m.

NORTEKS	SIA "Norteks AE" LR Uzņēmuma reģ.Nr. 41503018541 Būvkomersanta reģ.Nr. 2079-R Muitas ielā 3e, Daugavpils LV-5400, Latvija Tel.: 65425127, Fax.: 65421743			Pasūtītājs:	Daugavpils pilsētas dome, reģ. Nr.90000077325				
				Objekts:	Ēkas Cietokšņa ielā 61, Daugavpilī inženiertīklu atjaunošana				
				Adrese:	Cietokšņa ielā 61, Daugavpilī				
AMATA NOSAUKUMS	VĀRDS, UZVĀRDS	PARAKSTS	DATUMS	Ūdensvada Ū1, Ū2 aksonometriskā shēma					
Daļas vadītāja:	K.Dubrova		12.2017.	ARHĪVA REĢISTRĀCIJAS Nr.	RASĒJUMA MARKA, Nr.	STADIJA	MĒROGS	LAPA	LAPAS
Izstrādāja:	K.Dubrova		12.2017.		ŪK-06		B/M	6	8

ŪDENSVADA S3, S4 AKSONOMETRISKĀ SHĒMA

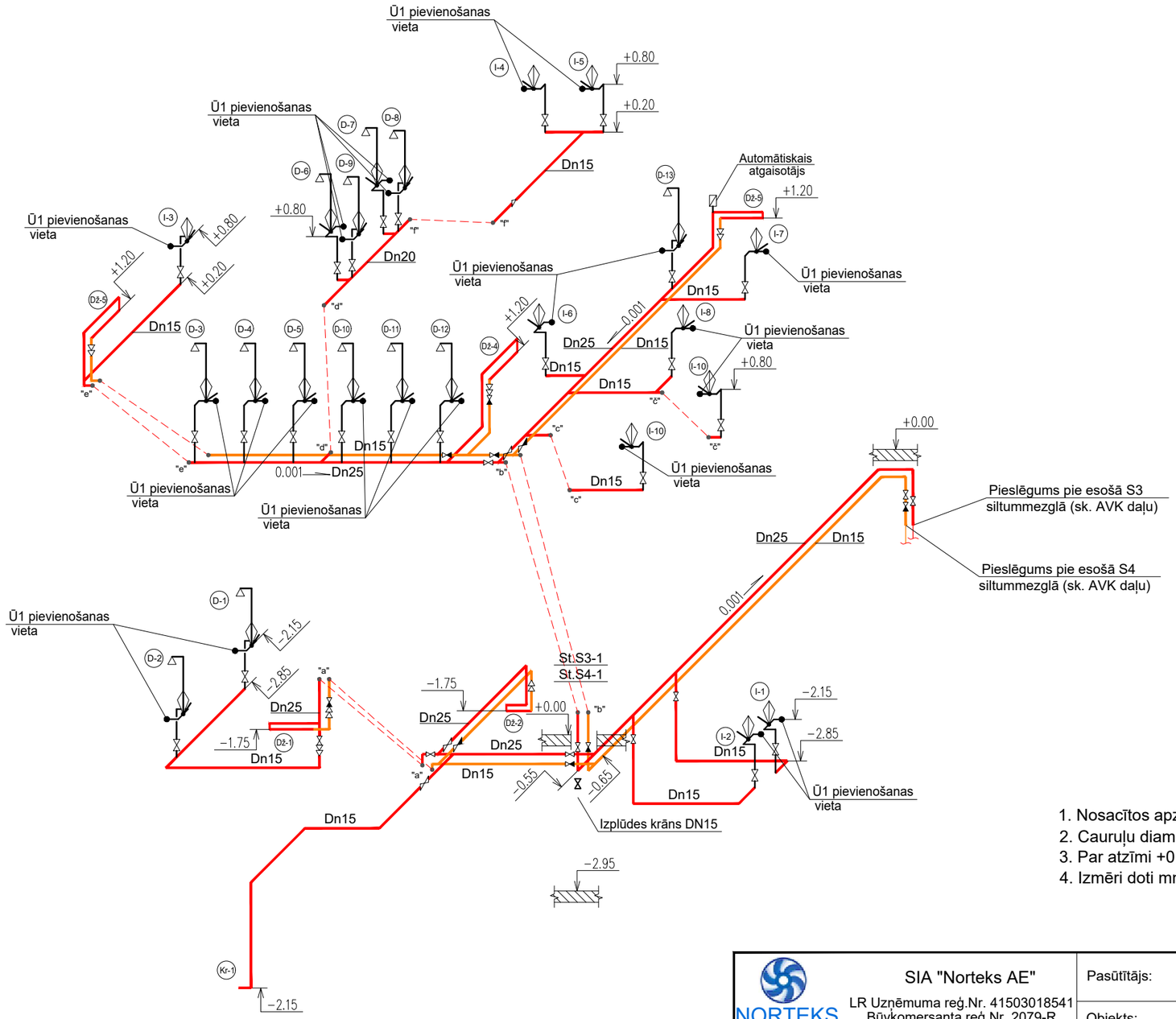

PIEZĪMES :

1. Nosacītos apzīmējumus skat. lapā ŪK-01.
2. Cauruļu diametri: Dn___- nosacītais diametrs.
3. Par atzīmi +0,00 ir pieņemts 1.stāva tīrās grīdas līmenis.
4. Izmēri doti mm, augstuma atzīmes m.

NORTEKS

SIA "Norteks AE"
LR Uzņēmuma reģ.Nr. 41503018541
Būvkomersanta reģ.Nr. 2079-R
Muitas ielā 3e, Daugavpils
LV-5400, Latvija
Tel.: 65425127, Fax.: 65421743

Pasūtītājs: Daugavpils pilsētas dome, reģ. Nr.90000077325

Objekts: Ēkas Cietokšņa ielā 61, Daugavpilī inženiertīklu atjaunošana

Adrese: Cietokšņa ielā 61, Daugavpilī

Ūdensvada S3, S4 aksonometriskā shēma

AMATA NOSAUKUMS	VĀRDS, UZVĀRDS	PARAKSTS	DATUMS
Daļas vadītāja:	K.Dubrova		12.2017.
Izstrādāja:	K.Dubrova		12.2017.

ARHĪVA REĢISTRĀCIJAS Nr.	RASĒJUMA MARKA, Nr.	STADIJA	MĒROGS	LAPA	LAPAS
	ŪK-07		B/M	7	8

KANALIZĀCIJAS K1 AKSONOMETRISKĀ SHĒMA

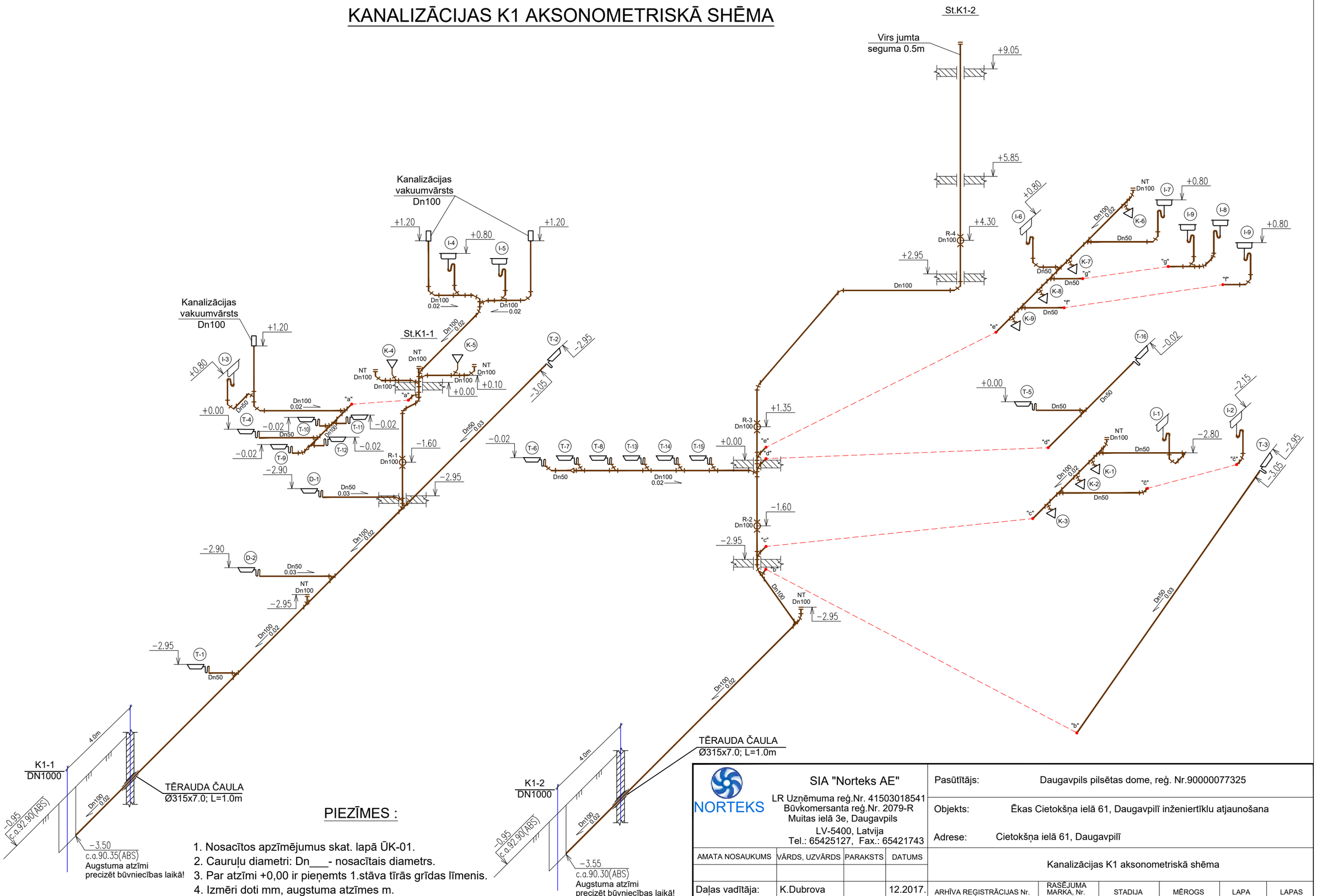

PIEZĪMES :

1. Nosacītos apzīmējumus skat. lapā ŪK-01.
2. Cauruļu diametri: Dn___- nosacītais diametrs.
3. Par atzīmi +0,00 ir pieņemts 1.stāva tīrās grīdas līmenis.
4. Izmēri doti mm, augstuma atzīmes m.
5. Gadījumā, ja revīzijas vai noslēgtapas tīrīšanas vietas tiks aizsegtas ar mēbelēm, ir jānodrošina piekļuve pie revīzijas vai noslēgtapas tīrīšanas izvietojuma vietām.

NORTEKS
SIA "Norteks AE"
LR Uzņēmuma reģ.Nr. 41503018541
Būvkomersanta reģ.Nr. 2079-R
Muitas ielā 3e, Daugavpils
LV-5400, Latvija
Tel.: 65425127, Fax.: 65421743

Pasūtītājs: Daugavpils pilsētas dome, reģ. Nr.90000077325

Objekts: Ēkas Cietokšņa ielā 61, Daugavpilī inženiertīklu atjaunošana

Adrese: Cietokšņa ielā 61, Daugavpilī

Kanalizācijas K1 aksonometriskā shēma

AMATA NOSAUKUMS	VĀRDS, UZVĀRDS	PARAKSTS	DATUMS
Daļas vadītāja:	K.Dubrova		12.2017.
Izstrādāja:	K.Dubrova		12.2017.

ARHĪVA REĢISTRĀCIJAS Nr.	RASĒJUMA MARKA, Nr.	STADIJA	MĒROGS	LAPA	LAPAS
	ŪK-08		B/M	8	8

IEKĀRTU UN MATERIĀLU SPECIFIKĀCIJA

Nr. p/k	Nosaukums	Mērvienība	Skaits	Piezīmes
I	II	III	IY	Y
	Iekšējie ūdensvada un kanalizācijas tīkli			
	Ūdensvada Ū1 ievada mezgls			
1.	Aukstā ūdens patēriņa skaitītājs DN20 PN16 ar saskrūvējuma komplektu	gab	1	
2.	Lodveida ventilis DN32 ar saskrūvējuma komplektu PN16	gab	2	
3.	Bronzas krāns DN15 sistēmas iztukšošanai	gab	1	
4.	Trejgabals DN50x32	gab	1	
5.	Adapteris plast./tērauds DN50	gab	1	
6.	Pāreja DN32x25	gab	2	
7.	Pāreja DN25x20	gab	2	
8.	Mehāniskais filtrs, rupjās frakcijas atdalīšanai DN20	gab	1	
9.	Apvalkcaurule DN150	gab	1	
10.	Universalā "Gebo" uzmava PE/metāls	gab	1	
11.	Ūdensvada caurule PE DN50, PE100, SDR11, PN16	m	2	
12.	Cinkotā tērauda ūdensvada caurules Dn50 ar izvietojumu pa ēkas konstrukcijām	m	2	
13.	Cinkotā tērauda līkums ar vītni DN50	gab	2	
14.	Esošā ārējā ūdensvada hidrauliskā parbaude un skalošana	kompl	1	
	Ūdensvada Ū2 ievada mezgls			
1.	Elektroaizbīdnis DN40 ar vadības paneli ar elektriskiem materiāliem paneļa peislēgsanai aizbīdnim	kompl	1	
2.	Bronzas krāns DN15 sistēmas iztukšošanai	gab	1	
3.	Pāreja DN50x40	gab	1	
	Iekšējais aukstā ūdens ūdensvads Ū1			
1.	Plastmasas PPR ūdensvada caurules DN32 ar fasona daļām ar izvietojumu pa ēkas konstrukcijām PN16	m	15	
2.	Tas pats, DN25	m	4	
3.	Tas pats, DN20	m	15	
4.	Tas pats, DN15	m	43	
5.	Lodveida ventilis DN32 ar saskrūvējuma komplektu PN16	gab	2	
6.	Tas pats, DN25	gab	1	
7.	Tas pats, DN20	gab	2	
8.	Tas pats, DN15	gab	34	
9.	Pāreja PE-metāls, Dn32	gab	4	
10.	Tas pats, DN25	gab	2	
11.	Tas pats, DN20	gab	4	
12.	Tas pats, DN15	gab	68	
13.	Sienas jaucējkrāns dušām ar šļūteni un dušas sietiņu	kompl	12	
14.	Sienas jaucējkrāns dušām ar šļūteni un dušas sietiņu (invalīdiem)	kompl	1	
15.	Jaucējkrāns keramiskas izlietnei	gab	9	
16.	Jaucējkrāns keramiskas izlietnei (invalīdiem)	gab	1	
17.	Bronzas krāns DN15	gab	1	
18.	Aukstā ūdens cauruļvadu DN32 pretkondensāta kaučuka izolācija ar izolācijas biezumu 9mm	m	15	
19.	Tas pats, DN25	m	4	
20.	Tas pats, DN20	m	15	
21.	Tas pats, DN15	m	43	

VISAS ATSAUCES UZ IEKĀRTU, MATERIĀLU UN IZSTRĀDĀJUMU IZGATAVOTĀJFIRMĀM, KURAS NORĀDĪTAS APLIECINĀJUMA KARTĒ, LIECINA TIKAI PAR ŠO IEKĀRTU KVALITĀTES UN APKALPOŠANAS LĪMENI. SPECIFIKĀCIJĀS NORĀDĪTO IEKĀRTU UN MATERIĀLU NOMAIŅA IR IESPĒJAMA AR CITĀM TEHNISKI EKVIVALENTĀM IEKĀRTĀM UN MATERIĀLIEM

Amats	Uzvārds	Paraksts	Datums	**Objekts:** „***Ēkas Cietokšņa ielā 61, Daugavpilī inženiertīklu atjaunošana***"				
Izstrādāja	K.Dubrova		12.2017.	**Lapas nosaukums** Specifikācija ŪK daļa (iekšējie tīkli)				
				Obj. Reģ.				***SIA „Norteks AE"***
				Pr. Stadija	Marka IS	Lapa 1	Mērogs -	***Muitas iela 3e, LV5400***
Inv.Nr.								***Daugavpils, tel.: 65425127***

IEKĀRTU UN MATERIĀLU SPECIFIKĀCIJA

Nr. p/k	Nosaukums	Mērvienība	Skaits	Piezīmes
I	II	III	IY	Y
22.	Pretugunsgrēka aploce caurulei DN25 (ugunsdrošības lenta)	gab	1	
	Iekšējais ugunsdzēsības ūdensvads Ū2			
1.	Cinkotā tērauda ūdensvada caurules DN40 ar fasona daļām ar izvietojumu pa ēkas konstrukcijām	m	22	
2.	Tas pats, DN32	m	2	
3.	Tas pats, DN25	m	15	
4.	Ūdens cauruļvadu DN40 pretkondensāta kaučuka izolācija ar izolācijas biezumu 9mm	m	22	
5.	Tas pats, DN32	m	2	
6.	Tas pats, DN25	m	15	
7.	Pretugunsgrēka aploce caurulei DN32 (ugunsdrošības manžete)	gab	1	
8.	Pretugunsgrēka aploce caurulei DN25 (ugunsdrošības manžete)	gab	1	
9.	Cinkotā tērauda līkums ar vītni DN40 90^0	gab	3	
10.	Cinkotā tērauda līkums ar vītni DN25 90^0	gab	10	
11.	Cinkotā tērauda trejgabals ar vītni DN40x32	gab	1	
12.	Cinkotā tērauda trejgabals ar vītni DN32x25	gab	1	
13.	Cinkotā tērauda vītnveida pāreja DN40x32	gab	1	
14.	Cinkotā tērauda vītnveida pāreja DN32x25	gab	2	
15.	Ugunsdzēsības krāns aukstajam ūdenim DN25 PN16 komplektā ar šļūteni L=30,0m, ugunsdzēsības strobu, un savienojuma elementiem metālā skapītī	kompl	3	
	Iekšējais karstā ūdens ūdensvads S3			
1.	Plastmasas PPR ūdensvada caurules DN25 ar fasona daļām ar izvietojumu pa ēkas konstrukcijām PN16	m	44	
2.	Tas pats, DN20	m	4	
3.	Tas pats, DN15	m	38	
4.	Lodveida ventilis DN25 ar saskrūvējuma komplektu PN16	gab	7	
5.	Tas pats, DN15	gab	27	
6.	Pāreja PE-metāls, DN25	gab	14	
7.	Tas pats, DN15	gab	54	
8.	Dvieļu žāvētājs, DN25	gab	5	
9.	Bronzas krāns DN15	gab	1	
10.	Karstā ūdens cauruļvadu DN25 akmens vates siltumizolācija izolācija ar izolācijas biezumu 20mm	m	44	
11.	Tas pats, DN20	m	4	
12.	Tas pats, DN15	m	38	
13.	Pretugunsgrēka aploce caurulei DN25 (ugunsdrošības manžete)	gab	1	
14.	Bronzas krāns DN15 sistēmas iztukšošanai	gab	1	
	Cirkulācijas ūdensvads S4			
15.	Plastmasas PPR ūdensvada caurules DN15 ar fasona daļām ar izvietojumu pa ēkas konstrukcijām PN16	m	41	
16.	Pretvārsts DN15 PN16	gab	9	
17.	Lodveida ventilis DN15 ar saskrūvējuma komplektu PN16	gab	1	
18.	Cirkulācijas ūdens cauruļvadu DN15 akmens vates siltumizolācija izolācija ar izolācijas biezumu 20mm	m	41	
19.	Pāreja PE-metāls, DN15	gab	2	

VISAS ATSAUCES UZ IEKĀRTU, MATERIĀLU UN IZSTRĀDĀJUMU IZGATAVOTĀJFIRMĀM, KURAS NORĀDĪTAS APLIECINĀJUMA KARTĒ, LIECINA TIKAI PAR ŠO IEKĀRTU KVALITĀTES UN APKALPOŠANAS LĪMENI. SPECIFIKĀCIJĀS NORĀDĪTO IEKĀRTU UN MATERIĀLU NOMAIŅA IR IESPĒJAMA AR CITĀM TEHNISKI EKVIVALENTĀM IEKĀRTĀM UN MATERIĀLIEM

Amats	Uzvārds	Paraksts	Datums	**Objekts:** „***Ēkas Cietokšņa ielā 61, Daugavpilī inženiertīklu atjaunošana***"				
Izstrādāja	K.Dubrova		12.2017.	**Lapas nosaukums** Specifikācija ŪK daļa (iekšējie tīkli)				
				Obj. Reģ.				***SIA „Norteks AE"***
				Pr. Stadija	Marka IS	Lapa 2	Mērogs -	***Muitas iela 3e, LV5400 Daugavpils, tel.: 65425127***

IEKĀRTU UN MATERIĀLU SPECIFIKĀCIJA

Nr. p/k	Nosaukums	Mērvienība	Skaits	Piezīmes
I	II	III	IY	Y
20.	Pretugunsgrēka aploce caurulei DN15 (ugunsdrošības manžete)	gab	1	
	Iekšēja kanalizācijas sistēma K1			
1.	Keramikas roku mazgātne ar stiprinājuma elementiem un sifonu	kompl	9	
2.	Keramikas roku mazgātne ar stiprinājuma elementiem, balstiem invalīdiem un sifonu	kompl	1	
3.	Keramikas kompaktais klozeta pods ar horizontālo izlaidi komplektā ar dubulta noskalošanas režīma skalojamo kasti komplektā ar stiprinājuma elementiem, pieslēgumu, dekoratīvo rozeti, sēdriņki un mīksto pievadu ½”	kompl	8	
4.	Keramikas kompaktais klozeta pods ar horizontālo izlaidi komplektā ar dubulta noskalošanas režīma skalojamo kasti komplektā ar stiprinājuma elementiem, balstiem invalīdiem, pieslēgumu, dekoratīvo rozeti, sēdriņki un mīksto pievadu ½”	kompl	1	
5.	Dušas vācele 90x90 ar stiprinājuma elementiem un sifonu	kompl	2	
6.	Dušas kabīnes ar sēdekli un balstiem invalīdiem	kompl	1	
7.	Grīdas traps horizontālais DN 50 ar sifonu	kompl.	16	
8.	Kanalizācijas izbūve no PVC *(8kN/m2)* DN100 caurulēm ar fasona daļām, un ieguldīšanu gruntīdziļumā līdz 2.0m	m	6	
9.	Kanalizācijas izbūve no PVC *(8kN/m2)* DN100 grūti degošām caurulēm ar fasona daļām un stiprinājumiem zem ēkas grīdas	m	24	
10.	Kanalizācijas izbūve no PVC *(8kN/m2)* DN100 grūti degošām caurulēm ar fasona daļām un stiprinājumiem pa ēkas konstrukcijām	m	48	
11.	Kanalizācijas izbūve no PP *(4kN/m2)* DN50 grūti degošām caurulēm ar fasona daļām un stiprinājumiem zem ēkas grīdas	m	22	
12.	Kanalizācijas izbūve no PP *(4kN/m2)* DN50 grūti degošām caurulēm ar fasona daļām un stiprinājumiem pa ēkas konstrukcijām	m	26	
13.	Pāreja DN100/50	gab	3	
14.	Korķis DN100 (noslēgtapa tīrīšanai)	gab	7	
15.	Revīzijas PVC DN100	gab	4	
16.	Revīziju lūka 0.3x0.4m	gab	4	
17.	Vakuumvās DN100	gab	3	
18.	Kanalizācijas PVC fasona daļas DN100, DN50			
-	Trejgabals DN100x100 45^0	gab	21	
-	Tas pats, DN100x50 45^0	gab	23	
-	Tas pats, DN50x50 45^0	gab	2	
-	Līkums DN100x45^0	gab	52	
-	Līkums DN50x45^0	gab	51	
19.	Akmens vates pretskaņas izolācija ar izolācijas biezumu 20mm kanalizācijas stāvvadu (caurulei DN100)	m	10	
20.	Pretugunsgrēka aploce caurulei DN100 (ugunsdrošības manžete)	gab	6	
21.	Tērauda čaula DN219x7 L=1m ievada hermetizācijai	gab	2	
23.	Akas vāks d700mm, 400kN ar eņģi un pašfiksējošu mehānismu, ar izbūvi zaļajā zonā t.sk. apbetonējums ap vāku	kompl	2	
24.	Esošo kanalizācijas tīklu tīrīšana un skalošana	m	41	

VISAS ATSAUCES UZ IEKĀRTU, MATERIĀLU UN IZSTRĀDĀJUMU IZGATAVOTĀJFIRMĀM, KURAS NORĀDĪTAS APLIECINĀJUMA KARTĒ, LIECINA TIKAI PAR ŠO IEKĀRTU KVALITĀTES UN APKALPOŠANAS LĪMENI. SPECIFIKĀCIJĀS NORĀDĪTO IEKĀRTU UN MATERIĀLU NOMAIŅA IR IESPĒJAMA AR CITĀM TEHNISKI EKVIVALENTĀM IEKĀRTĀM UN MATERIĀLIEM

Amats	Uzvārds	Paraksts	Datums	**Objekts:** „***Ēkas Cietokšņa ielā 61, Daugavpilī inženiertīklu atjaunošana***”				
Izstrādāja	K.Dubrova		12.2017.	**Lapas nosaukums** Specifikācija ŪK daļa (iekšējie tīkli)				
				Obj. Reģ.				***SIA „Norteks AE”***
				Pr. Stadija	Marka IS	Lapa 3	Mērogs -	***Muitas iela 3e, LV5400***
Inv.Nr.								***Daugavpils, tel.: 65425127***

SKAIDROJOŠS ARAKSTS

Apliecinājuma kartes **"Ēkas Cietokšņa iela 61, Daugavpils inženiertīklu atjaunošana"** EL daļa ir izstrādāta, pamatojoties uz Pasūtītāja darba uzdevumu un citiem projekta sējumiem, kā arī LR spēkā esošiem normatīviem.
Projektā ir paredzēts:

- Maģistrālie el. tīkli
- Spēka el. tīkli
- Ventilācijas iekārtas barošanas el. tīkli
- Apgaismojuma el. tīkli
- Pārsprieguma aizsardzība un zemējums

Vispārīgās prasības.
Iekšējo el.instalāciju veikt slēpti zem apmetuma, aiz piekargriestiem un pārseguma paneļu dobumos, sk. plānos.
Paredzēt kabeļu pāreju cauri sienām un pārsegumiem, aizpildīšanu ar speciālu ugunsizturīgo materiālu - uguns barjeru (180/E30 EN-1366 hermētiķi/mastiku/putas), atbilstoši LBN201-15.
Saskaņot ar pasūtītāju visas elektroiekārtas (gaismekļus, slēdžus, kontaktligzdas, sadalnes).
Pēc būvdarbu pabeigšanas atjaunot visas bojātās ēkas konstrukcijas.Veikt būvgružu utilizāciju.
Būvdarbu veikšanas laikā ievērot visus esošās inženierkomunikācijas aizsardzības noteikumus.
Par darba aizsardzības un ugunsdrošības prasību ievērošanu un realizēšanu atbildīgs ir Būvuzņēmējs.
Būvuzņēmējs ir atbildīgs par Vides aizsardzības pasākumiem. Paredzētie būvdarbi neradīs nevēlamu ietekmi uz apkārtējo vidi.
Atkritumu apsaimniekošanu veikt saskaņā ar vietējās pašvaldības saistošajos noteikumos noteikto atkritumu apsaimniekošanas plānu.
Visus celtniecības un montāžas darbus veikt saskaņā ar spēkā esošajām normām un noteikumiem.

RASĒJUMU SARAKSTS

Lapa Nr.	Nosaukums	Piezīmes
EL-1	Vispārīgie dati	
EL-2	Elektroapgādes shēma	
EL-3	SS, DS un VS sadalņu aprēķinu shēmas	
EL-4	AS sadalņu aprēķinu shēmas	
EL-5	Maģistrālie tīkli, spēka un ventilācijas el. iekārtas. Pagraba pārbūves plāns.	
EL-6	Maģistrālie tīkli, spēka un ventilācijas el. iekārtas. 1.stāva pārbūves plāns.	
EL-7	Maģistrālie tīkli, spēka un ventilācijas el. iekārtas. 2.stāva pārbūves plāns.	
EL-8	Spēka el. iekārtas. 3.stāva pārbūves plāna fragments.	
EL-9	El. apgaismojums. Pagraba pārbūves plāns.	
EL-10	El. apgaismojums. 1.stāva pārbūves plāns.	
EL-11	El. apgaismojums. 2.stāva pārbūves plāns.	
EL-12	El. apgaismojums. 3.stāva pārbūves plāna fragments.	

Elektrotīkla spriegums: 400/230V, 50Hz
Projekt. slodze: ∑Pu=77.0kW
∑Pa=36.0kW
Ia=61.2A(0.85)

IZMANTOTO DOKUMENTU SARAKSTS

1. MINISTRU KABINETA NOTEIKUMI Nr.500 "VISPĀRĪGIE BŪVNOTEIKUMI"
2. LATVIJAS BŪVNORMATĪVS LBN 202-15 "BŪVPROJEKTA SATURS UN NOFORMĒŠANA"
3. LATVIJAS BŪVNORMATĪVS LBN 008-14 "INŽENIERTĪKLU IZVIETOJUMS"
4. LATVIJAS BŪVNORMATĪVS LBN 201-15 "BŪVJU UGUNSDROŠĪBA"
5. LATVIJAS BŪVNORMATĪVS LBN 261-15 "ĒKU IEKŠĒJĀ ELEKTROINSTALĀCIJA"
6. MINISTRU KABINETA NOTEIKUMI Nr.573 "Elektroenerģijas ražošanas, pārvades un sadales būvju būvnoteikumi"
7. MINISTRU KABINETA NOTEIKUMI Nr.1620 "Noteikumi par būvju klasifikāciju"
8. LATVIJAS ENERGOSTANDARTS LEK-078
9. LATVIJAS STANDARTS LVS EN 12464-1:2011
10. LATVIJAS STANDARTS LVS EN 1838:2013
11. LVS EN 62305
12. Materiālu katalogi

PIEŅEMTIE APZĪMĒJUMI

- El. sadalne
- Maģistrālie el.tīkli.
- Spēka el.tīkli.
- Datoru el.tīkli.
- Ventilācijas el.tīkli.
- Darba apgaismojuma el. tīkli.

Šās apliecinājuma kartes EL daļas risinājumi atbilst Latvijas būvnormatu un citu normatīvo aktu, kā arī tehnisko vai īpašo noteikumu prasībām.

Būvprojekta daļas vadītājs — Nikolajs Griščenko (vārds un uzvārds)
Nr. 70-1295-1 (sertifikāta nr.)
12.2017. (datums) — (paraksts)

Visas atsauces uz materiālu un izstrādājumu izgatavotāju firmām, kuras norādītas būvprojektā, liecina tikai par šo izstrādājumu kvalitāti un apkalpošanas līmeni. Specifikācijās norādīto materiālu un izstrādājumu nomaiņa ir iespējama ar citiem tehniski analogiem materiāliem un izstrādājumiem, iepriekš saskaņojot ar būvprojekta autoriem.

NORTEKS
SIA "Norteks AE"
LR Uzņēmuma reģ.Nr. 41503018541
Būvkomersanta reģ.Nr. 2079-R
Muitas ielā 3e, Daugavpils
LV-5400, Latvija
Tel.: 65425127, Fax.: 65421743

AMATA NOSAUKUMS	VĀRDS, UZVĀRDS	PARAKSTS	DATUMS
Proj. vadītājs:	A. Jegorovs		12.2017.

Pasūtītājs: **Daugavpils pilsētas dome, reģ. Nr. 90000077325, adrese: Kr. Valdemāra iela 1, Daugavpils, LV-5401, Latvija**

Pasūtījuma Nr. NAE____

Objekts: "Ēkas Cietokšņa iela 61, Daugavpils inženiertīklu atjaunošana"

Adrese: **Cietokšņa iela 61, Daugavpils, Latvija, LV-5401**
Būves kadastra apzīmējums Nr. 0500 001 0802 003

SIA "NDelektrA"
Reģ. Nr.41503074021

AMATA NOSAUKUMS	VĀRDS, UZVĀRDS	PARAKSTS	DATUMS
Daļas vadītājs:	N. Griščenko		12.2017.
Izstrādāja:	N. Griščenko		12.2017.

RASĒJUMS: **Vispārīgie dati**

ARHĪVA REĢISTRĀCIJAS Nr.	RASĒJUMA MARKA, Nr.	STADIJA	MĒROGS	LAPA	LAPAS
	EL	TP	b/m	1	12

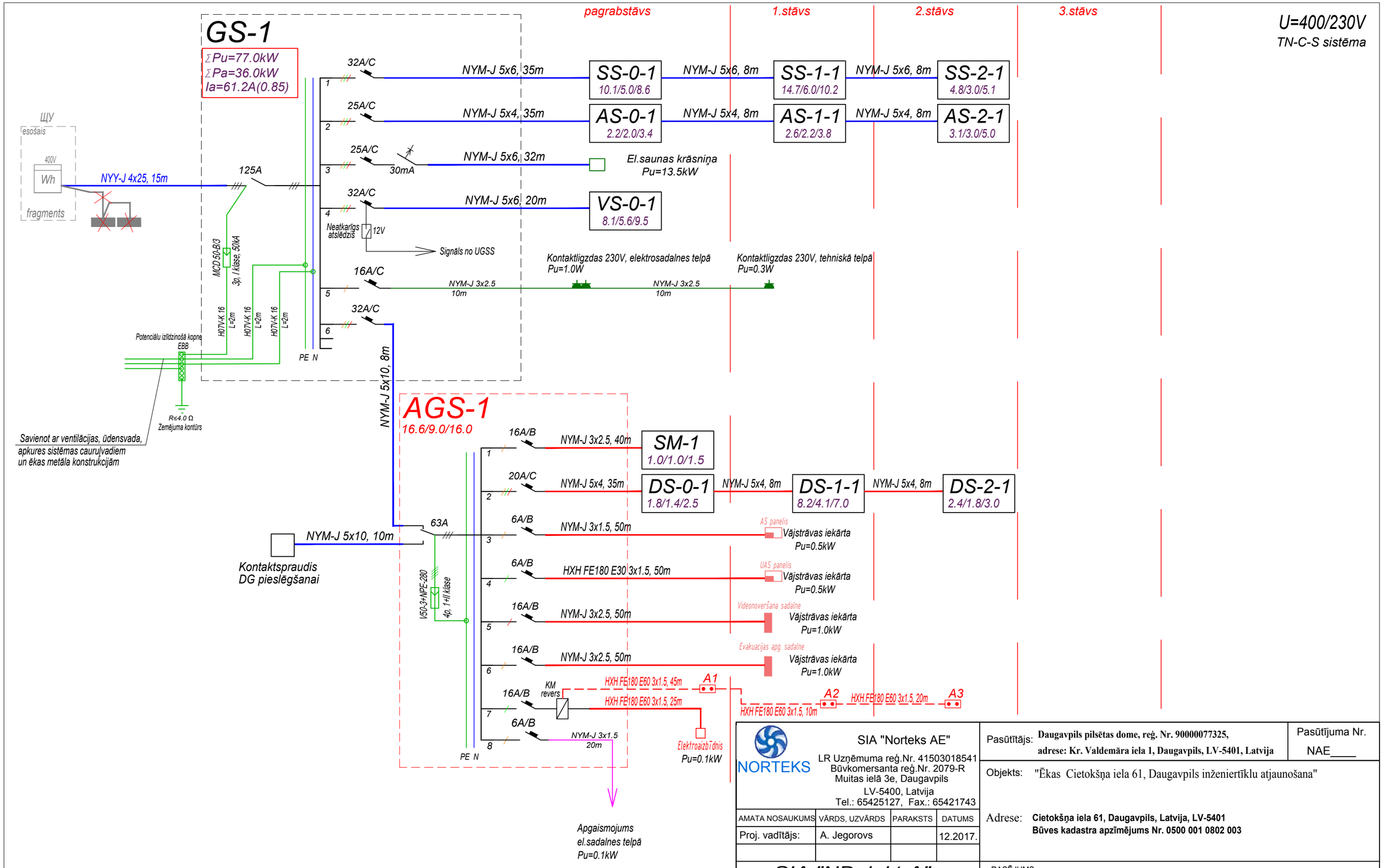

NORTEKS	SIA "Norteks AE" LR Uzņēmuma reģ.Nr. 41503018541 Būvkomersanta reģ.Nr. 2079-R Muitas ielā 3e, Daugavpils LV-5400, Latvija Tel.: 65425127, Fax.: 65421743			Pasūtītājs:	Daugavpils pilsētas dome, reģ. Nr. 90000077325, adrese: Kr. Valdemāra iela 1, Daugavpils, LV-5401, Latvija				Pasūtījuma Nr. NAE____
AMATA NOSAUKUMS	VĀRDS, UZVĀRDS	PARAKSTS	DATUMS	Objekts:	"Ēkas Cietokšņa iela 61, Daugavpils inženiertīklu atjaunošana"				
Proj. vadītājs:	A. Jegorovs		12.2017.	Adrese:	Cietokšņa iela 61, Daugavpils, Latvija, LV-5401 Būves kadastra apzīmējums Nr. 0500 001 0802 003				
SIA "NDelektrA" Reģ. Nr.41503074021				RASĒJUMS:	Elektroapgādes shēma				
AMATA NOSAUKUMS	VĀRDS, UZVĀRDS	PARAKSTS	DATUMS	ARHĪVA REĢISTRĀCIJAS Nr.	RASĒJUMA MARKA, Nr.	STADIJA	MĒROGS	LAPA	LAPAS
Daļas vadītājs:	N. Griščenko		12.2017.		EL	TP	b/m	2	
Izstrādāja:	N. Griščenko		12.2017.						

U=400/230V
TN-C-S sistēma

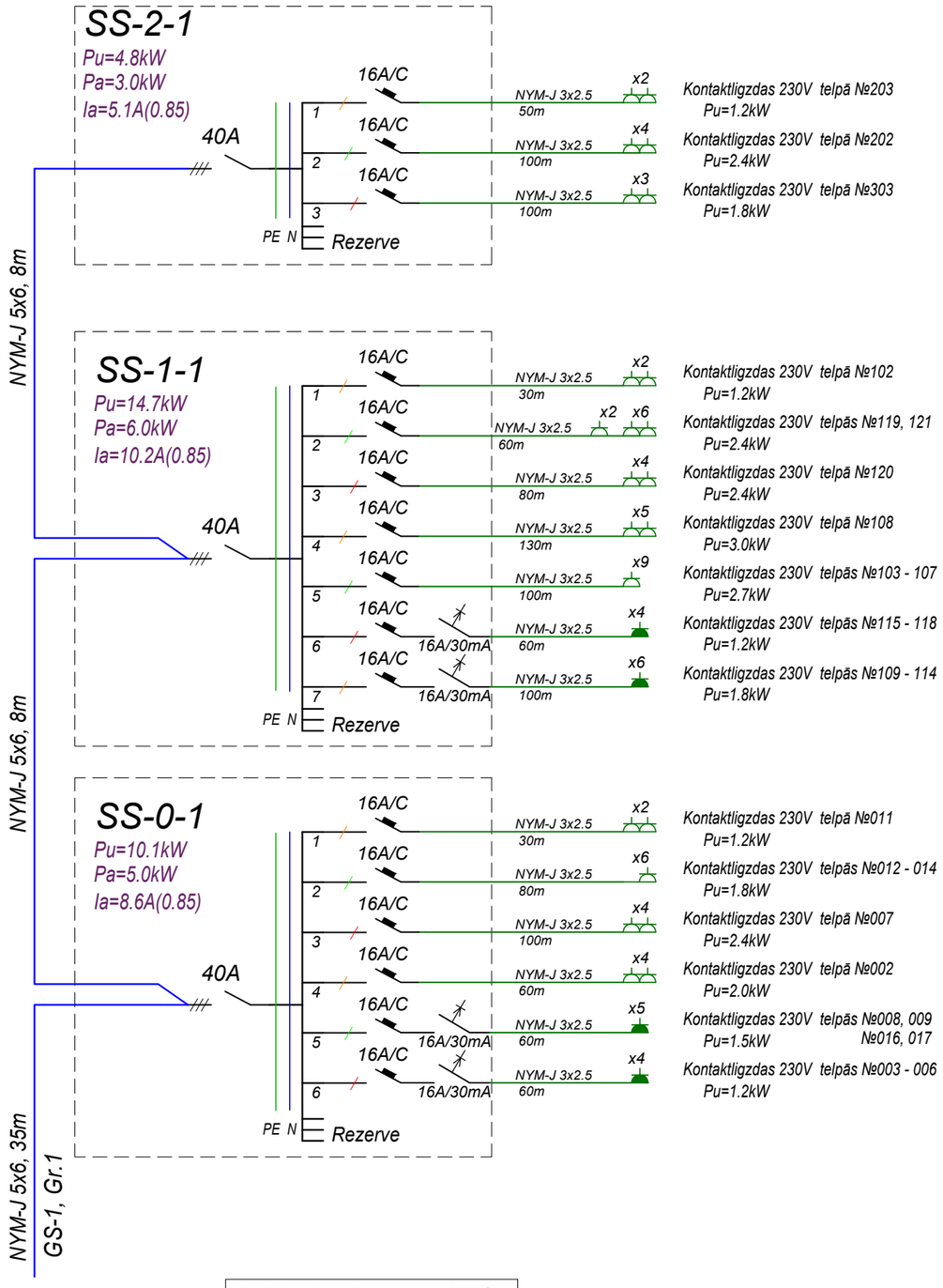

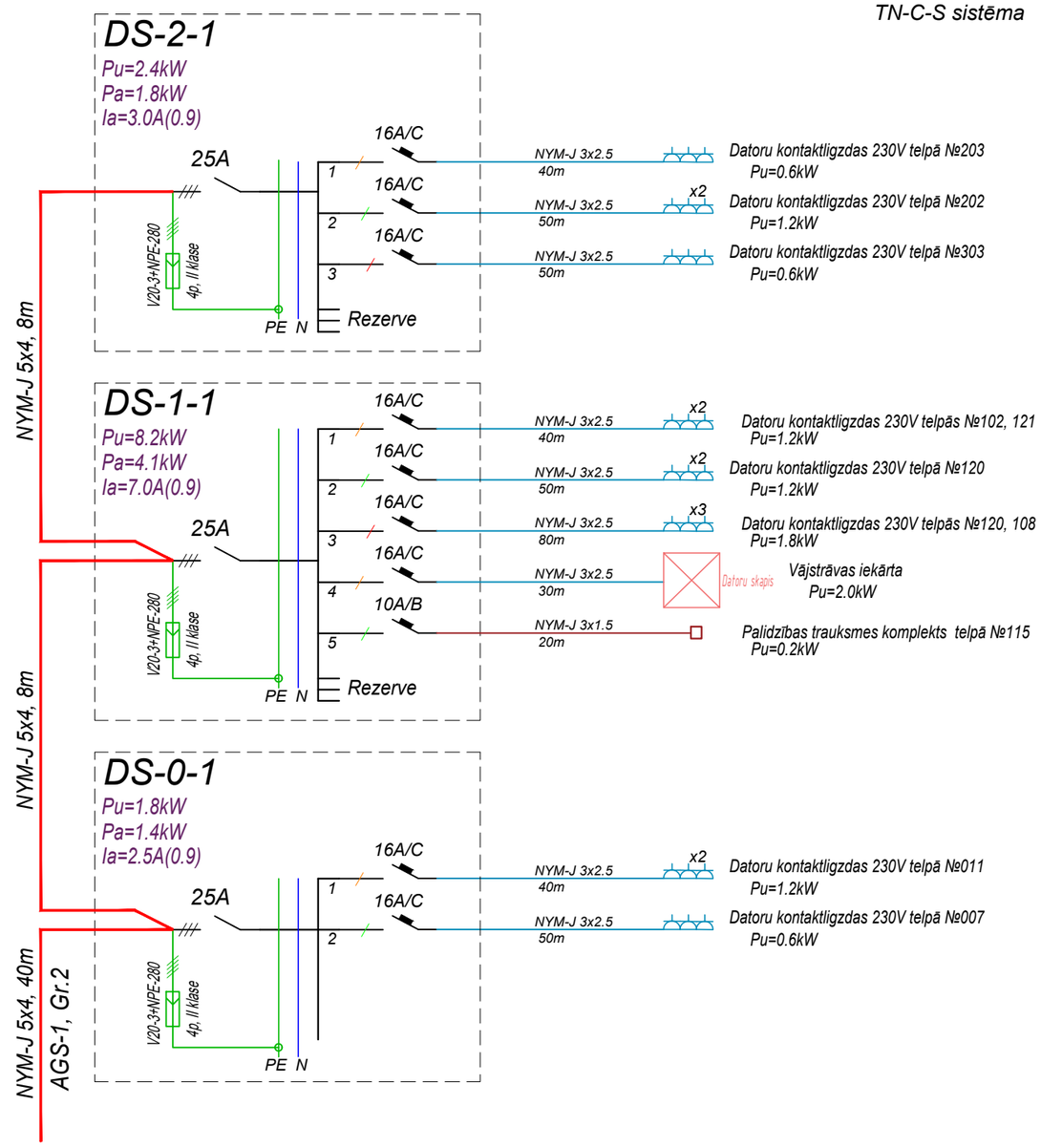

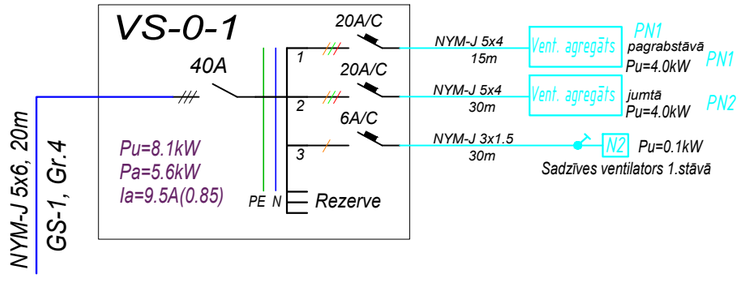

NORTEKS SIA "Norteks AE" LR Uzņēmuma reģ.Nr. 41503018541 Būvkomersanta reģ.Nr. 2079-R Muitas ielā 3e, Daugavpils LV-5400, Latvija Tel.: 65425127, Fax.: 65421743				Pasūtītājs: Daugavpils pilsētas dome, reģ. Nr. 90000077325, adrese: Kr. Valdemāra iela 1, Daugavpils, LV-5401, Latvija				Pasūtījuma Nr. NAE____
				Objekts: "Ēkas Cietokšņa iela 61, Daugavpils inženiertīklu atjaunošana"				
AMATA NOSAUKUMS	VĀRDS, UZVĀRDS	PARAKSTS	DATUMS	Adrese: Cietokšņa iela 61, Daugavpils, Latvija, LV-5401 Būves kadastra apzīmējums Nr. 0500 001 0802 003				
Proj. vadītājs:	A. Jegorovs		12.2017.					
SIA "NDelektrA" Reģ. Nr.41503074021				RASĒJUMS: SS, DS un VS sadaļu aprēķinu shēmas				
AMATA NOSAUKUMS	VĀRDS, UZVĀRDS	PARAKSTS	DATUMS	ARHĪVA REĢISTRĀCIJAS Nr.	RASĒJUMA MARKA, Nr.	STADIJA	MĒROGS	LAPA	LAPAS
Daļas vadītājs:	N. Griščenko		12.2017.						
Izstrādāja:	N. Griščenko		12.2017.		EL	TP	b/m	3	

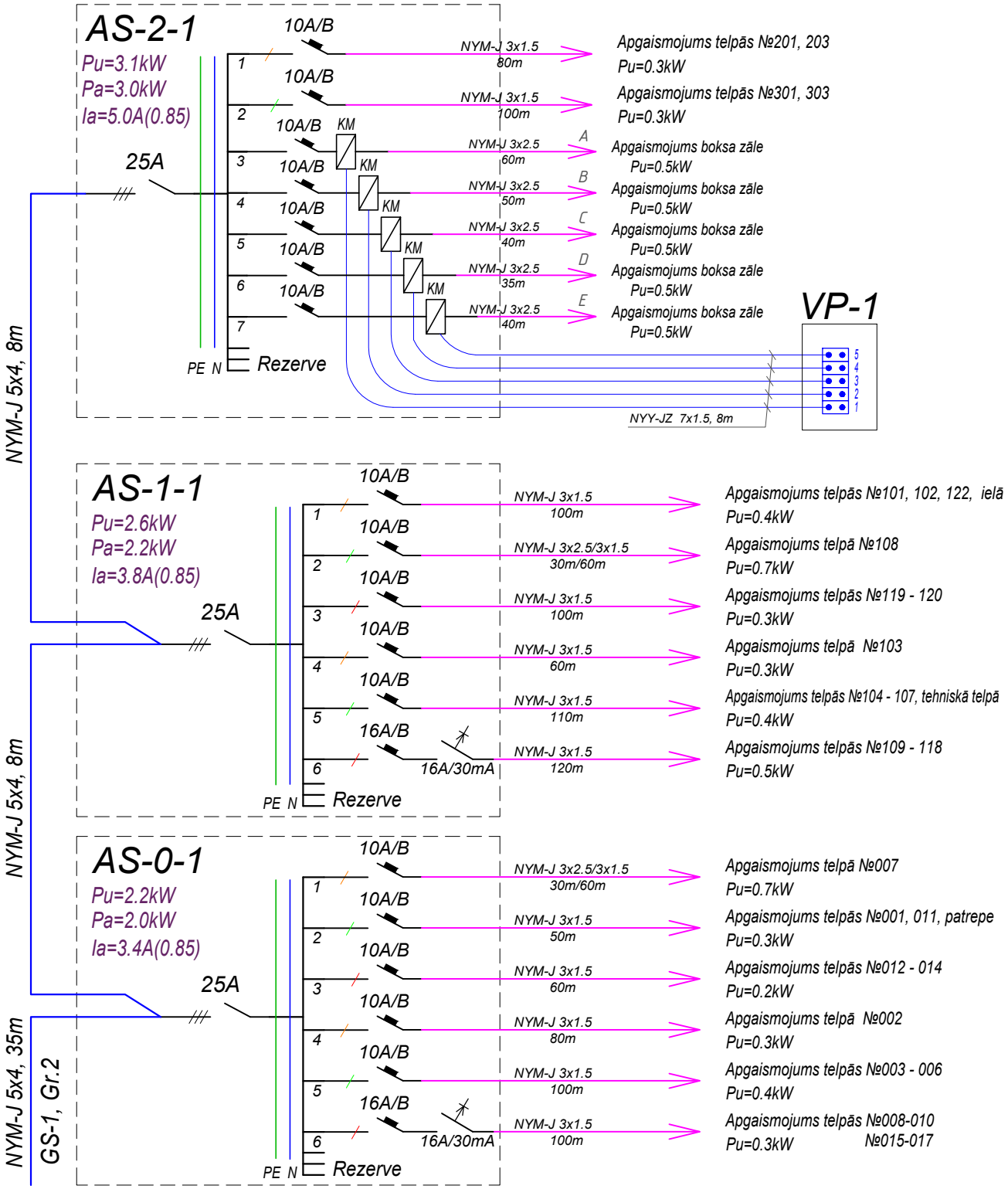

NORTEKS	SIA "Norteks AE" LR Uzņēmuma reģ.Nr. 41503018541 Būvkomersanta reģ.Nr. 2079-R Muitas ielā 3e, Daugavpils LV-5400, Latvija Tel.: 65425127, Fax.: 65421743	Pasūtītājs: **Daugavpils pilsētas dome, reģ. Nr. 90000077325, adrese: Kr. Valdemāra iela 1, Daugavpils, LV-5401, Latvija**	Pasūtījuma Nr. NAE____
		Objekts: "Ēkas Cietokšņa iela 61, Daugavpils inženiertīklu atjaunošana"	
		Adrese: **Cietokšņa iela 61, Daugavpils, Latvija, LV-5401** **Būves kadastra apzīmējums Nr. 0500 001 0802 003**	

AMATA NOSAUKUMS	VĀRDS, UZVĀRDS	PARAKSTS	DATUMS
Proj. vadītājs:	A. Jegorovs		12.2017.

SIA "NDelektrA"
Reģ. Nr.41503074021

AMATA NOSAUKUMS	VĀRDS, UZVĀRDS	PARAKSTS	DATUMS
Daļas vadītājs:	N. Griščenko		12.2017.
Izstrādāja:	N. Griščenko		12.2017.

RASĒJUMS: **AS sadalņu aprēķinu shēmas**

ARHĪVA REĢISTRĀCIJAS Nr.	RASĒJUMA MARKA, Nr.	STADIJA	MĒROGS	LAPA	LAPAS
	EL	TP	b/m	4	

PAGRABA PĀRBŪVES PLĀNS

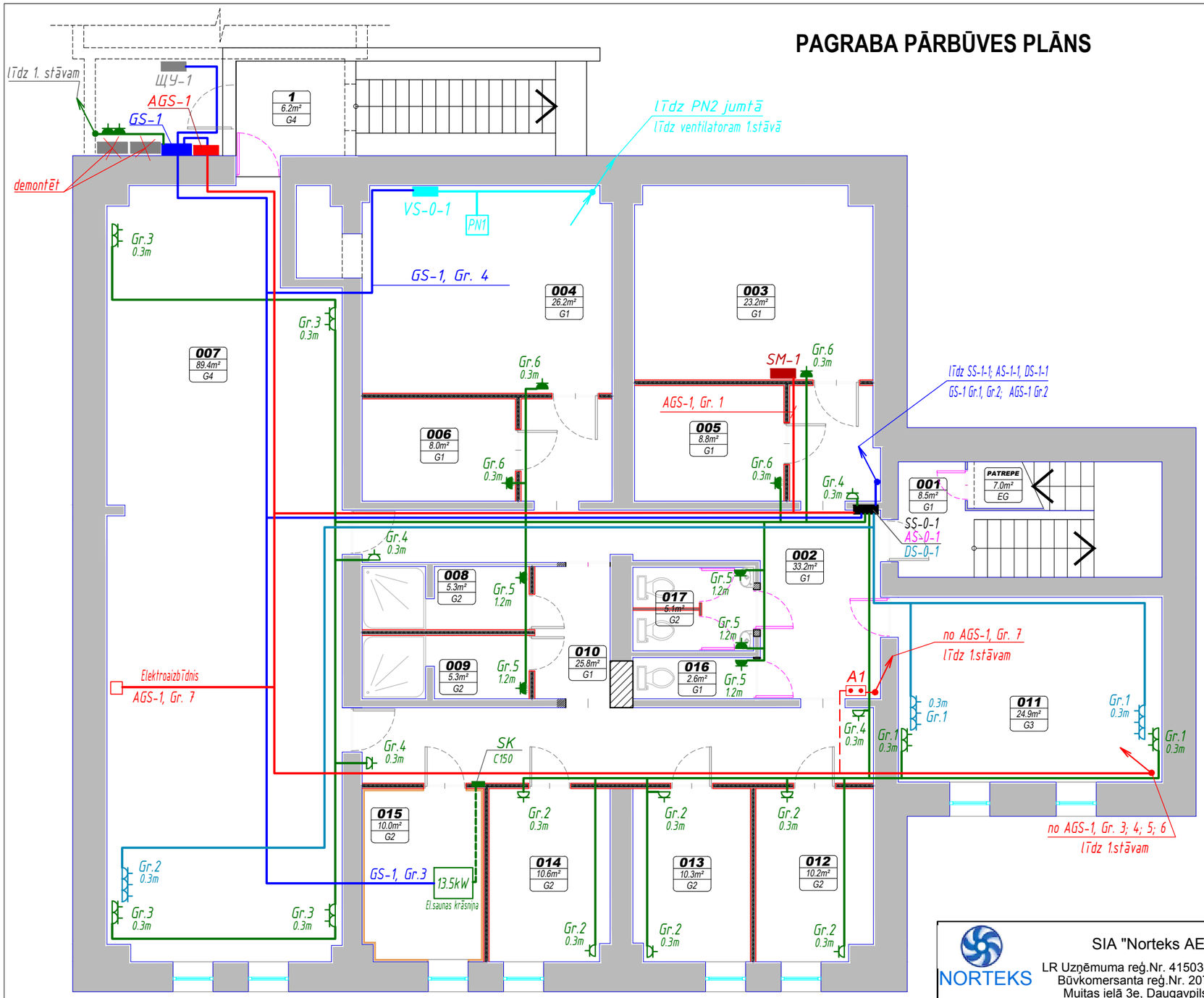

TELPU EKSPLIKĀCIJA

Telpas Nr.	Nosaukums	Platība m²	Piezīmes
001	*kāpņu telpa*	8.50	*patrepe 7.50*
002	*priekštelpa ar gaiteni*	33.20	
003	*siltummezgls*	23.20	
004	*ventkamera*	26.20	
005	*sporta inventāra noliktava*	8.80	
006	*sporta inventāra noliktava*	8.00	
007	*trenažieru zāle*	89.40	
008	*dušas telpa*	5.30	
009	*dušas telpa*	5.30	
010	*gaitenis*	25.80	
011	*kabinets*	24.90	
012	*ģērbtuve*	10.20	
013	*ģērbtuve*	10.30	
014	*relaksācijas telpa*	10.70	
015	*sauna*	15.60	
016	*tualešu telpu grupa*	2.60	
017	*personāla wc*	4.10	
	kopā	312.10	319.60

PIEŅEMTIE APZĪMĒJUMI

- *El. sadalne esošā*
- *El. sadalne proj,*
- *Maģistrālie el.tīkli.*
- *Spēka el.tīkli.*
- *Datoru el.tīkli. NYM-J 3x2.5*
- *Ventilācijas el.tīkli.*
- *Kontaktligzda ar iezem kontaktu 230V, 16A, IP20 (IP 44), Z/A*
- *Kontaktligzda ar iezem. kontaktu datoru, el.iekārtu pieslēg. 230V, 16A, IP20, Z/A*
- *Vadības poga kārbā IP44*

NORTEKS

SIA "Norteks AE"
LR Uzņēmuma reģ.Nr. 41503018541
Būvkomersanta reģ.Nr. 2079-R
Muitas ielā 3e, Daugavpils
LV-5400, Latvija
Tel.: 65425127, Fax.: 65421743

Pasūtītājs: **Daugavpils pilsētas dome, reģ. Nr. 90000077325, adrese: Kr. Valdemāra iela 1, Daugavpils, LV-5401, Latvija**

Pasūtījuma Nr. NAE____

Objekts: "Ēkas Cietokšņa iela 61, Daugavpils inženiertīklu atjaunošana"

Adrese: **Cietokšņa iela 61, Daugavpils, Latvija, LV-5401**
Būves kadastra apzīmējums Nr. 0500 001 0802 003

AMATA NOSAUKUMS	VĀRDS, UZVĀRDS	PARAKSTS	DATUMS
Proj. vadītājs:	A. Jegorovs		12.2017.

SIA "NDelektrA"
Reģ. Nr.41503074021

AMATA NOSAUKUMS	VĀRDS, UZVĀRDS	PARAKSTS	DATUMS
Daļas vadītājs:	N. Griščenko		12.2017.
Izstrādāja:	N. Griščenko		12.2017.

RASĒJUMS: **Maģistrālie tīkli, spēka un ventilācijas el. iekārtas. Pagraba pārbūves plāns.**

ARHĪVA REĢISTRĀCIJAS Nr.	RASĒJUMA MARKA, Nr.	STADIJA	MĒROGS	LAPA	LAPAS
	EL	TP	1:100	5	

1. STĀVA PĀRBŪVES PLĀNS

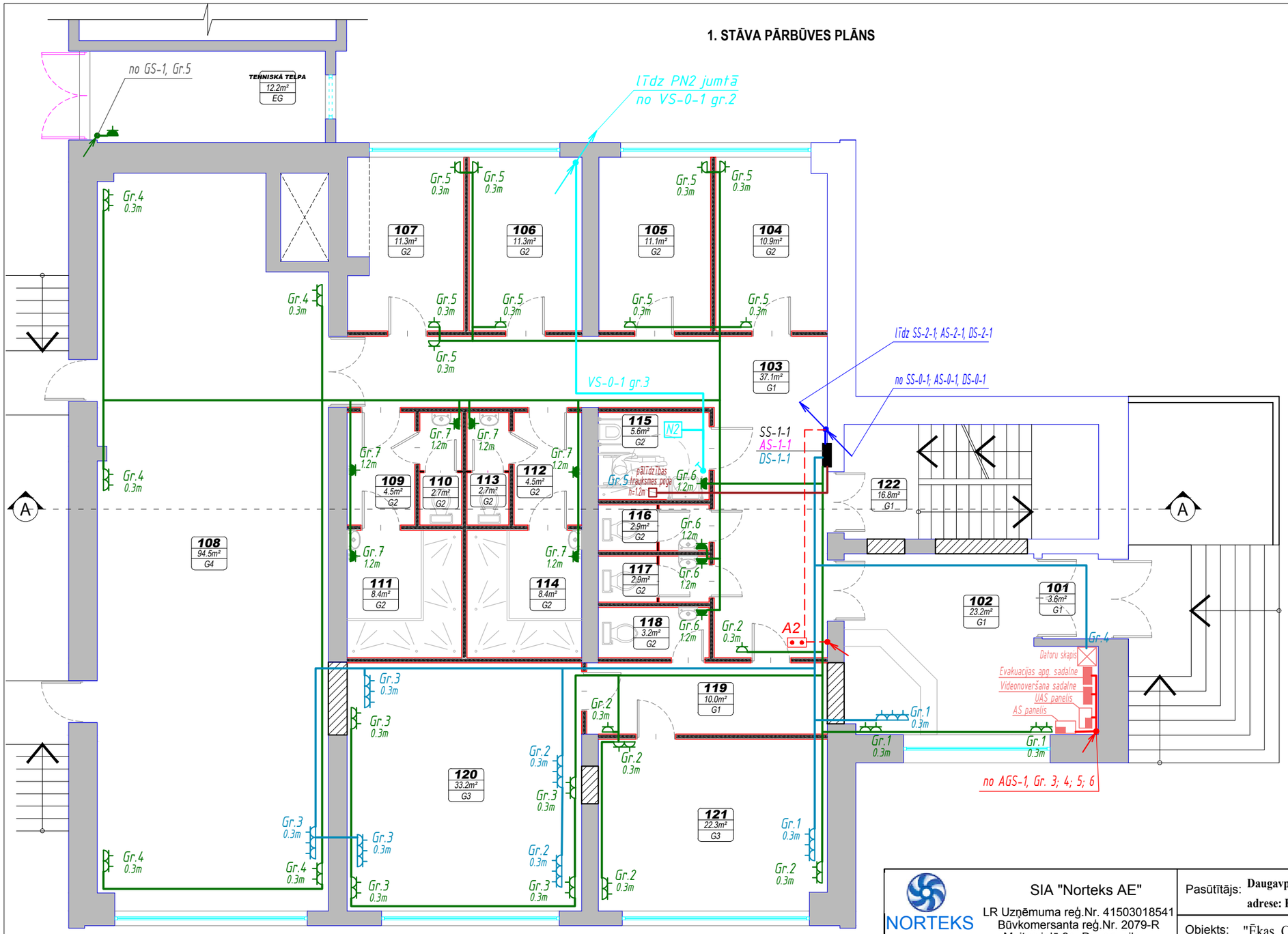

TELPU EKSPLIKĀCIJA

Telpas Nr.	Nosaukums	Platība m²	Piezīmes
101	vējtveris	3.60	
102	ieejas vestibils	23.20	
103	foaje	37.10	
104	ģērbtuve	10.90	
105	ģērbtuve	11.10	
106	ģērbtuve	11.30	
107	ģērbtuve	11.30	
108	sporta zāle	94.50	
109	dušu priekštelpa	4.50	
110	tualete	2.70	
111	dušas telpa	8.40	
112	dušas priekštelpa	4.50	
113	tualete	2.70	
114	dušas telpa	8.40	
115	tualete un dušas telpa	5.60	invalīdiem
116	tualete	2.90	
117	tualete	2.90	
118	tualete	3.20	
119	priekštelpa	10.00	
120	kabinets	33.20	
121	kabinets	22.30	
122	kāpņu telpa	16.80	
	kopā	331.10	330.10

PIEŅEMTIE APZĪMĒJUMI

- El. sadalne proj,
- Maģistrālie el.tīkli.
- Spēka el.tīkli.
- Datoru el.tīkli.
- Ventilācijas el.tīkli.
- Kontaktligzda ar iezem kontaktu 230V, 16A, IP20 (IP 44), Z/A
- Kontaktligzda ar iezem. kontaktu datoru, el.iekārtu pieslēg. 230V, 16A, IP20, Z/A
- Vadības poga kārbā IP44

NORTEKS

SIA "Norteks AE"
LR Uzņēmuma reģ.Nr. 41503018541
Būvkomersanta reģ.Nr. 2079-R
Muitas ielā 3e, Daugavpils
LV-5400, Latvija
Tel.: 65425127, Fax.: 65421743

Pasūtītājs: **Daugavpils pilsētas dome, reģ. Nr. 90000077325, adrese: Kr. Valdemāra iela 1, Daugavpils, LV-5401, Latvija**

Pasūtījuma Nr. NAE____

Objekts: "Ēkas Cietokšņa iela 61, Daugavpils inženiertīklu atjaunošana"

Adrese: **Cietokšņa iela 61, Daugavpils, Latvija, LV-5401**
Būves kadastra apzīmējums Nr. 0500 001 0802 003

AMATA NOSAUKUMS	VĀRDS, UZVĀRDS	PARAKSTS	DATUMS
Proj. vadītājs:	A. Jegorovs		12.2017.

SIA "NDelektrA"
Reģ. Nr.41503074021

AMATA NOSAUKUMS	VĀRDS, UZVĀRDS	PARAKSTS	DATUMS
Daļas vadītājs:	N. Griščenko		12.2017.
Izstrādāja:	N. Griščenko		12.2017.

RASĒJUMS:
Maģistrālie tīkli, spēka un ventilācijas el. iekārtas. 1.stāva pārbūves plāns.

ARHĪVA REĢISTRĀCIJAS Nr.	RASĒJUMA MARKA, Nr.	STADIJA	MĒROGS	LAPA	LAPAS
	EL	TP	1:100	6	

2. STĀVA PĀRBŪVES PLĀNS

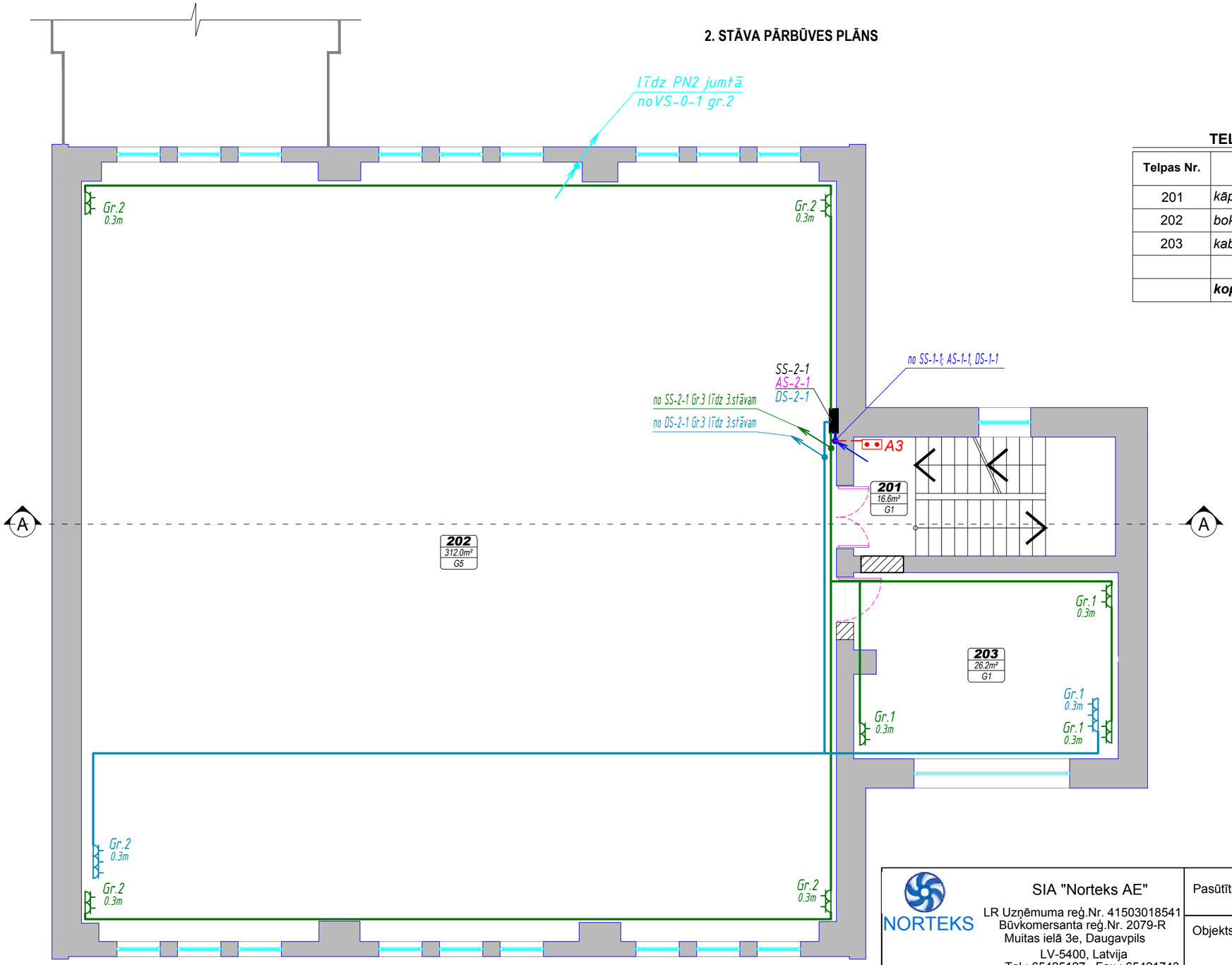

TELPU EKSPLIKĀCIJA

Telpas Nr.	Nosaukums	Platība m²	Piezīmes
201	*kāpņu telpa*	16.60	0.00
202	*boksa zāle*	311.00	0.00
203	*kabinets*	26.20	0.00
	kopā	353.80	0.00

PIEŅEMTIE APZĪMĒJUMI

- *El. sadalne proj,*
- *Maģistrālie el.tīkli.*
- *Spēka el.tīkli.*
- *Datoru el.tīkli.*
- *Ventilācijas el.tīkli.*
- *Kontaktligzda ar iezem kontaktu 230V, 16A, IP20, Z/A*
- *Kontaktligzda ar iezem. kontaktu datoru, el.iekārtu pieslēg. 230V, 16A, IP20, Z/A*
- *Vadības poga kārbā IP44*

NORTEKS

SIA "Norteks AE"
LR Uzņēmuma reģ.Nr. 41503018541
Būvkomersanta reģ.Nr. 2079-R
Muitas ielā 3e, Daugavpils
LV-5400, Latvija
Tel.: 65425127, Fax.: 65421743

Pasūtītājs: **Daugavpils pilsētas dome, reģ. Nr. 90000077325, adrese: Kr. Valdemāra iela 1, Daugavpils, LV-5401, Latvija**

Pasūtījuma Nr. NAE____

Objekts: "Ēkas Cietokšņa iela 61, Daugavpils inženiertīklu atjaunošana"

Adrese: **Cietokšņa iela 61, Daugavpils, Latvija, LV-5401**
Būves kadastra apzīmējums Nr. 0500 001 0802 003

AMATA NOSAUKUMS	VĀRDS, UZVĀRDS	PARAKSTS	DATUMS
Proj. vadītājs:	A. Jegorovs		12.2017.

SIA "NDelektrA"
Reģ. Nr.41503074021

AMATA NOSAUKUMS	VĀRDS, UZVĀRDS	PARAKSTS	DATUMS
Daļas vadītājs:	N. Griščenko		12.2017.
Izstrādāja:	N. Griščenko		12.2017.

RASĒJUMS:

Maģistrālie tīkli, spēka un ventilācijas el. iekārtas. 2.stāva pārbūves plāns.

ARHĪVA REĢISTRĀCIJAS Nr.	RASĒJUMA MARKA, Nr.	STADIJA	MĒROGS	LAPA	LAPAS
	EL	TP	1:100	7	

3. STĀVA PĀRBŪVES PLĀNA FRAGMENTS

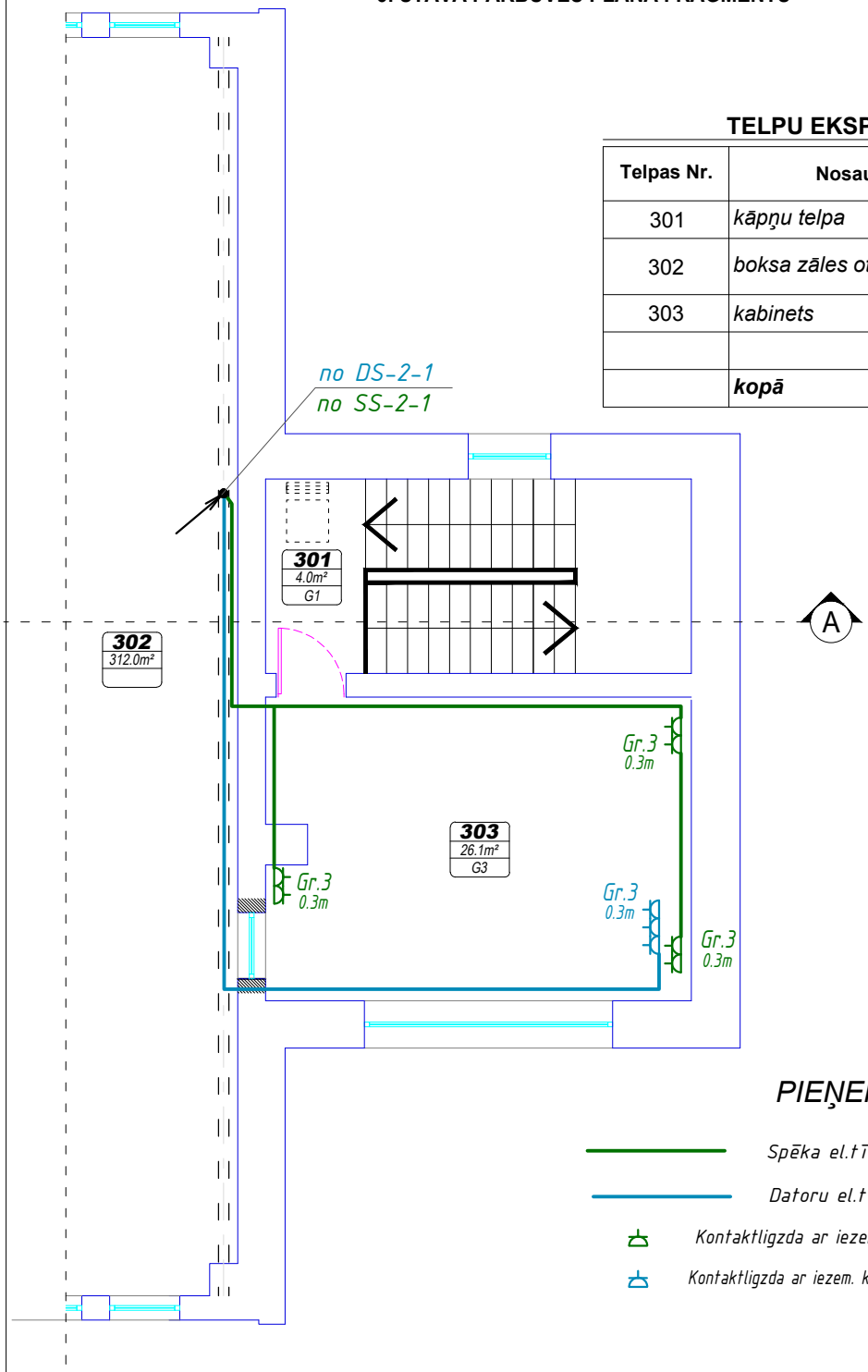

TELPU EKSPLIKĀCIJA

Telpas Nr.	Nosaukums	Platība m²	Piezīmes
301	*kāpņu telpa*	4.00	0.00
302	*boksa zāles otrā gaisma*	311.00	0.00
303	*kabinets*	26.10	0.00
	kopā	341.10	0.00

PIEŅEMTIE APZĪMĒJUMI

Spēka el.tīkli.

Datoru el.tīkli.

Kontaktligzda ar iezem kontaktu 230V, 16A, IP20, Z/A

Kontaktligzda ar iezem. kontaktu datoru, el.iekārtu pieslēg. 230V, 16A, IP20, Z/A

NORTEKS

SIA "Norteks AE"
LR Uzņēmuma reģ.Nr. 41503018541
Būvkomersanta reģ.Nr. 2079-R
Muitas ielā 3e, Daugavpils
LV-5400, Latvija
Tel.: 65425127, Fax.: 65421743

Pasūtītājs: **Daugavpils pilsētas dome, reģ. Nr. 90000077325, adrese: Kr. Valdemāra iela 1, Daugavpils, LV-5401, Latvija**

Pasūtījuma Nr. NAE____

"Ēkas Cietokšņa iela 61, Daugavpils inženiertīklu atjaunošana"

Cietokšņa iela 61, Daugavpils, Latvija, LV-5401
Būves kadastra apzīmējums Nr. 0500 001 0802 003

AMATA NOSAUKUMS	VĀRDS, UZVĀRDS	PARAKSTS	DATUMS
Proj. vadītājs:	A. Jegorovs		12.2017.

SIA "NDelektrA"
Reģ. Nr.41503074021

AMATA NOSAUKUMS	VĀRDS, UZVĀRDS	PARAKSTS	DATUMS
Daļas vadītājs:	N. Griščenko		12.2017.
Izstrādāja:	N. Griščenko		12.2017.

RASĒJUMS:

Spēka el. iekārtas. 3.stāva pārbūves plāna fragments.

ARHĪVA REĢISTRĀCIJAS Nr.	RASĒJUMA MARKA, Nr.	STADIJA	MĒROGS	LAPA	LAPAS
	EL	TP	1:100	8	

PAGRABA PĀRBŪVES PLĀNS

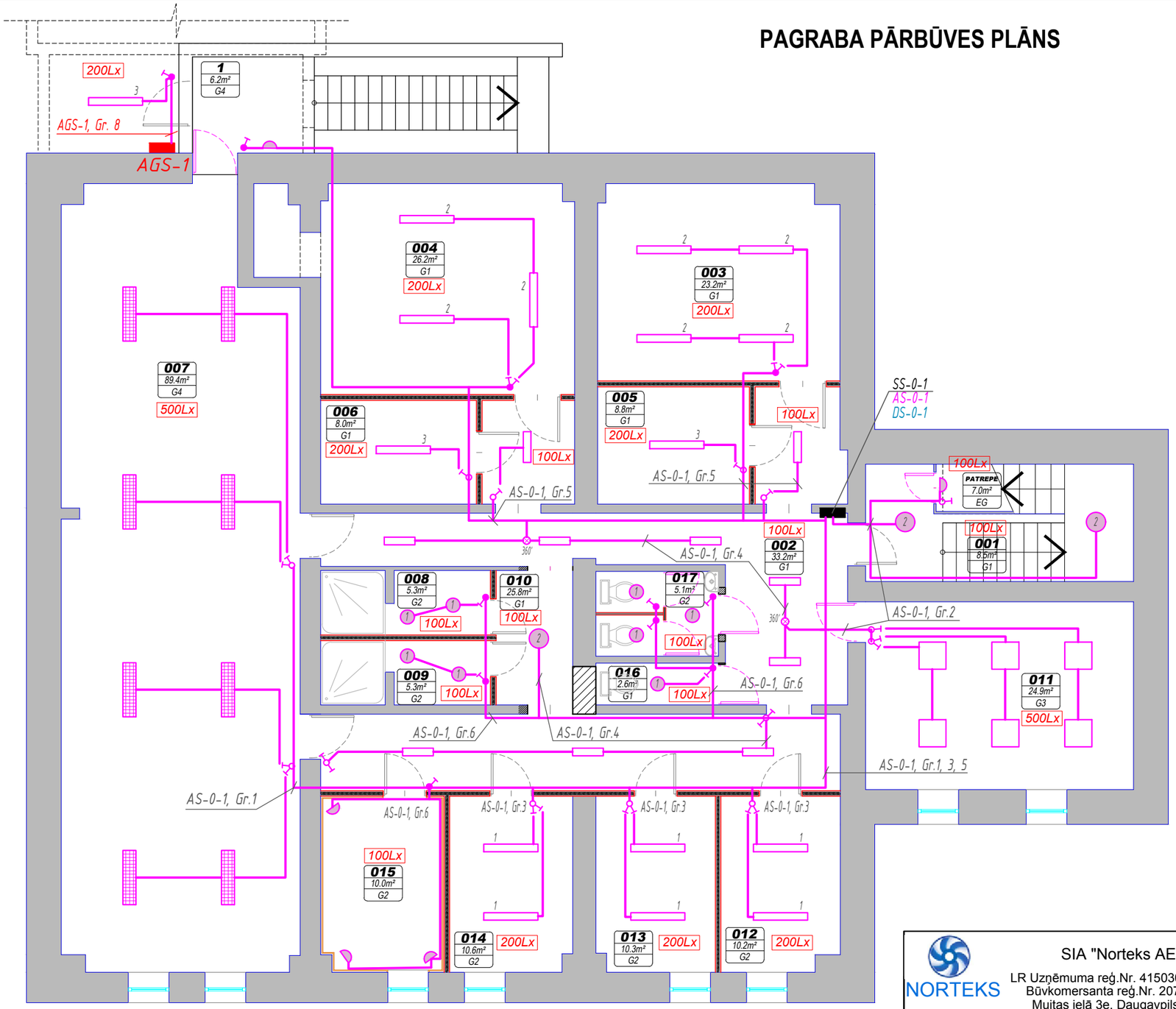

TELPU EKSPLIKĀCIJA

Telpas Nr.	Nosaukums	Platība m²	Piezīmes
001	kāpņu telpa	8.50	patrepe 7.50
002	priekštelpa ar gaiteni	33.20	
003	siltummezgls	23.20	
004	ventkamera	26.20	
005	sporta inventāra noliktava	8.80	
006	sporta inventāra noliktava	8.00	
007	trenažieru zāle	89.40	
008	dušas telpa	5.30	
009	dušas telpa	5.30	
010	gaitenis	25.80	
011	kabinets	24.90	
012	ģērbtuve	10.20	
013	ģērbtuve	10.30	
014	relaksācijas telpa	10.70	
015	sauna	15.60	
016	tualešu telpu grupa	2.60	
017	personāla wc	4.10	
	kopā	312.10	319.60

TEHNISKIE RĀDĪTĀJI

Apzīmējums	Nosaukums	Mērvienība	Daudzums
	AS-0-1 el. sadalne	kompl.	1
	Darba apgaismojuma el. tīkli. NYM-J 3x2.5 / NYM-J 3x1.5	m	40 / 450
	Gaismeklis SKY A LED SPORT 83W 4000K IP65 ar metāla režģi	kompl.	8
	Gaismeklis GE Edgelit 30W LED 4000K 595x595mm UGR21	kompl.	6
1	Gaismeklis GE Integrated Mariner 30W LED 4000K IP44	kompl.	6
2	Gaismeklis GE Integrated Mariner 30W LED 4000K IP65	kompl.	5
3	Gaismeklis GE Integrated Mariner 49W LED 4000K IP44	kompl.	3
	Gaismeklis CALIMA D LED 21W 4000K IP40 600x300mm	kompl.	10
1	Iebūvets gaismeklis Crux LED 19W 2100lm IP44 opal	kompl.	8

Apzīmējums	Nosaukums	Mērvienība	Daudzums
2	LED gaismeklis 14W ar sensoru SATURN LED RCR SM IP54	kompl.	3
	Gaismeklis "Sauna" E27 LED 11W ar koka režģī	kompl.	3
	LED gaismeklis 14W 4000K balts IP54 SATURN SMD LED	kompl.	2
360°	Kustības detektors griestu 360°, 7.4m	kompl.	2
	1P slēdzis IP20, Z/A	kompl.	6
	1P slēdzis IP44, Z/A	kompl.	9
	1P pārslēdzis IP20, Z/A	kompl.	2
	2P slēdzis IP44, Z/A	kompl.	6
	2P slēdzis IP44, Z/A	kompl.	2

NORTEKS

SIA "Norteks AE"
LR Uzņēmuma reģ.Nr. 41503018541
Būvkomersanta reģ.Nr. 2079-R
Muitas ielā 3e, Daugavpils
LV-5400, Latvija
Tel.: 65425127, Fax.: 65421743

Pasūtītājs: **Daugavpils pilsētas dome, reģ. Nr. 90000077325, adrese: Kr. Valdemāra iela 1, Daugavpils, LV-5401, Latvija**

Pasūtījuma Nr. NAE____

Objekts: "Ēkas Cietokšņa iela 61, Daugavpils inženiertīklu atjaunošana"

Adrese: **Cietokšņa iela 61, Daugavpils, Latvija, LV-5401**
Būves kadastra apzīmējums Nr. 0500 001 0802 003

AMATA NOSAUKUMS	VĀRDS, UZVĀRDS	PARAKSTS	DATUMS
Proj. vadītājs:	A. Jegorovs		12.2017.

SIA "NDelektrA"
Reģ. Nr.41503074021

AMATA NOSAUKUMS	VĀRDS, UZVĀRDS	PARAKSTS	DATUMS
Daļas vadītājs:	N. Griščenko		12.2017.
Izstrādāja:	N. Griščenko		12.2017.

RASĒJUMS:
El. apgaismojums. Pagraba pārbūves plāns.

ARHĪVA REĢISTRĀCIJAS Nr.	RASĒJUMA MARKA, Nr.	STADIJA	MĒROGS	LAPA	LAPAS
	EL	TP	1:100	9	

1. STĀVA PĀRBŪVES PLĀNS

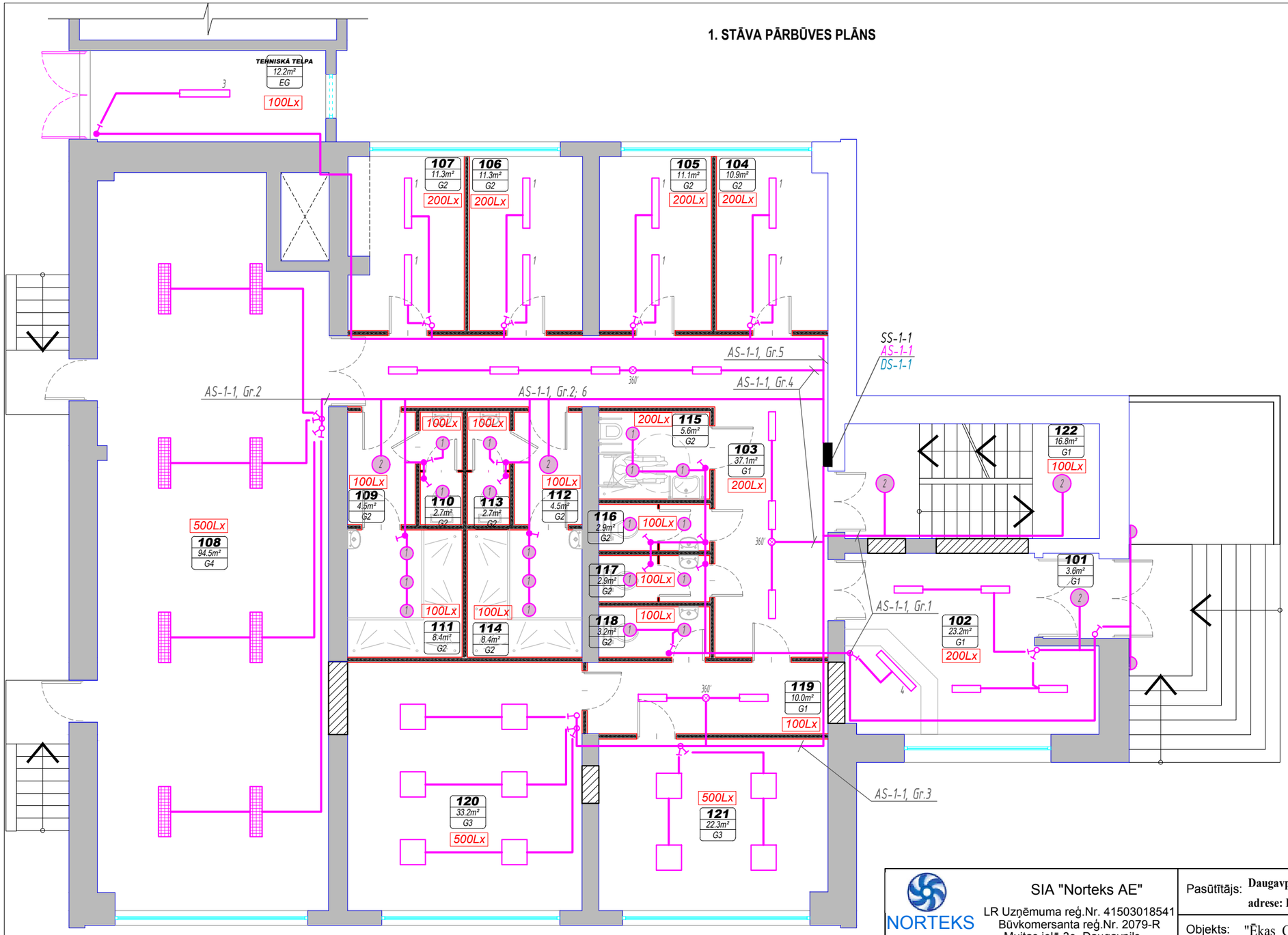

TELPU EKSPLIKĀCIJA

Telpas Nr.	Nosaukums	Platība m²	Piezīmes
101	vējtveris	3.60	
102	ieejas vestibils	23.20	
103	foaje	37.10	
104	ģērbtuve	10.90	
105	ģērbtuve	11.10	
106	ģērbtuve	11.30	
107	ģērbtuve	11.30	
108	sporta zāle	94.50	
109	dušu priekštelpa	4.50	
110	tualete	2.70	
111	dušas telpa	8.40	
112	dušas priekštelpa	4.50	
113	tualete	2.70	
114	dušas telpa	8.40	
115	tualete un dušas telpa	5.60	invalīdiem
116	tualete	2.90	
117	tualete	2.90	
118	tualete	3.20	
119	priekštelpa	10.00	
120	kabinets	33.20	
121	kabinets	22.30	
122	kāpņu telpa	16.80	
	kopā	331.10	330.10

TEHNISKIE RĀDĪTĀJI

Apzīmējums	Nosaukums	Mērvienība	Daudzums
	AS-1-1 el. sadalne	kompl.	1
	Darba apgaismojuma el. tīkli. NYM-J 3x2.5 / NYM-J 3x1.5	m	40 / 550
	Gaismeklis SKY A LED SPORT 83W 4000K IP65 ar metāla režģi	kompl.	8
	Gaismeklis GE Edgelit 30W LED 4000K 595x595mm UGR21	kompl.	10
1	Gaismeklis GE Integrated Mariner 30W LED 4000K IP44	kompl.	8
3	Gaismeklis GE Integrated Mariner 49W LED 4000K IP44	kompl.	1
4	Piekarināms LED gaismeklis 45W 4000K 4000lm IP20	kompl.	1
	Gaismeklis CALIMA D LED 21W 4000K IP40 600x300mm	kompl.	13
1	Iebūvets gaismeklis Crux LED 19W 2100lm IP44 opal	kompl.	19

Apzīmējums	Nosaukums	Mērvienība	Daudzums
2	LED gaismeklis 14W ar sensoru SATURN LED RCR SM IP54	kompl.	5
	Gaismeklis DUBHE S LED E27 ar LED 16W IP54	kompl.	2
360'	Kustības detektors griestu 360', 7.4m	kompl.	3
	1P slēdzis IP20, Z/A	kompl.	3
	1P slēdzis IP44, Z/A	kompl.	13
	2P slēdzis IP44, Z/A	kompl.	8

NORTEKS
SIA "Norteks AE"
LR Uzņēmuma reģ.Nr. 41503018541
Būvkomersanta reģ.Nr. 2079-R
Muitas ielā 3e, Daugavpils
LV-5400, Latvija
Tel.: 65425127, Fax.: 65421743

Pasūtītājs: **Daugavpils pilsētas dome, reģ. Nr. 90000077325, adrese: Kr. Valdemāra iela 1, Daugavpils, LV-5401, Latvija**

Pasūtījuma Nr. NAE____

Objekts: "Ēkas Cietokšņa iela 61, Daugavpils inženiertīklu atjaunošana"

Adrese: **Cietokšņa iela 61, Daugavpils, Latvija, LV-5401**
Būves kadastra apzīmējums Nr. 0500 001 0802 003

AMATA NOSAUKUMS	VĀRDS, UZVĀRDS	PARAKSTS	DATUMS
Proj. vadītājs:	A. Jegorovs		12.2017.

SIA "NDelektrA"
Reģ. Nr.41503074021

AMATA NOSAUKUMS	VĀRDS, UZVĀRDS	PARAKSTS	DATUMS
Daļas vadītājs:	N. Griščenko		12.2017.
Izstrādāja:	N. Griščenko		12.2017.

RASĒJUMS:
El. apgaismojums. 1.stāva pārbūves plāns.

ARHĪVA REĢISTRĀCIJAS Nr.	RASĒJUMA MARKA, Nr.	STADIJA	MĒROGS	LAPA	LAPAS
	EL	TP	1:100	10	

2. STĀVA PĀRBŪVES PLĀNS

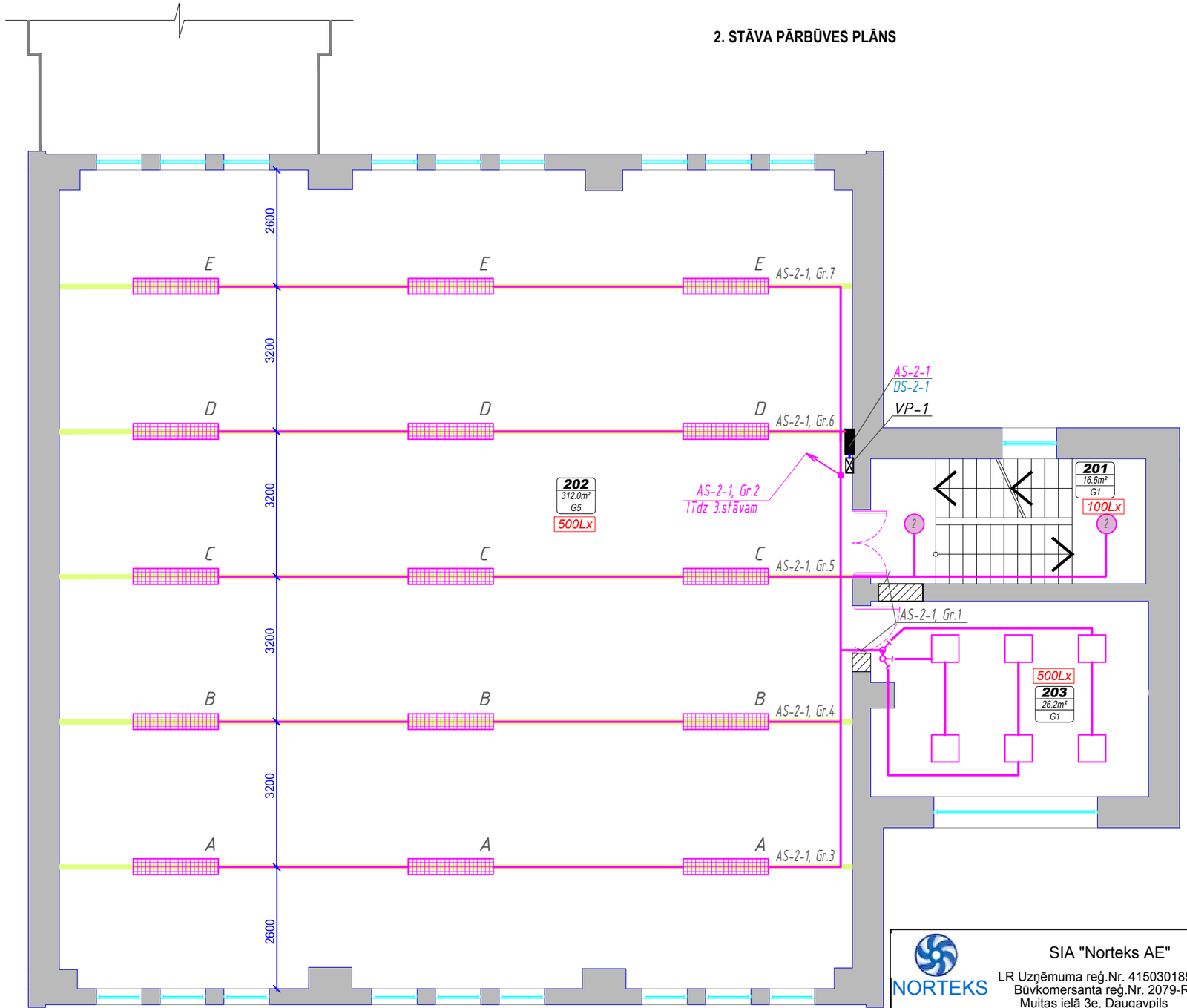

TELPU EKSPLIKĀCIJA

Telpas Nr.	Nosaukums	Platība m²	Piezīmes
201	*kāpņu telpa*	16.60	0.00
202	*boksa zāle*	311.00	0.00
203	*kabinets*	26.20	0.00
	kopā	353.80	0.00

TEHNISKIE RĀDĪTĀJI

Apzīmējums	Nosaukums	Mērvienība	Daudzums
	AS-2-1 el. sadalne	kompl.	1
	Vadības panelis	kompl.	1
	Darba apgaismojuma el. tīkli. NYM-J 3x2.5 / NYM-J 3x1.5	m	230 / 80
	Gaismeklis SKY A LED SPORT 166W 4000K IP65 ar metāla režģi	kompl.	15
	Gaismeklis GE Edgelit 30W LED 4000K 595x595mm UGR21	kompl.	6
2	LED gaismeklis 14W ar sensoru SATURN LED RCR SM IP54	kompl.	2
	1P slēdzis IP20, Z/A	kompl.	1
	2P slēdzis IP44, Z/A	kompl.	1
	Gaismek,ļu renes MEK 70 ar stiprinājumiem (balta krasa)	m	108

NORTEKS

SIA "Norteks AE"
LR Uzņēmuma reģ.Nr. 41503018541
Būvkomersanta reģ.Nr. 2079-R
Muitas ielā 3e, Daugavpils
LV-5400, Latvija
Tel.: 65425127, Fax.: 65421743

AMATA NOSAUKUMS	VĀRDS, UZVĀRDS	PARAKSTS	DATUMS
Proj. vadītājs:	A. Jegorovs		12.2017.

SIA "NDelektrA"
Reģ. Nr.41503074021

AMATA NOSAUKUMS	VĀRDS, UZVĀRDS	PARAKSTS	DATUMS
Daļas vadītājs:	N. Griščenko		12.2017.
Izstrādāja:	N. Griščenko		12.2017.

Pasūtītājs: **Daugavpils pilsētas dome, reģ. Nr. 90000077325, adrese: Kr. Valdemāra iela 1, Daugavpils, LV-5401, Latvija**

Pasūtījuma Nr. NAE____

Objekts: "Ēkas Cietokšņa iela 61, Daugavpils inženiertīklu atjaunošana"

Adrese: **Cietokšņa iela 61, Daugavpils, Latvija, LV-5401**
Būves kadastra apzīmējums Nr. 0500 001 0802 003

RASĒJUMS: **El. apgaismojums. 2.stāva pārbūves plāns.**

ARHĪVA REĢISTRĀCIJAS Nr.	RASĒJUMA MARKA, Nr.	STADIJA	MĒROGS	LAPA	LAPAS
	EL	TP	1:100	11	

3. STĀVA PĀRBŪVES PLĀNA FRAGMENTS

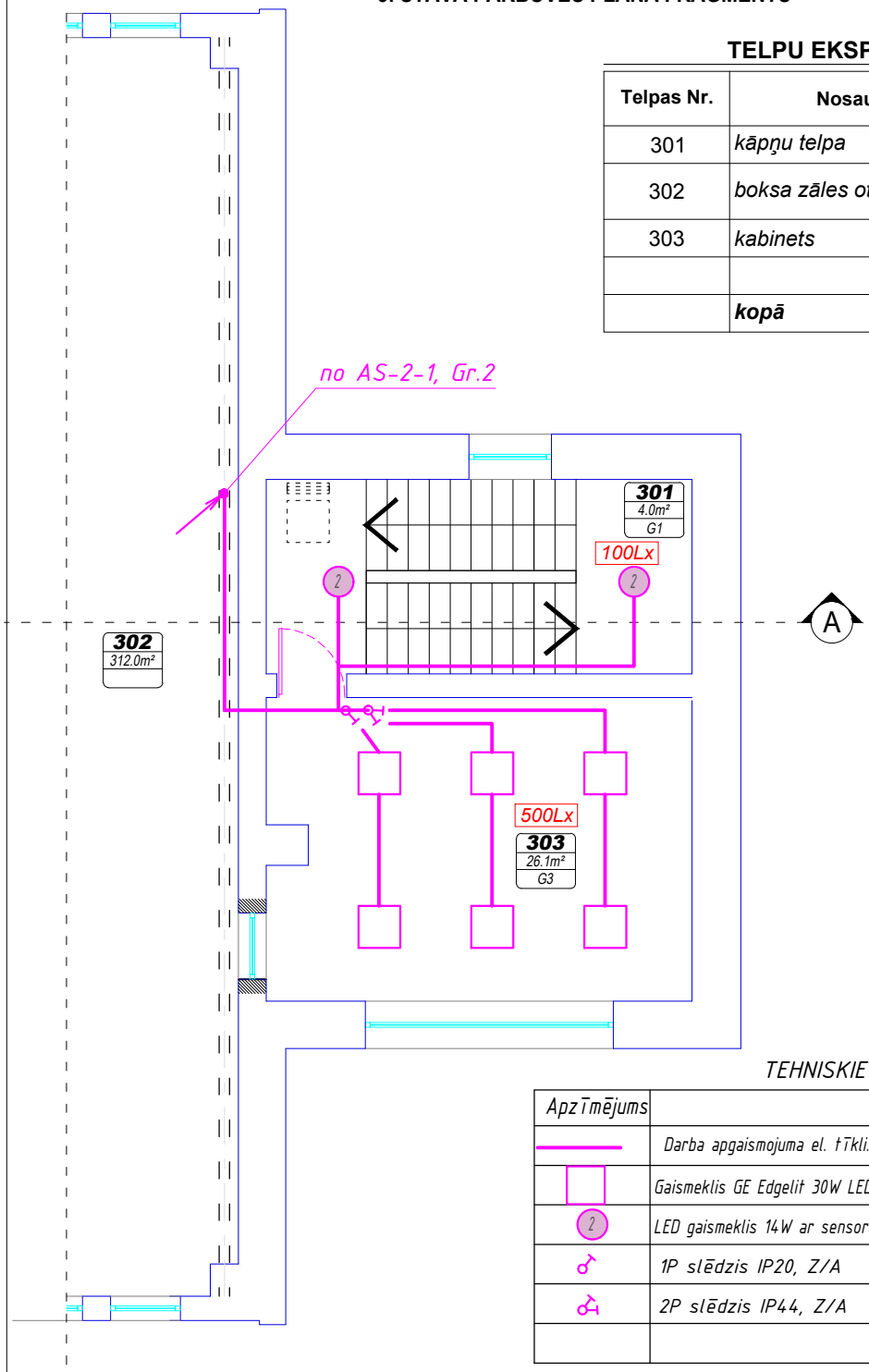

TELPU EKSPLIKĀCIJA

Telpas Nr.	Nosaukums	Platība m²	Piezīmes
301	*kāpņu telpa*	4.00	0.00
302	*boksa zāles otrā gaisma*	311.00	0.00
303	*kabinets*	26.10	0.00
	kopā	341.10	0.00

TEHNISKIE RĀDĪTĀJI

Apzīmējums	Nosaukums	Mērvienība	Daudzums
	Darba apgaismojuma el. tīkli. NYM-J 3x1.5	m	100
	Gaismeklis GE Edgelit 30W LED 4000K 595x595mm UGR21	kompl.	6
2	LED gaismeklis 14W ar sensoru SATURN LED RCR SM IP54	kompl.	2
	1P slēdzis IP20, Z/A	kompl.	1
	2P slēdzis IP44, Z/A	kompl.	1

NORTEKS

SIA "Norteks AE"
LR Uzņēmuma reģ.Nr. 41503018541
Būvkomersanta reģ.Nr. 2079-R
Muitas ielā 3e, Daugavpils
LV-5400, Latvija
Tel.: 65425127, Fax.: 65421743

Pasūtītājs: **Daugavpils pilsētas dome, reģ. Nr. 90000077325, adrese: Kr. Valdemāra iela 1, Daugavpils, LV-5401, Latvija**

Pasūtījuma Nr. NAE____

"Ēkas Cietokšņa iela 61, Daugavpils inženiertīklu atjaunošana"

Cietokšņa iela 61, Daugavpils, Latvija, LV-5401
Būves kadastra apzīmējums Nr. 0500 001 0802 003

AMATA NOSAUKUMS	VĀRDS, UZVĀRDS	PARAKSTS	DATUMS
Proj. vadītājs:	A. Jegorovs		12.2017.

SIA "NDelektrA"
Reģ. Nr.41503074021

AMATA NOSAUKUMS	VĀRDS, UZVĀRDS	PARAKSTS	DATUMS
Daļas vadītājs:	N. Griščenko		12.2017.
Izstrādāja:	N. Griščenko		12.2017.

RASĒJUMS:

El. apgaismojums. 3.stāva pārbūves plāna fragments.

ARHĪVA REĢISTRĀCIJAS Nr.	RASĒJUMA MARKA, Nr.	STADIJA	MĒROGS	LAPA	LAPAS
	EL	TP	1:100	12	

Izpildītājs: **SIA "Norteks AE", SIA "NDelektrA"**				
Pasūtītājs : **Daugavpils pilsētas dome**				
"Ēkas Cietokšņa iela 61, Daugavpils inženiertīklu atjaunošana"		**Projekta Nr.**		
DARBU APJOMI UN SPECIFIKĀCIJA				
№	**Nosaukums**	**Mēr.**	**Daudz.**	**Piezīmes**
1	**2**	**4**	**5**	**6**
	IEKŠĒJIE ELEKTROAPGĀDES TĪKLI			
	Sadalne GS-1			
1	Korpuss atklātai uzstādīšanai, IP44, 96 mod	gab.	1	
2	Slodzes slēdzis 3f, 125A	gab.	1	
3	Neatkarīgs atslēdzis 12V	gab.	1	
4	Pārsprieguma aizsardzība 3P klase I	kompl.	1	
5	Automātslēdzis 3f, 32A/C	gab.	3	
6	Automātslēdzis 3f, 25A/C	gab.	1	
7	Automātslēdzis 1f, 16A/C	gab.	1	
8	Komb. noplūdes strāvas autom. slēdzis 4P C25A/30mA	gab.	1	
9	Palīgmateriāli	kompl.	1	
	Sadalne AGS-1			
1	Korpuss atklātai uzstādīšanai, IP44, 48 mod	gab.	1	
2	Slodzes pārslēdzis 4P, 63A	gab.	1	
3	Neatkarīgs atslēdzis 12V	gab.	1	
4	Pārsprieguma aizsardzība 4P klase I+II	kompl.	1	
5	Automātslēdzis 3f, 20A/C	gab.	1	
6	Automātslēdzis 1f, 16A/B	gab.	4	
7	Automātslēdzis 1f, 6A/B	gab.	3	
8	Kontaktors revers.	gab.	1	
9	Kontaktspraudis DG pieslēgšanai karbā IP66 (ras. EL-2)	kompl.	1	
10	Palīgmateriāli	kompl.	1	
	Sadalne SS-0-1/AS-0-1/DS-0-1			
1	Korpuss slēptai uzstādīšanai, IP44, 36 mod	gab.	1	
2	Slodzes slēdzis 3f, 40A	gab.	1	
3	Slodzes slēdzis 3f, 25A	gab.	2	
4	Automātslēdzis 1f, 16A/C	gab.	6	
5	Automātslēdzis 1f, 10A/B	gab.	5	
6	Komb. noplūdes strāvas autom. slēdzis 2P C16A/30mA	gab.	3	
7	Pārsprieguma aizsardzība 4P klase II	gab.	1	
8	Palīgmateriāli	kompl.	1	
	Sadalne SM-1			
1	Korpuss atklātai uzstādīšanai, IP54, 12mod	gab.	1	
2	Slodzes slēdzis 1f, 25A	gab.	1	
3	Palīgmateriāli	kompl.	1	
	Sadalne VS-0-1			
1	Korpuss atklātai uzstādīšanai, IP44, 24 mod	gab.	1	
2	Slodzes slēdzis 3f, 40A	gab.	1	
3	Automātslēdzis 3f, 20A/C	gab.	2	
4	Automātslēdzis 1f, 6A/C	gab.	1	
5	Palīgmateriāli	kompl.	1	
	Sadalne SS-1-1/AS-1-1/DS-1-1			
1	Korpuss slēptai uzstādīšanai, IP40, 36 mod	gab.	1	

2	Slodzes slēdzis 3f, 40A	gab.	1	
3	Slodzes slēdzis 3f, 25A	gab.	2	
4	Automātslēdzis 1f, 16A/C	gab.	9	
5	Automātslēdzis 1f, 10A/B	gab.	6	
6	Komb. noplūdes strāvas autom. slēdzis 2P C16A/30mA	gab.	3	
7	Pārsprieguma aizsardzība 4P klase II	gab.	1	
8	Palīgmateriāli	kompl.	1	
	Sadalne SS-2-1/AS-2-1/DS-2-1			
1	Korpuss slēptai uzstādīšanai, IP40, 48 mod	gab.	1	
2	Slodzes slēdzis 3f, 40A	gab.	1	
3	Slodzes slēdzis 3f, 25A	gab.	2	
4	Automātslēdzis 1f, 16A/C	gab.	6	
5	Automātslēdzis 1f, 10A/B	gab.	7	
6	Kontaktors 2P, 20A, 230V	gab.	5	
7	Pārsprieguma aizsardzība 4P klase II	gab.	1	
8	Palīgmateriāli	kompl.	1	
	Vadības panelis VP-1			
1	Korpuss slēptai uzstādīšanai, IP40, 8mod	gab.	1	
2	Poga (Start/Stop) ar indikāciju	gab.	5	
3	Palīgmateriāli	kompl.	1	
	Kabeļu instalācija			
1	Kabelis ar vara dz. NYY-J 4x25	m	15	
2	Kabelis ar vara dz. NYM-J 5x10	m	18	
3	Kabelis ar vara dz. NYM-J 5x6	m	103	
4	Kabelis ar vara dz. NYM-J 5x4	m	147	
5	Kabelis ar vara dz. NYM-J 3x2,5	m	2070	
6	Kabelis ar vara dz. NYM-J 3x1,5	m	1320	
7	Kabelis ar vara dz. NHX FE180 E30 3x1,5	m	50	
8	Kabelis ar vara dz. NHX FE180 E60 3x1,5	m	100	
9	Kabelis ar vara dz. NYY-JZ 7x1,5	m	8	
10	Vads ar vara dz. šķ.16mm2 (H07V-K 16)	m	50	
11	Vads ar vara dz. šķ.6mm2 (H07V-K 6)	m	20	
12	Gofrētas caurules PVC D=25mm	m	200	
13	Gofrētas caurules PVC D=32mm	m	100	
14	Kabeļu trepes KS20-300 ar stiprinajumiem	m	18	
15	Caurumu urbšana sienās	objekts.	1	
16	Caurumu urbšana pārsegumos	objekts.	1	
17	Kabeļu rievas frēzēšana sienās	m	400	
18	Ugunsizturīgs materiāls (mastika, putas)	kompl.	1	
19	Palīgmateriāli	kompl.	1	
	Gaismekļu, slēdžu,kontaktligzdas un el.iekāru instalācija			
1	Gaismeklis SKY A LED SPORT 83W 4000K IP65 ar metāla režģi vai ekvivalents	kompl.	16	
2	Gaismeklis SKY A LED SPORT 166W 4000K IP65 ar metāla režģi vai ekvivalents	kompl.	15	
3	Gaismeklis GE Edgelit 30W LED 4000K 595x595mm UGR21vai ekvivalents	kompl.	28	
4	Gaismeklis GE Integrated Mariner 30W LED 4000K IP44 vai ekvivalents	kompl.	14	
5	Gaismeklis GE Integrated Mariner 30W LED 4000K IP465 vai ekvivalents	kompl.	5	
6	Gaismeklis GE Integrated Mariner 49W LED 4000K IP465 vai ekvivalents	kompl.	4	
7	Piekarināms LED gaismeklis 45W 4000K 4000lm IP20 vai ekvivalents	kompl.	1	
8	Gaismeklis CALIMA D LED 21W 4000K IP40 600x300mm vai ekvivalents	kompl.	23	
9	Iebūvets gaismeklis Crux LED 19W 2100lm IP44 opal vai ekvivalents	kompl.	27	

10	LED gaismeklis 14W ar sensoru SATURN LED RCR SM IP54 vai ekvivalents	kompl.	12	
11	LED gaismeklis 14W 4000K balts IP54 SATURN SMD LED vai ekvivalents	kompl.	2	
12	Gaismeklis DUBHE S LED E27 ar LED 16W IP54 vai ekvivalents	kompl.	2	
13	Gaismekļu renes MEK 70 ar stiprinajumiem (balta krasa)	m	108	
14	Kustības detektors griestu 360', 7,4m (Schneider Electric, Argus 3600) vai ekvivalents	kompl.	5	
15	1P slēdzis apslēpt. uzstād., IP20 (Schneider Electric, Sedna) vai ekvivalents	gab.	11	
16	1P slēdzis apslēpt. uzstād., IP44 (Schneider Electric, Sedna) vai ekvivalents	gab.	23	
17	2P slēdzis apslēpt uzstād., IP20 (Schneider Electric, Sedna) vai ekvivalents	gab.	16	
18	2P slēdzis apslēpt uzstād., IP44 (Schneider Electric, Sedna) vai ekvivalents	gab.	2	
19	1P pārslēdzis apslēpt. uzstād., IP20 (Schneider Electric, Sedna) vai ekvivalents	gab.	2	
20	Sienas kontaktligzda apslēpt. uzstād., 230V, 16A, IP20(Schneider Electric, Sedna) vai ekvivalents	gab.	120	
21	Sienas kontaktligzda apslēpt. uzstād., 230V, 16A, IP44(Schneider Electric, Sedna) vai ekvivalents	gab.	22	
22	Montāžas kārba zemapmetuma	gab.	196	
23	Nozarkārba	gab.	40	
24	Poga (Start/Stop) kārbā IP44	gab.	3	
25	Palīdzības trauksmes komplekts	gab.	1	
26	Elektriskā saunas krāsniņa Harvia Sauna-Club K13,5G vai ekvivalents	kompl.	1	
27	Saunas kontrolieris C150 vai ekvivalents	kompl.	1	
28	Palīgmateriāli	kompl.	1	
	Zemējuma kontūrs.			
1	Zemējuma stieple Fe/Zn D10	m	5	
2	Zemējuma stienis Fe/Zn D20 L1500	gab.	10	
3	Diagonāla klemme stiples un stieņa savienošanai	gab.	1	
4	Stieples D10 tūretājs	gab.	5	
5	Potenciālu izlīdzinošā kopne	gab.	1	
6	Vads ar vara dz. šķ.16mm2 (H07V-K 16)	m	10	
7	Palīgmateriāli	kompl.	1	
	Esošie tīkli			
1	Pārslēgumi sakara ar telpu pārplānojumiem	objekts.	1	
2	Demontāžas darbi	objekts.	1	
	El. mērījumi, izpilddokumentācija	objekts.	1	

Norādītie materiāli var būt nomainīti ar citu firmu un marku materiāliem, atbilstošiem tehnisko normatīvo un projekta risinājumu prasībām

Sastādīja: N.Griščenko

PAMATKOMPLEKTA DARBA RASĒJUMU SARAKSTS

Apzīmējums	Nosaukums	Lapu skaits
ESS-VN-1	VISPĀRĪGIE RĀDĪTĀJI	1
ESS-VN-2	VIDEONOVĒROŠANAS SISTĒMAS PRINCIPIĀLĀ SLĒGUMA SHĒMA.	1
ESS-VN-3	PAGRABSTĀVA PLĀNS AR VIDEONOVĒROŠANAS SISTĒMAS TĪKLIEM	1
ESS-VN-4	1.STĀVA PLĀNS AR VIDEONOVĒROŠANAS SISTĒMAS TĪKLIEM	1
ESS-VN-5	2.STĀVA PLĀNS AR VIDEONOVĒROŠANAS SISTĒMAS TĪKLIEM	1
ESS-VN-6	MATERIĀLUN UEKĀRTU SPECIFIKĀCIJA	1

PIENIEMTIE APZĪMĒJUMI

- 220VAC elektrosadales skapis
- Barošana bloks AC/DC
- Kupola kamera
- DVR Videoierakstu iekārta
- 220V Bārošanas līnija NYM 1x5x4
- Koaksiālais kabelis RG59+2x0.75 ar barošanu

Visas atsauces uz iekārtu, materiālu un izstrādājumu izgatavotājfirmām, kuras norādītas būvprojektā, liecina tikai par šo izstrādājumu un iekārtu kvalitātes un apkalpošanas līmeni. Specifikācijās norādīto iekārtu un materiālu nomaiņa ir iespējama ar citām tehniski analoģiskām iekārtām un materiāliem.

Ši būvprojekta videonovērošanas sistēmas daļas risinājumu atbilst Latvijas būvnormatīvu, un citu normatīvo aktu, kā arī tehnisko īpašu noteikumu prasībām

Būvprojekta daļas vadītājs — Vladimirs Hlopoks (vārds un uzvārds)

3-00467 (sertifikāta Nr.)

20.12.2017. (datums) — (paraksts)

NORTEKS

SIA "Norteks AE"
LR Uzņēmuma reģ.Nr. 41503018541
Būvkomersanta reģ.Nr. 2079-R
Muitas ielā 3e, Daugavpils
LV-5400, Latvija
Tel.: 65425127, Fax.: 65421743

Pasūtītājs: Daugavpils pilsētas dome, reģ. Nr. 90000077325,adrese: K Valdemāra iela 1, Daugavpils, LV-5401, Latv

Objekts: "Ēkā Cietokšņa ielā 61, Daugavpilī inženiertīklu atjaunošana"

Adrese: **Cietokšņa ielā 61, Daugavpilī, Latvija, LV-5401.**

Rasējumu saraksts. Pieņemtie apzīmējumi. Videonovērošanas sistēma.

AMATA NOSAUKUMS	VĀRDS, UZVĀRDS	PARAKSTS	DATUMS
Projektu vadītājs:	V.Hlopoks		20.12.17.
Izstrādāja:	R.Vļkeļevskis		20.12.17.

ARHĪVA REĢISTRĀCIJAS Nr.	RASĒJUMA MARKA, Nr.	STADIJA	MĒROGS	LAPA	LAPAS
	ESS-VN	AK	-	1	6

2.stāvs	2.st.pie 202	VK10
	2.st.pie 202	VK11
1.stāvs	1.st.pie 102	VK01
	1.st.pie ieejas	VK02
	1.st.pie 103	VK03
	1.st.pie 108	VK04
	1.st.pie 108	VK05
0.stāvs	0.st.pie 010	VK06
	0.st.pie 002	VK07
	0.st.pie 007	VK08
	0.st.pie 007	VK09

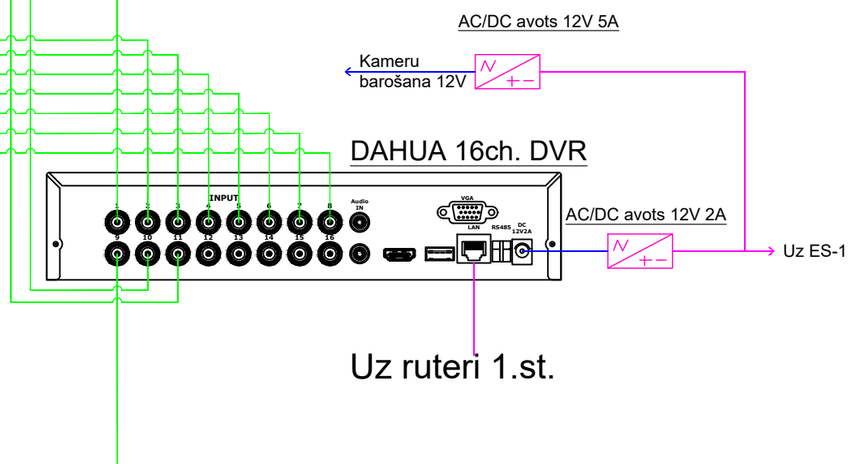

NORTEKS

SIA "Norteks AE"
LR Uzņēmuma reģ.Nr. 41503018541
Būvkomersanta reģ.Nr. 2079-R
Muitas ielā 3e, Daugavpils
LV-5400, Latvija
Tel.: 65425127, Fax.: 65421743

Pasūtītājs: Daugavpils pilsētas dome, reģ. Nr. 90000077325,adrese: K.Valdemāra iela 1, Daugavpils, LV-5401, Latvija

Objekts: "Ēkā Cietokšņa ielā 61, Daugavpilī inženiertīklu atjaunošana"

Adrese: **Cietokšņa ielā 61, Daugavpilī, Latvija, LV-5401.**

AMATA NOSAUKUMS	VĀRDS, UZVĀRDS	PARAKSTS	DATUMS
Projektu vadītājs:	V.Hlopoks		20.12.17.
Izstrādāja:	R.Vļkeļevskis		20.12.17.

Videonovērošanas sistēmas principiālā slēguma shēma

ARHĪVA REĢISTRĀCIJAS Nr.	RASĒJUMA MARKA, Nr.	STADIJA	MĒROGS	LAPA	LAPAS
	ESS-VN	AK	-	2	

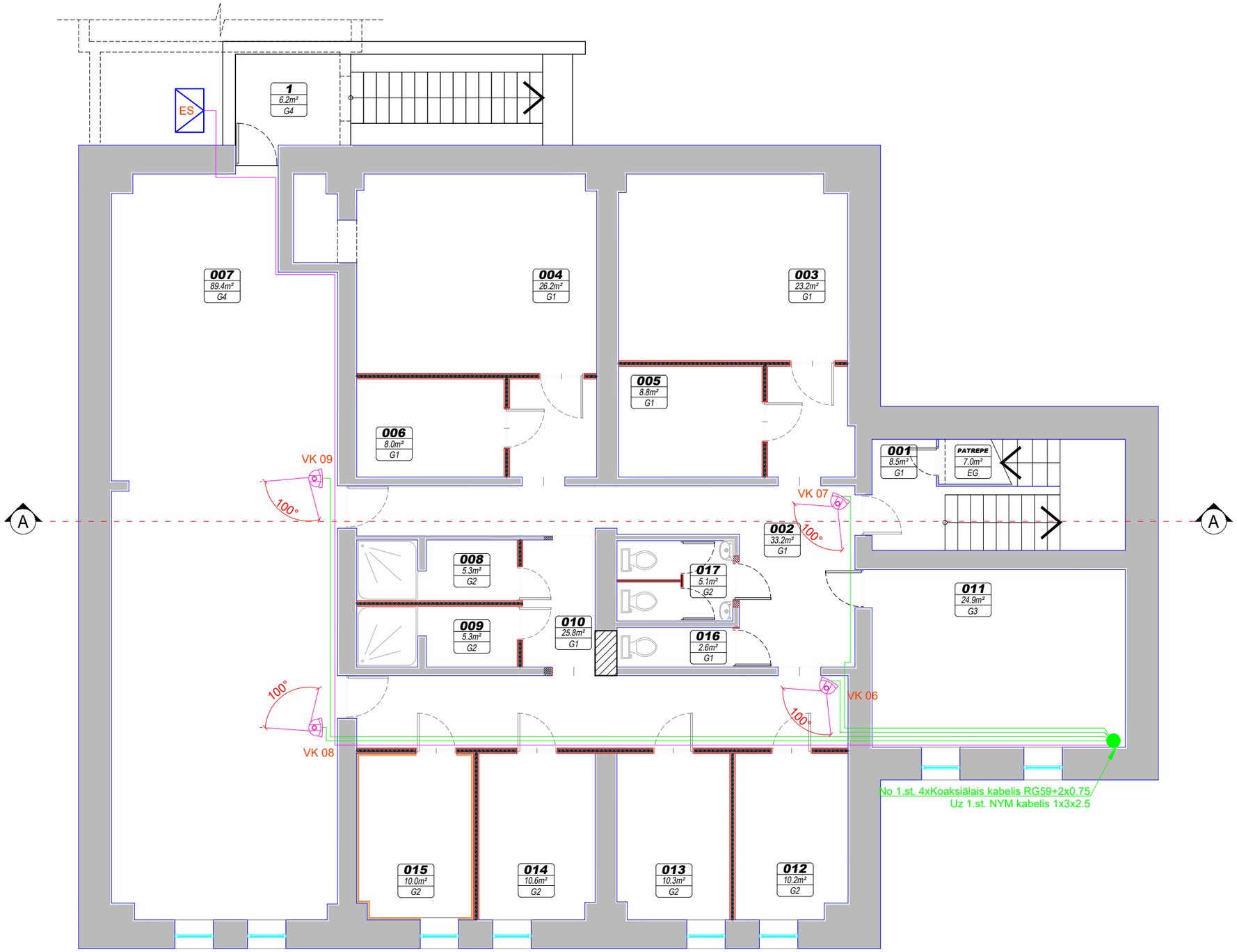

TELPU EKSPLIKĀCIJA

Telpas Nr.	Nosaukums	Platība m²
001	*kāpņu telpa*	8.50
002	*priekštelpa ar gaiteni*	33.20
003	*siltummezgls*	23.20
004	*ventkamera*	26.20
005	*sporta inventāra noliktava*	8.80
006	*sporta inventāra noliktava*	8.00
007	*trenažieru zāle*	89.40
008	*dušas telpa*	5.30
009	*dušas telpa*	5.30
010	*gaitenis*	25.80
011	*kabinets*	24.90
012	*ģērbtuve*	10.20
013	*ģērbtuve*	10.30
014	*relaksācijas telpa*	10.70
015	*sauna*	15.60
016	*tualešu telpu grupa*	2.60
017	*personāla wc*	4.10
	kopā	312.10

PIENIEMTIE APZĪMĒJUMI

- 220VAC elektrosadales skapis
- Kupola kamera
- 220V Bārošanas līnija NYM 1x5x4
- Koaksiālais kabelis RG59+2x0.75 ar barošanu

NORTEKS

SIA "Norteks AE"
LR Uzņēmuma reģ.Nr. 41503018541
Būvkomersanta reģ.Nr. 2079-R
Muitas ielā 3e, Daugavpils
LV-5400, Latvija
Tel.: 65425127, Fax.: 65421743

Pasūtītājs: Daugavpils pilsētas dome, reģ. Nr. 90000077325,adrese: kr. Valdemāra iela 1, Daugavpils, LV-5401, Latvija

Objekts: "Ēkā Cietokšņa ielā 61, Daugavpilī inženiertīklu atjaunošana"

Adrese: **Cietokšņa ielā 61, Daugavpilī, Latvija, LV-5401.**

Pagrabstāva plāns ar videonovērošanas sistēmas tīkliem

AMATA NOSAUKUMS	VĀRDS, UZVĀRDS	PARAKSTS	DATUMS
Projektu vadītājs:	V.Hlopoks		20.12.17.
Izstrādāja:	R.Vļkeļevskis		20.12.17.

ARHĪVA REĢISTRĀCIJAS Nr.	RASĒJUMA MARKA, Nr.	STADIJA	MĒROGS	LAPA	LAPAS
	ESS-VN	AK	1:100	3	

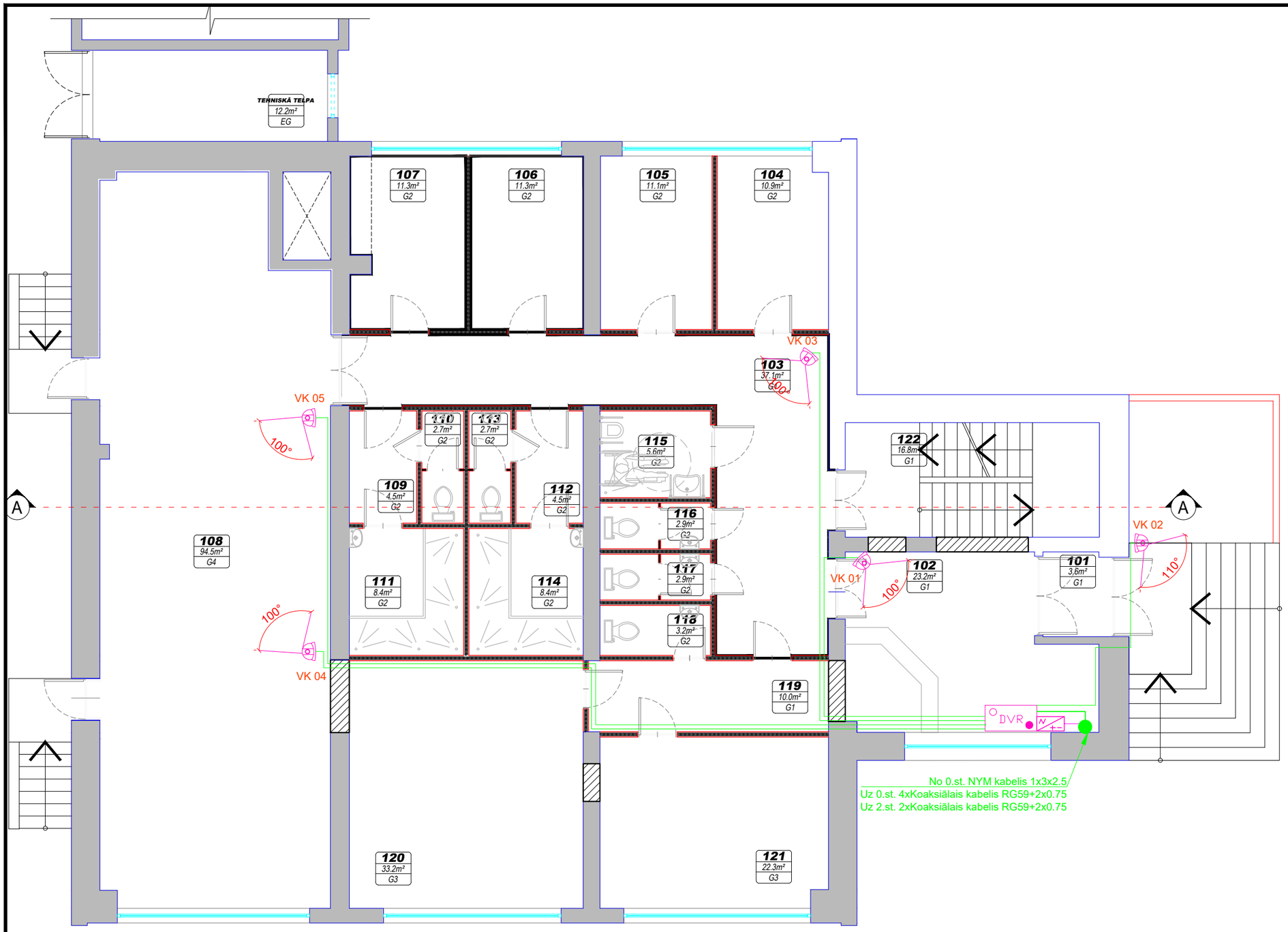

TELPU EKSPLIKĀCIJA

Telpas Nr.	Nosaukums	Platība m²
101	*vējtveris*	3.60
102	*ieejas vestibils*	23.20
103	*foaje*	37.10
104	*ģērbtuve*	10.90
105	*ģērbtuve*	11.10
106	*ģērbtuve*	11.30
107	*ģērbtuve*	11.30
108	*sporta zāle*	94.50
109	*dušu priekštelpa*	4.50
110	*tualete*	2.70
111	*dušas telpa*	8.40
112	*dušas priekštelpa*	4.50
113	*tualete*	2.70
114	*dušas telpa*	8.40
115	*tualete un dušas telpa*	5.60
116	*tualete*	2.90
117	*tualete*	2.90
118	*tualete*	3.20
119	*priekštelpa*	10.00
120	*kabinets*	33.20
121	*kabinets*	22.30
122	*kāpņu telpa*	16.80
	kopā	331.10

PIENIEMTIE APZĪMĒJUMI

- Barošana bloks AC/DC
- Kupola kamera
- DVR Videoierakstu iekārta
- 220V Bārošanas līnija NYM 1x5x4
- Koaksiālais kabelis RG59+2x0.75 ar barošanu

NORTEKS

SIA "Norteks AE"
LR Uzņēmuma reģ.Nr. 41503018541
Būvkomersanta reģ.Nr. 2079-R
Muitas ielā 3e, Daugavpils
LV-5400, Latvija
Tel.: 65425127, Fax.: 65421743

AMATA NOSAUKUMS	VĀRDS, UZVĀRDS	PARAKSTS	DATUMS
Projektu vadītājs:	V.Hlopoks		20.12.17.
Izstrādāja:	R.Vļkeļevskis		20.12.17.

Pasūtītājs: Daugavpils pilsētas dome, reģ. Nr. 90000077325,adrese: Kr.Valdemāra iela 1, Daugavpils, LV-5401, Latvija

Objekts: "Ēkā Cietokšņa ielā 61, Daugavpilī inženiertīklu atjaunošana"

Adrese: **Cietokšņa ielā 61, Daugavpilī, Latvija, LV-5401.**

1.stāva plāns ar videonovērošanas sistēmas tīkliem

ARHĪVA REĢISTRĀCIJAS Nr.	RASĒJUMA MARKA, Nr.	STADIJA	MĒROGS	LAPA	LAPAS
	ESS-VN	AK	1:100	4	

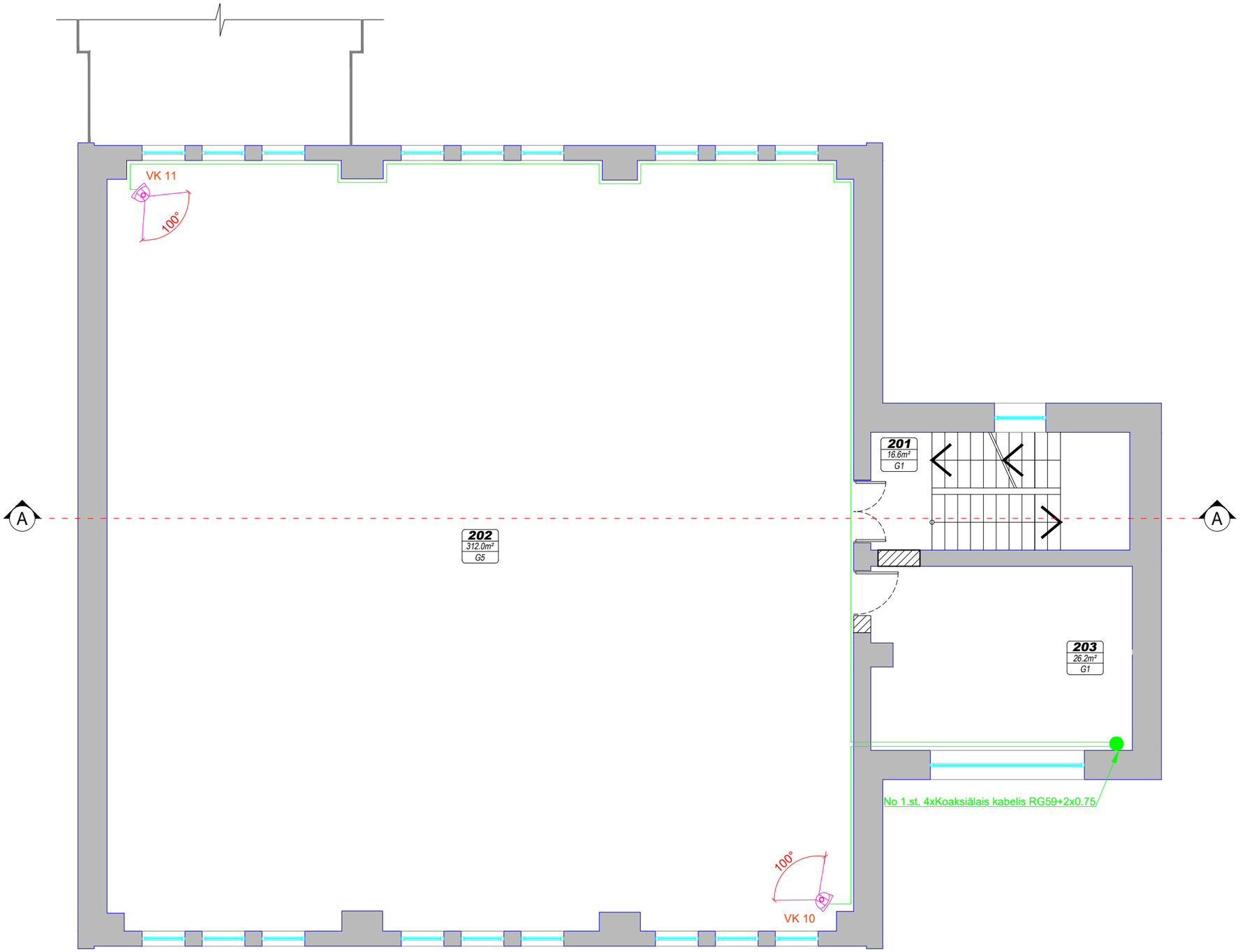

TELPU EKSPLIKĀCIJA

Telpas Nr.	Nosaukums	Platība m²
201	*kāpņu telpa*	16.60
202	*boksa zāle*	311.00
203	*kabinets*	26.20
	kopā	353.80

PIENIEMTIE APZĪMĒJUMI

Kupola kamera

Koaksiālais kabelis RG59+2x0.75 ar barošanu

NORTEKS

SIA "Norteks AE"
LR Uzņēmuma reģ.Nr. 41503018541
Būvkomersanta reģ.Nr. 2079-R
Muitas ielā 3e, Daugavpils
LV-5400, Latvija
Tel.: 65425127, Fax.: 65421743

Pasūtītājs: Daugavpils pilsētas dome, reģ. Nr. 90000077325,adrese: kr. Valdemāra iela 1, Daugavpils, LV-5401, Latvija

Objekts: "Ēkā Cietokšņa ielā 61, Daugavpilī inženiertīklu atjaunošana"

Adrese: **Cietokšņa ielā 61, Daugavpilī, Latvija, LV-5401.**

AMATA NOSAUKUMS	VĀRDS, UZVĀRDS	PARAKSTS	DATUMS
Projektu vadītājs:	V.Hlopoks		20.12.17.
Izstrādāja:	R.Vļkeļevskis		20.12.17.

2.stāva plāns ar videonovērošanas sistēmas tīkliem

ARHĪVA REĢISTRĀCIJAS Nr.	RASĒJUMA MARKA, Nr.	STADIJA	MĒROGS	LAPA	LAPAS
	ESS-VN	AK	1:100	5	

SIA "Norteks AE" **Reģ. Nr.41503018541** **Juridiskā adrese:** **Muitas iela 3e,** **Daugavpils, LV-5400,** **Latvija** **Tālr.: +371 65425127**	Objekts:	**Ēkā Cietokšņa ielā 61, Daugavpilī, inženiertīklu atjaunošana**
	Adrese:	**Cietokšņa iela 61, Daugavpils, Latvijas, LV-5401**

Projekta daļas vad.	V.Hlopoks	20.12.2017	**Materiālu un iekārtu specifikācija**	Lapas Nr./ Lapu skaits:	**6/6**
Izstrādāja:	R.Viļkeļevskis	20.12.2017		Stadija:	AK
				Sadaļa:	ESS-VN
Pārbaudīja	V.Hlopoks	20.12.2017		Pasūtījuma nr.	

Nr.p.k.	**Kods**	**Iekārtas vai materiāla nosaukums, tehniskais raksturojums, Darba nosaukums**		**Mērvienība**	**Daudz.**	**Piezīmes**
1		**Centrāle un komponentes**				
1.1		HDCVI videoierakstu ierīce	XVR5116HE	gb.	1	Dahua security
1.2		Cietais disks 6 TB	WD6001FSYZ	gb.	1	Western Digital
1.13		Monitors	LG 27MP37VQ-B 27" IPS/16:9?1920x1080/200 cdm	gb.	1	
2		**Videokameras un komponentes**				
2.2		Kupolveida videokamera	HAC-HDW2221R-Z-DP	gb.	11	Dahua security
2.3		Barošanas avots	PR-12A16CH PROVISION	gb.	1	12V 12A
2.4		Komutācijas kārba	PFA137	gb.	11	IP65, DAHUA
3		**Kabelis**				
3.1		Koaksiālais kabelis ar barošanu	RG59 + 2x0.75	m	250	
3.2		Barošanas kabelis	NYM 3x2.5	m	50	Līdz barošanas avota
4						
4.1		Montāžas materiāli		kompl.	1	
4.2		PVCcaurule cieta d 63 mm		m	20	Pārējam caur stāviem un sienām

PAMATKOMPLEKTA DARBA RASĒJUMU SARAKSTS

Apzīmējums	Nosaukums	Lapu skaits
ESS-AS-1	VISPĀRĪGIE RĀDĪTĀJI	1
ESS-AS-2	ZONU SARAKSTS	1
ESS-AS-3	APSARDZES SIGNALIZĀCIJAS SISTĒMAS PRINCIPIĀLĀ SLĒGUMA SHĒMA.	1
ESS-AS-4	APSARDZES SIGNALIZĀCIJAS SISTĒMAS TIPVEIDA SLĒGUMA SHĒMA.	1
ESS-AS-5	PAGRABSTĀVA PLĀNS AR APSARDZES SIGNALIZĀCIJAS SISTĒMAS TĪKLIEM	1
ESS-AS-6	1.STĀVA PLĀNS AR APSARDZES SIGNALIZĀCIJAS SISTĒMAS TĪKLIEM	1
ESS-AS-7	2.STĀVA PLĀNS AR APSARDZES SIGNALIZĀCIJAS SISTĒMAS TĪKLIEM	1
ESS-AS-8	3.STĀVA PLĀNS AR APSARDZES SIGNALIZĀCIJAS SISTĒMAS TĪKLIEM	1
ESS-AS-9	MATERIĀLU UN IEKĀRTU SPECIFIKĀCIJA	1

PIENIEMTIE APZĪMĒJUMI

C01	- Kontropanelis NX-8
B01	- Paplašinātājs
PK1	- Apsardzes piekļuves panēlis
	- Dūrvju kontakts
	- Kustības un stīkla plīšanas sensors
	- Kustības sensors
	- Stīkla plīšanas sensors
	- Griestu kustības sensors
	- Skaņas un gaismas sirēna arēja
	- 220VAC elektrosadales skapis
	- NYM 3x1.5 220V kabelis
	- Signalizācijas kabelis CQR 1x4x0.22
	- Signalizācijas kabelis CQR 1x6x0.22
	- Signalizācijas kabelis CQR 1x8x0.22
	- Signalizācijas kabelis CQR 1x12x0.22

P01/1

1 - Detektora numurs
1 - Detektora zonas numurs
P - Kustības detektors
G - Stīkla plīšanas detektors
M - Dūrvju devējs

Šī būvprojekta videonovērošanas sistēmas daļas risinājumu atbilst Latvijas būvnormatīvu, un citu normatīvo aktu, kā arī tehnisko īpašu noteikumu prasībām

Būvprojekta daļas vadītājs — Vladimirs Hlopoks
(vārds un uzvārds)

3-00467
(sertifikāta Nr.)

20.12.2017.
(datums)

(paraksts)

Visas atsauces uz iekārtu, materiālu un izstrādājumu izgatavotājfirmām, kuras norādītas būvprojektā, liecina tikai par šo izstrādājumu un iekārtu kvalitātes un apkalpošanas līmeni. Specifikācijās norādīto iekārtu un materiālu nomaiņa ir iespējama ar citām tehniski analoģiskām iekārtām un materiāliem.

NORTEKS

SIA "Norteks AE"
LR Uzņēmuma reģ.Nr. 41503018541
Būvkomersanta reģ.Nr. 2079-R
Muitas ielā 3e, Daugavpils
LV-5400, Latvija
Tel.: 65425127, Fax.: 65421743

Pasūtītājs: Daugavpils pilsētas dome, reģ. Nr. 90000077325, adrese: Kr. Valdemāra iela 1, Daugavpils, LV-5401, Latvija

Objekts: "Ēkā Cietokšņa ielā 61, Daugavpilī inženiertīklu atjaunošana"

Adrese: **Cietokšņa ielā 61, Daugavpilī, Latvija, LV-5401.**

AMATA NOSAUKUMS	VĀRDS, UZVĀRDS	PARAKSTS	DATUMS
Projektu vadītājs:	V.Hlopoks		12.2017
Izstrādāja:	R.Vļkeļevskis		12.2017

Apsardzes signalizācijas sistēmas rasējumu saraksts un pieņemtie apzīmējumi.

ARHĪVA REĢISTRĀCIJAS Nr.	RASĒJUMA MARKA, Nr.	STADIJA	MĒROGS	LAPA	LAPAS
	ESS-AS	AK	-	1	9

Moduļa Nr.	ZonasNr.	Telpas Nr.	TELPAS NOSAUKUMS	Zonas tips
C01/Z01	M01/1	101	Vējtveris	SMK
	M01/2			
C01/Z02	M02/1	102	Ieejas vestibils	SMK
	M02/2			
C01/Z03	P03/1	101	Vējtveris	IS+GBD
C01/Z04	G04/1			
C01/Z05	P05/1	102	Ieejas vestibils	IS+GBD
C01/Z06	G06/1			
C01/Z07	P07/1	122	Ieejas vestibils	IS
C01/Z08	M08/1	teh.t.	Tehniska telpa	SMK
	M08/2			
B01/Z09	P09/1	104	Ģērbtuve	IS+GBD
B01/Z10	G10/1			
B01/Z11	P11/1	105	Ģērbtuve	IS+GBD
B01/Z12	G12/1			
B01/Z13	P13/1	106	Ģērbtuve	IS+GBD
B01/Z14	G14/1			
B01/Z15	P15/1	107	Ģērbtuve	IS+GBD
B01/Z16	G16/1			
B01/Z17	M17/1	108	Sporta zāle	SMK
B01/Z18	M18/1	108	Sporta zāle	SMK
B01/Z19	P19/1	121	Kabinets	IS+GBD
B01/Z20	G20/1			
B01/Z21	P21/1	120	Kabinets	IS+GBD
B01/Z22	G22/1			
B01/Z23	P23/1	teh.t.	Tehniska telpa	IS+GBD
B01/Z24	G24/1			
B02/Z09	P25/1	108	Sporta zāle	IS+GBD
B02/Z10	G26/1			
B02/Z11	P27/1	108	Sporta zāle	IS+GBD
B02/Z12	G28/1			
B02/Z13	P29/1	011	Kabinets	IS+GBD
B02/Z14	G30/1			
B02/Z15	P31/1	001	Kāpņu telpa	IS
B02/Z16	P32/1	012	Ģērbtuve	IS+GBD
B02/Z17	G33/1			
B02/Z18	P34/1	013	Ģērbtuve	IS+GBD
B02/Z19	G351			
B02/Z20	P36/1	014	Relaksācijas telpa	IS+GBD
B02/Z21	G37/1			
B02/Z22	P38/1	015	Sauna	IS+GBD
B02/Z23	G39/1			
B02/Z24	P40/1			

Moduļa Nr.	ZonasNr.	Telpas Nr.	TELPAS NOSAUKUMS	Zonas tips
B03/Z09	P41/1	007	Trenažieru zāle	IS
B03/Z10	P42/1	007	Trenažieru zāle	IS+GBD
B03/Z11	G43/1			
B03/Z12	M44/1	1	Āra kāpnes uz pagrabstāvu	SMK
B03/Z13	M45/1	1	Āra kāpnes uz pagrabstāvu	SMK
B03/Z14	M46/1	el.t.	Elektrosadalne	SMK
B03/Z15	P47/1	el.t	Elektrosadalne	IS
B03/Z16	P48/1	203	Kabinets	IS+GBD
B03/Z17	G49/1			
B03/Z18	P50/1	201	Kāpņu telpa	IS
B03/Z19	G51/1	202	Boksa zāle	GBD
B03/Z20	G52/1	202	Boksa zāle	GBD
B03/Z21	G53/1	202	Boksa zāle	GBD
B03/Z22	G54/1	202	Boksa zāle	GBD
B03/Z23	G55/1	202	Boksa zāle	GBD
B03/Z24	G56/1	202	Boksa zāle	GBD
B04/Z09	P57/1	303	Kabinets	IS
B04/Z10	P58/1	301	Kāpņu telpa	IS
B04/Z11	M59/1	301	Kāpņu telpa	SMK
B04/Z12	P60/1	302	Boksa zāle	IS
B04/Z13	P61/1	302	Boksa zāle	IS
B04/Z14	P62/1	302	Boksa zāle	IS
B04/Z15	P63/1	302	Boksa zāle	IS
B04/Z16	P64/1	302	Boksa zāle	IS
B04/Z17	P65/1	302	Boksa zāle	IS
B04/Z18	P41/1			
B04/Z19	P41/1			
B04/Z20	P41/1			
B04/Z21	P41/1			
B04/Z22	P41/1			
B04/Z23	P41/1			
B04/Z24	P41/1			

NORTEKS

SIA "Norteks AE"
LR Uzņēmuma reģ.Nr. 41503018541
Būvkomersanta reģ.Nr. 2079-R
Muitas ielā 3e, Daugavpils
LV-5400, Latvija
Tel.: 65425127, Fax.: 65421743

Pasūtītājs: Daugavpils pilsētas dome, reģ. Nr. 90000077325, adrese: Kr. Valdemāra iela 1, Daugavpils, LV-5401, Latvija

Objekts: "Ēkā Cietokšņa ielā 61, Daugavpilī inženiertīklu atjaunošana"

Adrese: **Cietokšņa ielā 61, Daugavpilī, Latvija, LV-5401.**

Apsardzes signalizācijas sistēmas zonu saraksts

AMATA NOSAUKUMS	VĀRDS, UZVĀRDS	PARAKSTS	DATUMS
Projektu vadītājs:	V.Hlopoks		12.2017
Izstrādāja:	R.Vļkeļevskis		12.2017

ARHĪVA REĢISTRĀCIJAS Nr.	RASĒJUMA MARKA, Nr.	STADIJA	MĒROGS	LAPA	LAPAS
	ESS-AS	AK	-	2	9

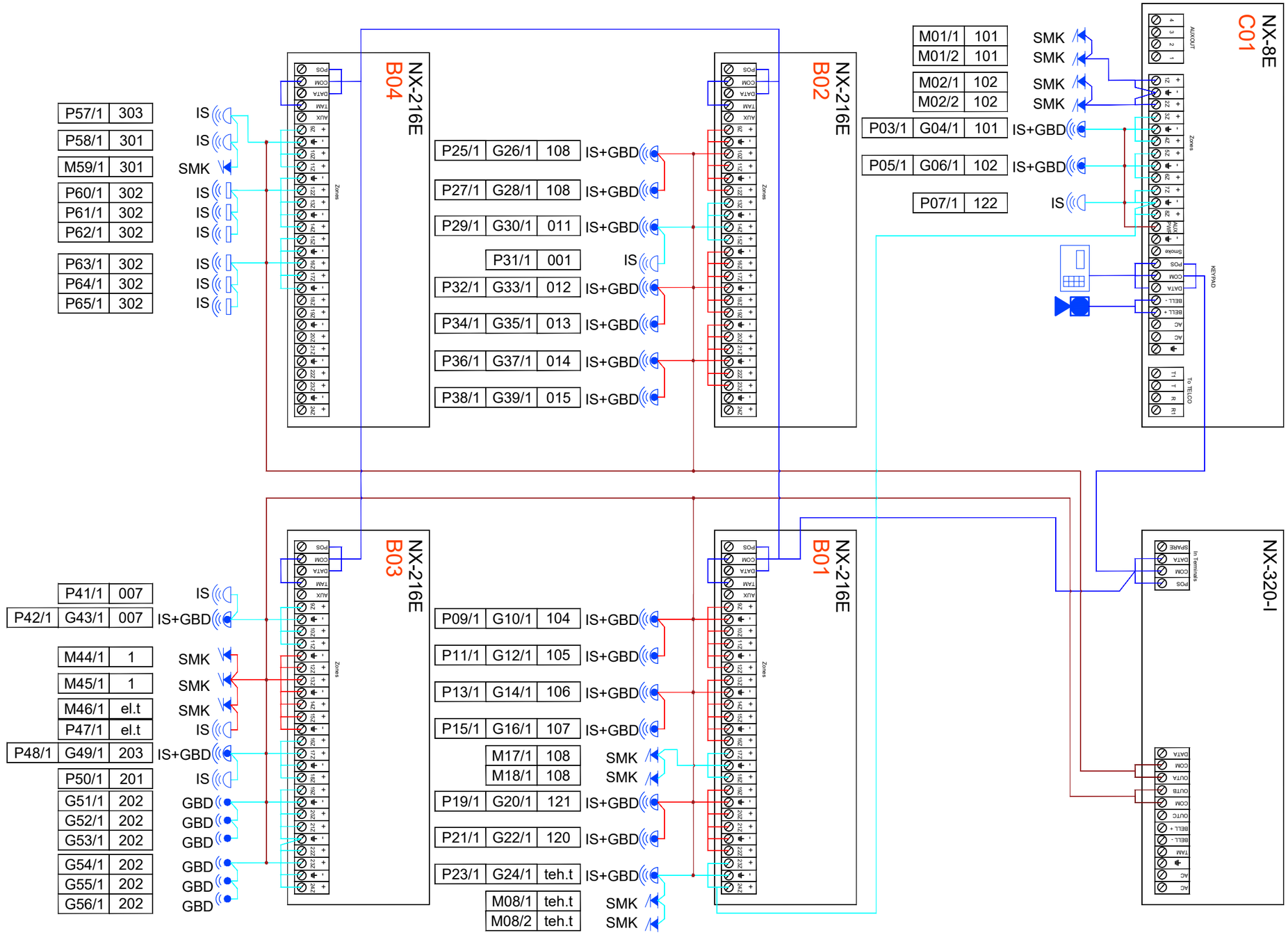

NORTEKS SIA "Norteks AE" LR Uzņēmuma reģ.Nr. 41503018541 Būvkomersanta reģ.Nr. 2079-R Muitas ielā 3e, Daugavpils LV-5400, Latvija Tel.: 65425127, Fax.: 65421743				Pasūtītājs:	Daugavpils pilsētas dome, reģ. Nr. 90000077325, adrese: Kr. Valdemāra iela 1, Daugavpils, LV-5401, Latvija
				Objekts:	"Ēkā Cietokšņa ielā 61, Daugavpilī inženiertīklu atjaunošana"
				Adrese:	**Cietokšņa ielā 61, Daugavpilī, Latvija, LV-5401.**
AMATA NOSAUKUMS	VĀRDS, UZVĀRDS	PARAKSTS	DATUMS	Apsardzes signalizācijas sistēmas principiālā slēguma shēma	
Projektu vadītājs:	V.Hlopoks		12.2017	ARHĪVA REĢISTRĀCIJAS Nr.	RASĒJUMA MARKA, Nr. / STADIJA / MĒROGS / LAPA / LAPAS
Izstrādāja:	R.Vļkeļevskis		12.2017		ESS-AS / AK / - / 3 / 9

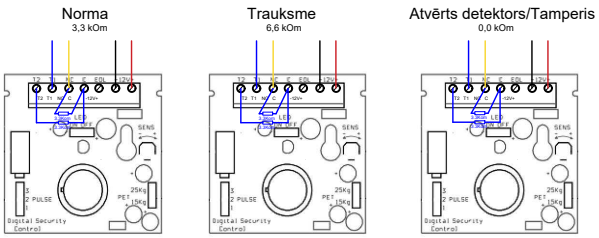

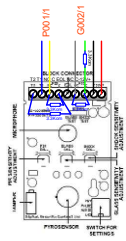

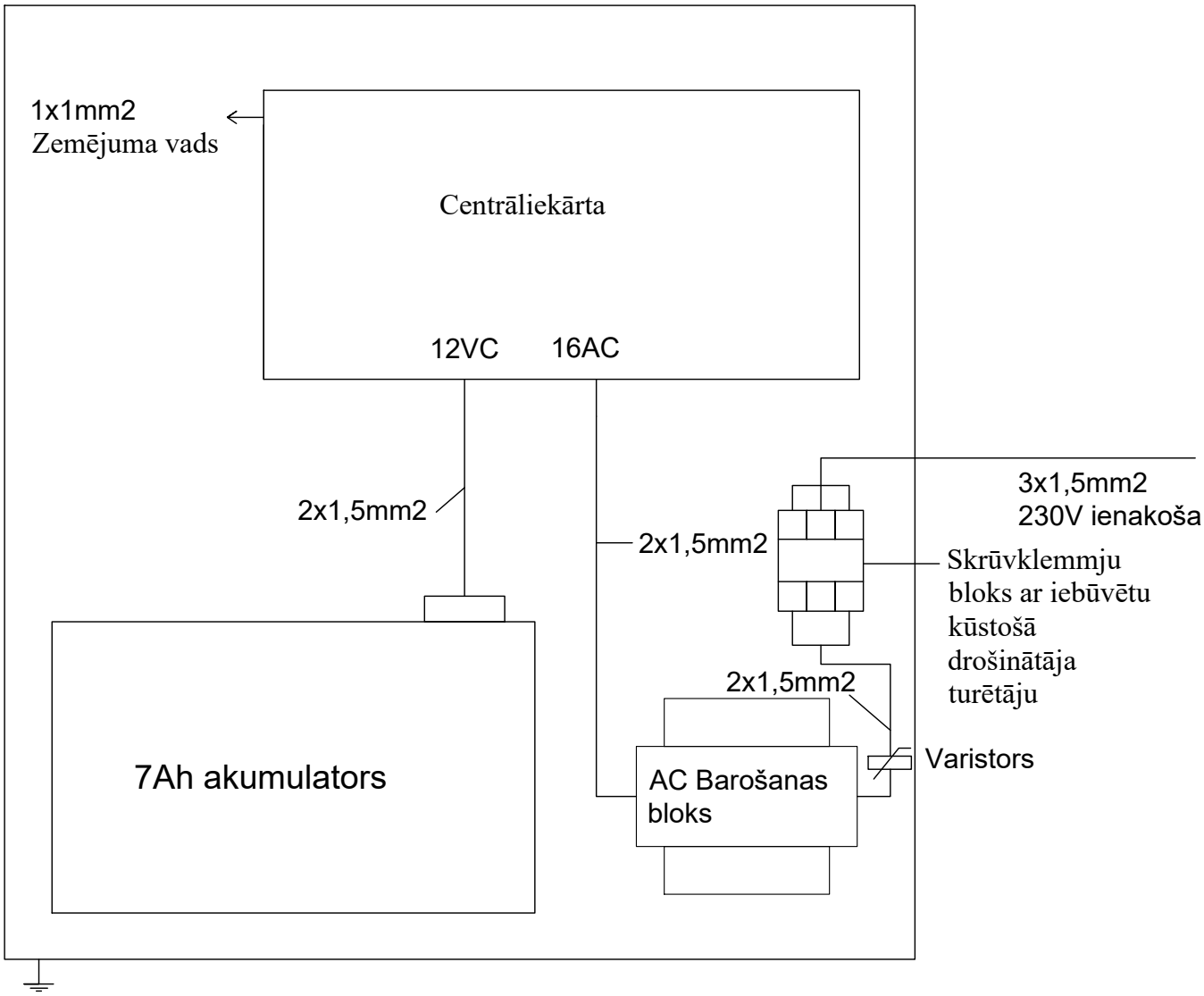

NORTEKS	SIA "Norteks AE" LR Uzņēmuma reģ.Nr. 41503018541 Būvkomersanta reģ.Nr. 2079-R Muitas ielā 3e, Daugavpils LV-5400, Latvija Tel.: 65425127, Fax.: 65421743			Pasūtītājs:	Daugavpils pilsētas dome, reģ. Nr. 90000077325, adrese: Kr. Valdemāra iela 1, Daugavpils, LV-5401, Latvija				
				Objekts:	"Ēkā Cietokšņa ielā 61, Daugavpilī inženiertīklu atjaunošana"				
				Adrese:	**Cietokšņa ielā 61, Daugavpilī, Latvija, LV-5401.**				
AMATA NOSAUKUMS	VĀRDS, UZVĀRDS	PARAKSTS	DATUMS	Apsardzes signalizācijas sistēmas tipveida slēguma shēma					
Projektu vadītājs:	V.Hlopoks		12.2017	ARHĪVA REĢISTRĀCIJAS Nr.	RASĒJUMA MARKA, Nr.	STADIJA	MĒROGS	LAPA	LAPAS
Izstrādāja:	R.Vļkeļevskis		12.2017		ESS-AS	AK	-	4	9

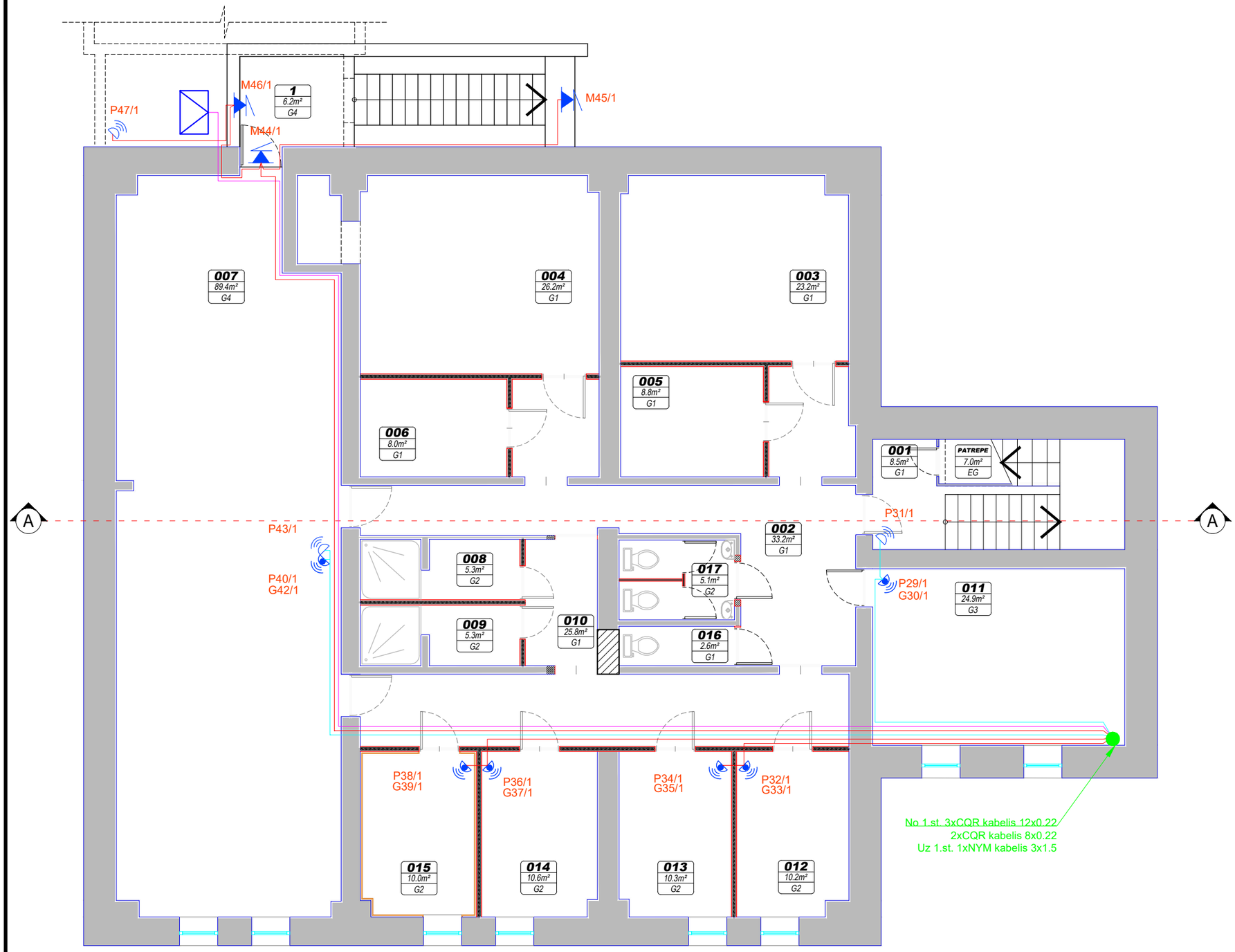

TELPU EKSPLIKĀCIJA

Telpas Nr.	Nosaukums	Platība m²
001	*kāpņu telpa*	8.50
002	*priekštelpa ar gaiteni*	33.20
003	*siltummezgls*	23.20
004	*ventkamera*	26.20
005	*sporta inventāra noliktava*	8.80
006	*sporta inventāra noliktava*	8.00
007	*trenažieru zāle*	89.40
008	*dušas telpa*	5.30
009	*dušas telpa*	5.30
010	*gaitenis*	25.80
011	*kabinets*	24.90
012	*ģērbtuve*	10.20
013	*ģērbtuve*	10.30
014	*relaksācijas telpa*	10.70
015	*sauna*	15.60
016	*tualešu telpu grupa*	2.60
017	*personāla wc*	4.10
	kopā	312.10

NORTEKS

SIA "Norteks AE"
LR Uzņēmuma reģ.Nr. 41503018541
Būvkomersanta reģ.Nr. 2079-R
Muitas ielā 3e, Daugavpils
LV-5400, Latvija
Tel.: 65425127, Fax.: 65421743

Pasūtītājs: Daugavpils pilsētas dome, reģ. Nr. 90000077325, adrese: Kr. Valdemāra iela 1, Daugavpils, LV-5401, Latvija

Objekts: "Ēkā Cietokšņa ielā 61, Daugavpilī inženiertīklu atjaunošana"

Adrese: **Cietokšņa ielā 61, Daugavpilī, Latvija, LV-5401.**

Pagrabstāva plāns ar apsardzes signalizācijas sistēmas tīkliem.

AMATA NOSAUKUMS	VĀRDS, UZVĀRDS	PARAKSTS	DATUMS
Projektu vadītājs:	V.Hlopoks		12.2017
Izstrādāja:	R.Vļkeļevskis		12.2017

ARHĪVA REĢISTRĀCIJAS Nr.	RASĒJUMA MARKA, Nr.	STADIJA	MĒROGS	LAPA	LAPAS
	ESS-AS	AK	1:100	5	9

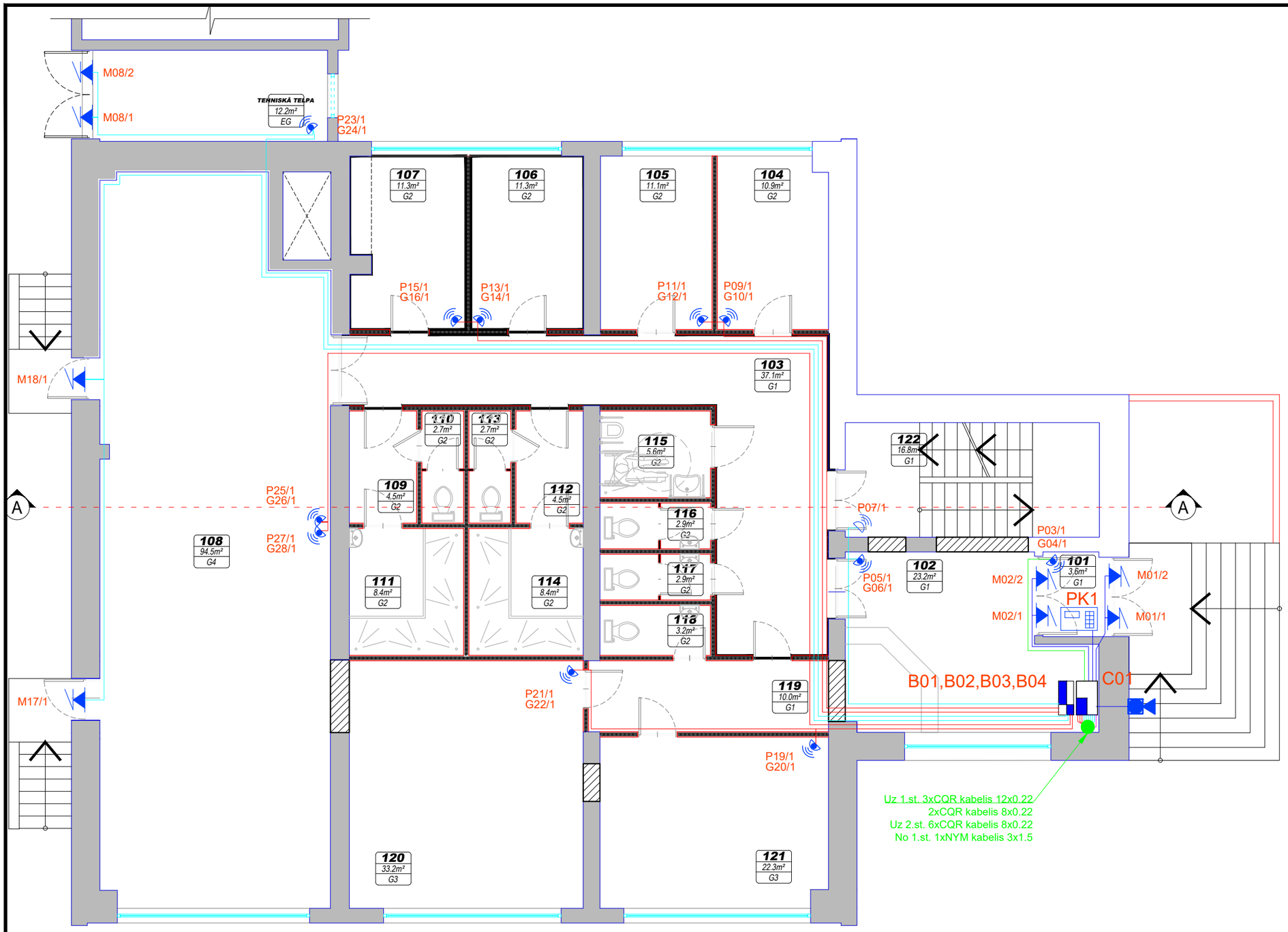

TELPU EKSPLIKĀCIJA

Telpas Nr.	Nosaukums	Platība m²
101	*vējtveris*	3.60
102	*ieejas vestibils*	23.20
103	*foaje*	37.10
104	*ģērbtuve*	10.90
105	*ģērbtuve*	11.10
106	*ģērbtuve*	11.30
107	*ģērbtuve*	11.30
108	*sporta zāle*	94.50
109	*dušu priekštelpa*	4.50
110	*tualete*	2.70
111	*dušas telpa*	8.40
112	*dušas priekštelpa*	4.50
113	*tualete*	2.70
114	*dušas telpa*	8.40
115	*tualete un dušas telpa*	5.60
116	*tualete*	2.90
117	*tualete*	2.90
118	*tualete*	3.20
119	*priekštelpa*	10.00
120	*kabinets*	33.20
121	*kabinets*	22.30
122	*kāpņu telpa*	16.80
	kopā	331.10

NORTEKS

SIA "Norteks AE"
LR Uzņēmuma reģ.Nr. 41503018541
Būvkomersanta reģ.Nr. 2079-R
Muitas ielā 3e, Daugavpils
LV-5400, Latvija
Tel.: 65425127, Fax.: 65421743

Pasūtītājs: Daugavpils pilsētas dome, reģ. Nr. 90000077325, adrese: Kr.Valdemāra iela 1, Daugavpils, LV-5401, Latvija

Objekts: "Ēkā Cietokšņa ielā 61, Daugavpilī inženiertīklu atjaunošana"

Adrese: **Cietokšņa ielā 61, Daugavpilī, Latvija, LV-5401.**

1.stāva plāns ar apsardzes signalizācijas sistēmas tīkliem

AMATA NOSAUKUMS	VĀRDS, UZVĀRDS	PARAKSTS	DATUMS
Projektu vadītājs:	V.Hlopoks		12.2017
Izstrādāja:	R.Vļkeļevskis		12.2017

ARHĪVA REĢISTRĀCIJAS Nr.	RASĒJUMA MARKA, Nr.	STADIJA	MĒROGS	LAPA	LAPAS
	ESS-AS	AK	1:100	6	9

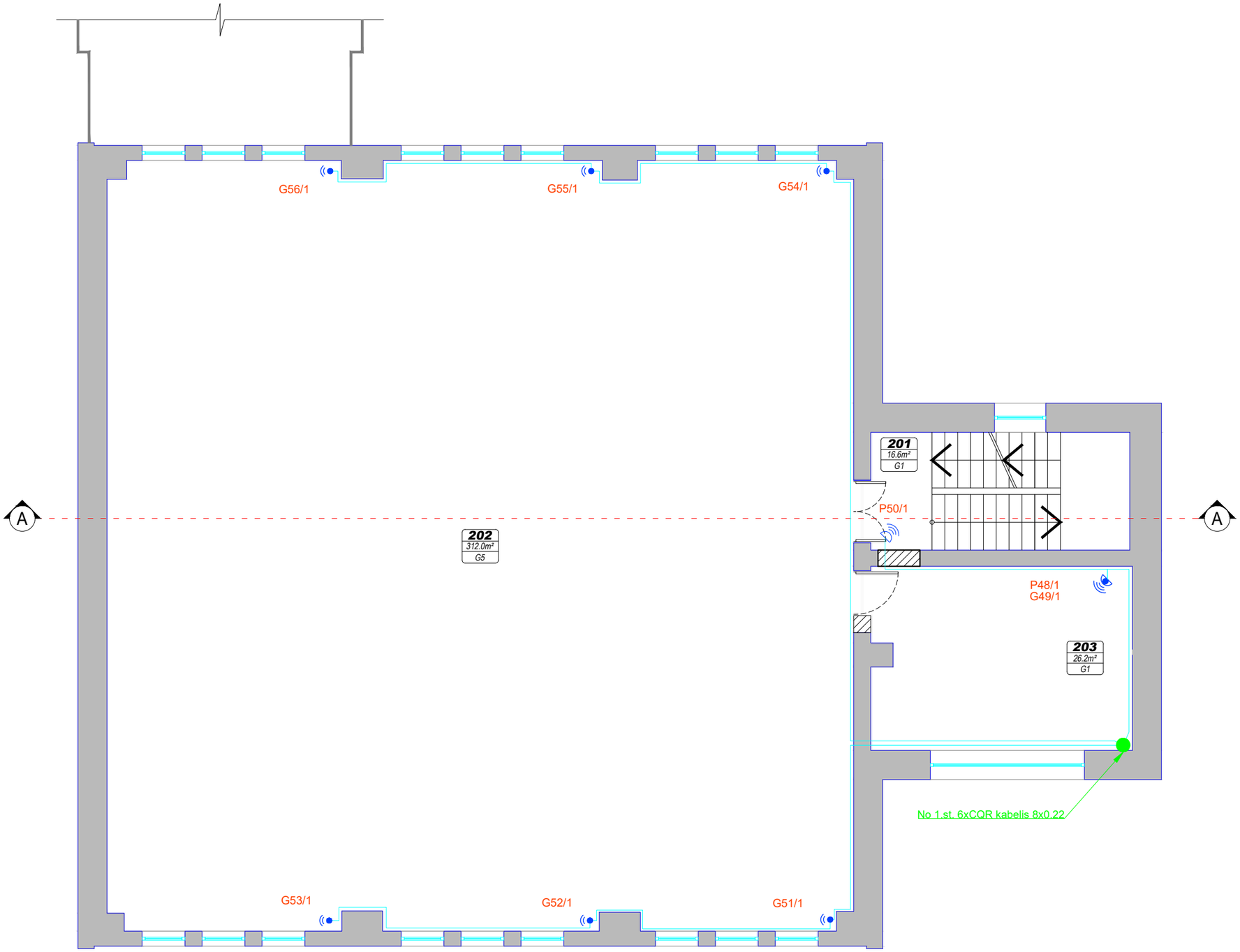

TELPU EKSPLIKĀCIJA

Telpas Nr.	Nosaukums	Platība m²
201	*kāpņu telpa*	16.60
202	*boksa zāle*	311.00
203	*kabinets*	26.20
	kopā	353.80

NORTEKS

SIA "Norteks AE"
LR Uzņēmuma reģ.Nr. 41503018541
Būvkomersanta reģ.Nr. 2079-R
Muitas ielā 3e, Daugavpils
LV-5400, Latvija
Tel.: 65425127, Fax.: 65421743

Pasūtītājs: Daugavpils pilsētas dome, reģ. Nr. 90000077325, adrese: Kr. Valdemāra iela 1, Daugavpils, LV-5401, Latvija

Objekts: "Ēkā Cietokšņa ielā 61, Daugavpilī inženiertīklu atjaunošana"

Adrese: **Cietokšņa ielā 61, Daugavpilī, Latvija, LV-5401.**

2.stāva plāns ar apsardzes signalizācijas sistēmas tīkliem

AMATA NOSAUKUMS	VĀRDS, UZVĀRDS	PARAKSTS	DATUMS
Projektu vadītājs:	V.Hlopoks		12.2017
Izstrādāja:	R.Vļkeļevskis		12.2017

ARHĪVA REĢISTRĀCIJAS Nr.	RASĒJUMA MARKA, Nr.	STADIJA	MĒROGS	LAPA	LAPAS
	ESS-AS	AK	1:100	7	9

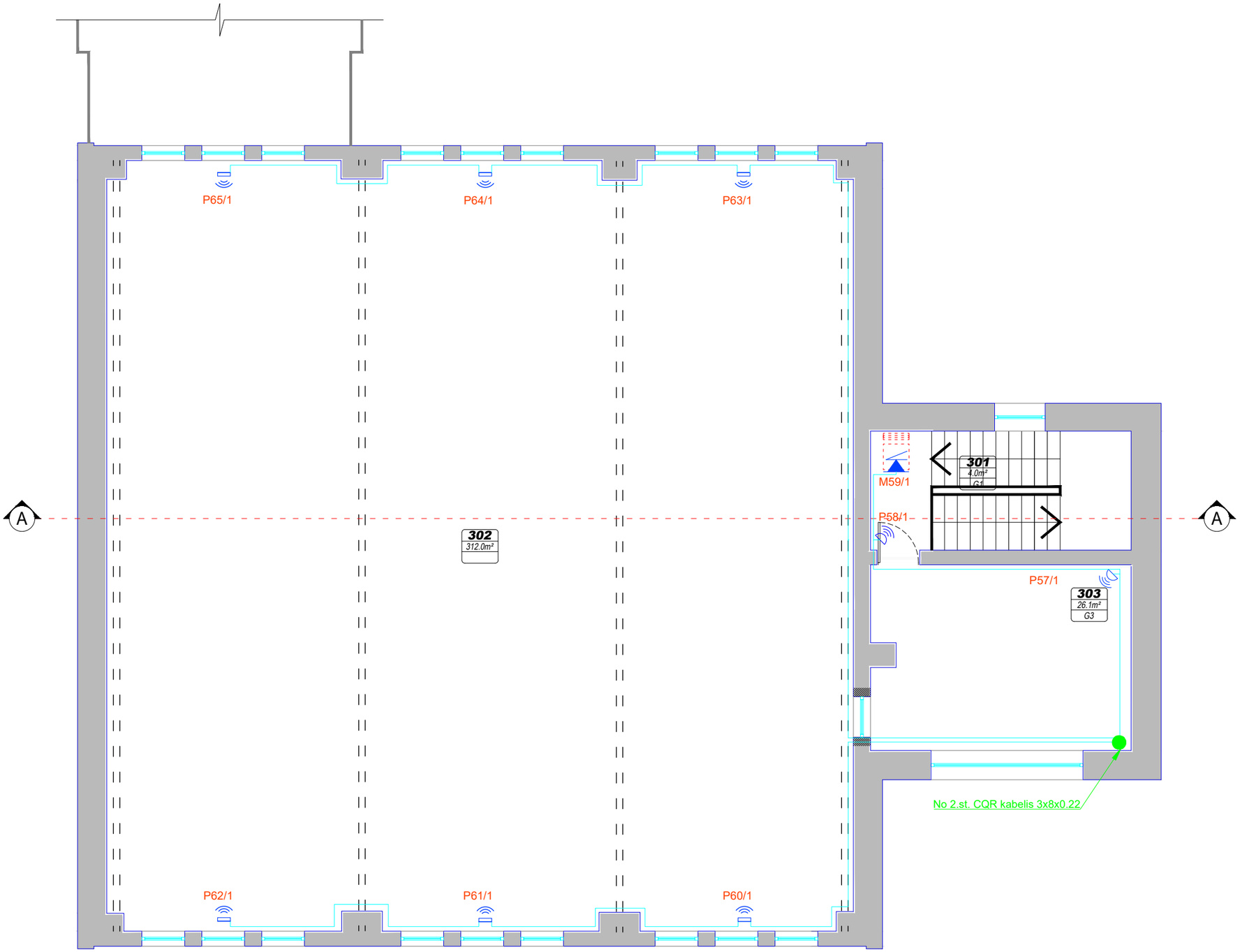

TELPU EKSPLIKĀCIJA

Telpas Nr.	Nosaukums	Platība m²
301	*kāpņu telpa*	4.00
302	*boksa zāles otrā gaisma*	311.00
303	*kabinets*	26.10
	kopā	341.10

NORTEKS

SIA "Norteks AE"
LR Uzņēmuma reģ.Nr. 41503018541
Būvkomersanta reģ.Nr. 2079-R
Muitas ielā 3e, Daugavpils
LV-5400, Latvija
Tel.: 65425127, Fax.: 65421743

AMATA NOSAUKUMS	VĀRDS, UZVĀRDS	PARAKSTS	DATUMS
Projektu vadītājs:	V.Hlopoks		12.2017
Izstrādāja:	R.Vļkeļevskis		12.2017

Pasūtītājs: Daugavpils pilsētas dome, reģ. Nr. 90000077325, adrese: Kr. Valdemāra iela 1, Daugavpils, LV-5401, Latvija

Objekts: "Ēkā Cietokšņa ielā 61, Daugavpilī inženiertīklu atjaunošana"

Adrese: **Cietokšņa ielā 61, Daugavpilī, Latvija, LV-5401.**

3.stāva plāns ar apsardzes signalizācijas sistēmas tīkliem

ARHĪVA REĢISTRĀCIJAS Nr.	RASĒJUMA MARKA, Nr.	STADIJA	MĒROGS	LAPA	LAPAS
	ESS-AS	AK	1:100	8	9

SIA "Norteks AE" **Reģ. Nr.41503018541** **Juridiskā adrese:** **Muitas iela 3e,** **Daugavpils, LV-5400,** **Latvija** **Tālr.: +371 65425127**	Objekts:	**Ēkā Cietokšņa ielā 61, Daugavpilī, inženiertīklu atjaunošana**
	Adrese:	**Cietokšņa iela 61, Daugavpils, Latvijas, LV-5401**

Projekta daļas vad.	V.Hlopoks	20.12.2017	**Materiālu un iekārtu specifikācija**	Lapas Nr./ Lapu skaits:	**9/9**
Izstrādāja:	R.Viļkeļevskis	20.12.2017		Stadija:	AK
				Sadaļa:	ESS-AS
				Pasūtījuma nr.	

Nr.p.k.	**Kods**	**Iekārtas vai materiāla nosaukums, tehniskais raksturojums, Darba nosaukums**		**Mērvienība**	**Daudz.**	**Piezīmes**
1		**Centrāle un komponentes**				
1.1		Signalizācijas centrāle	CADDX NX-8E-BO-FG-RU 8-192 zonas, 8 rajoni	gb.	1	Pilns komplekts (Kārba, transformators)
1.2		Zonu paplašinātājs	CADDX NX-216E, 16 zonas	gb.	4	
1.3		Šinas retranslatora modulis	CADDX NX-320-I	gb.	1	
1.3		Akumulators 12V/7A/h		gb.	3	
		Kārba apsardzes paneļiem	NX-003	gb.	2	Papildkārba (1xKārba,1xtransformātori)
1.4		Tastatūra	NX-148 LCD	gb.	1	
2		**Detektori**				
2.1		Kustības detektors ar stīkla plīšanas sensoru	LC-102	gb.	18	IS un GBD pisledzas pie atsevišķām zonam
2.2		Kustības detektors	LC-100P	gb.	7	
2.3		Magnētiskais kontakts	KA2071	gb.	12	
2.4		Stikla plīšanas detektors	LC-105DGB	gb.	6	
2.5		Aizkaru detektors	DT-16	gb.	6	
2.6		Kronšteins PIR detektoram		gb.	25	
3		**Sirēnas**				
3.1		Ārēja sirēna	SL-550	gb.	1	
4		**Kabelis**				
4.1		Kabelis 4x0,22	CQR	m	20	
4.2		Kabelis 6x0,22	CQR	m	10	
4.3		Kabelis 8x0,22	CQR	m	350	
4.4		Kabelis 12x0,22	CQR	m	120	
4.5		Kabelis NYM 3x1.5	NYM3x1.5	m	50	
5						
5.1		Montāžas materiāli		kompl.	1	
5.2		PVCcaurule cieta d 16 mm		m	30	Pārējam caur stāviem un sienām
						Visi materiāli izmantoti pēc fakta

PAMATKOMPLEKTA DARBA RASĒJUMU SARAKSTS

Apzīmējums	Nosaukums	Lapu skaits
ESS-TK-1	VISPĀRĪGIE RĀDĪTĀJI	1
ESS-TK-2	TELEKOMUNIKĀCIJAS UN DATORTĪKLU SISTĒMAS PRINCIPIĀLĀ SLĒGUMA SHĒMA.	1
ESS-TK-3	TELEKOMUNIKĀCIJAS UN DATORTĪKLU SISTĒMAS SKAPJA FASĀDE.	1
ESS-TK-4	PAGRABSTĀVA PLĀNS AR TELEKOMUNIKĀCIJAS UN DATORTĪKLU SISTĒMAS TĪKLIEM.	1
ESS-TK-5	1.STĀVA PLĀNS AR TELEKOMUNIKĀCIJAS UN DATORTĪKLU SISTĒMAS TĪKLIEM.	1
ESS-TK-6	2.STĀVA PLĀNS AR TELEKOMUNIKĀCIJAS UN DATORTĪKLU SISTĒMAS TĪKLIEM.	1
ESS-TK-7	3.STĀVA PLĀNS AR TELEKOMUNIKĀCIJAS UN DATORTĪKLU SISTĒMAS TĪKLIEM.	1
ESS-TK-8	MATERIĀLU UN IEKĀRTU SPECIFIKĀCIJA	1

PIENIEMTIE APZĪMĒJUMI

	220VAC elektrosadales skapis
	Galvenais servēra skapis
WI-FI	Elektrosadales kārba
	Videodators/monitors
D01	RJ-45 Cat 5e rozete vienvietīga
D01 T01	RJ-45 Cat 5e rozete dubulta
	220V Bārošanas līnija NYM 3x2.5
	UTP Cat 5e kabelis 4x2x0.5

Šī būvprojekta videonovērošanas sistēmas daļas risinājumu atbilst Latvijas būvnormatīvu, un citu normatīvo aktu, kā arī tehnisko īpašu noteikumu prasībām

Būvprojekta daļas vadītājs — Vladimirs Hlopoks
(vārds un uzvārds)

3-00467
(sertifikāta Nr.)

20.12.2017.
(datums)

(paraksts)

Visas atsauces uz iekārtu, materiālu un izstrādājumu izgatavotājfirmām, kuras norādītas būvprojektā, liecina tikai par šo izstrādājumu un iekārtu kvalitātes un apkalpošanas līmeni. Specifikācijās norādīto iekārtu un materiālu nomaiņa ir iespējama ar citām tehniski analoģiskām iekārtām un materiāliem.

NORTEKS

SIA "Norteks AE"
LR Uzņēmuma reģ.Nr. 41503018541
Būvkomersanta reģ.Nr. 2079-R
Muitas ielā 3e, Daugavpils
LV-5400, Latvija
Tel.: 65425127, Fax.: 65421743

Pasūtītājs: Daugavpils pilsētas dome, reģ. Nr. 90000077325, adrese: Kr. Valdemāra iela 1, Daugavpils, LV-5401, Latvija

Objekts: "Ēkā Cietokšņa ielā 61, Daugavpilī inženiertīklu atjaunošana"

Adrese: **Cietokšņa ielā 61, Daugavpilī, Latvija, LV-5401.**

Telekomunikācijas un datortīklu sistēmas rasējumu saraksts un pieņemtie apzīmējumi.

AMATA NOSAUKUMS	VĀRDS, UZVĀRDS	PARAKSTS	DATUMS
Projektu vadītājs:	V.Hlopoks		12.2017
Izstrādāja:	R.Vļkeļevskis		12.2017

ARHĪVA REĢISTRĀCIJAS Nr.	RASĒJUMA MARKA, Nr.	STADIJA	MĒROGS	LAPA	LAPAS
	ESS-TK	AK	-	1	8

Telekomunikācijas un datortīklu sistēmas principiālā slēguma shēma

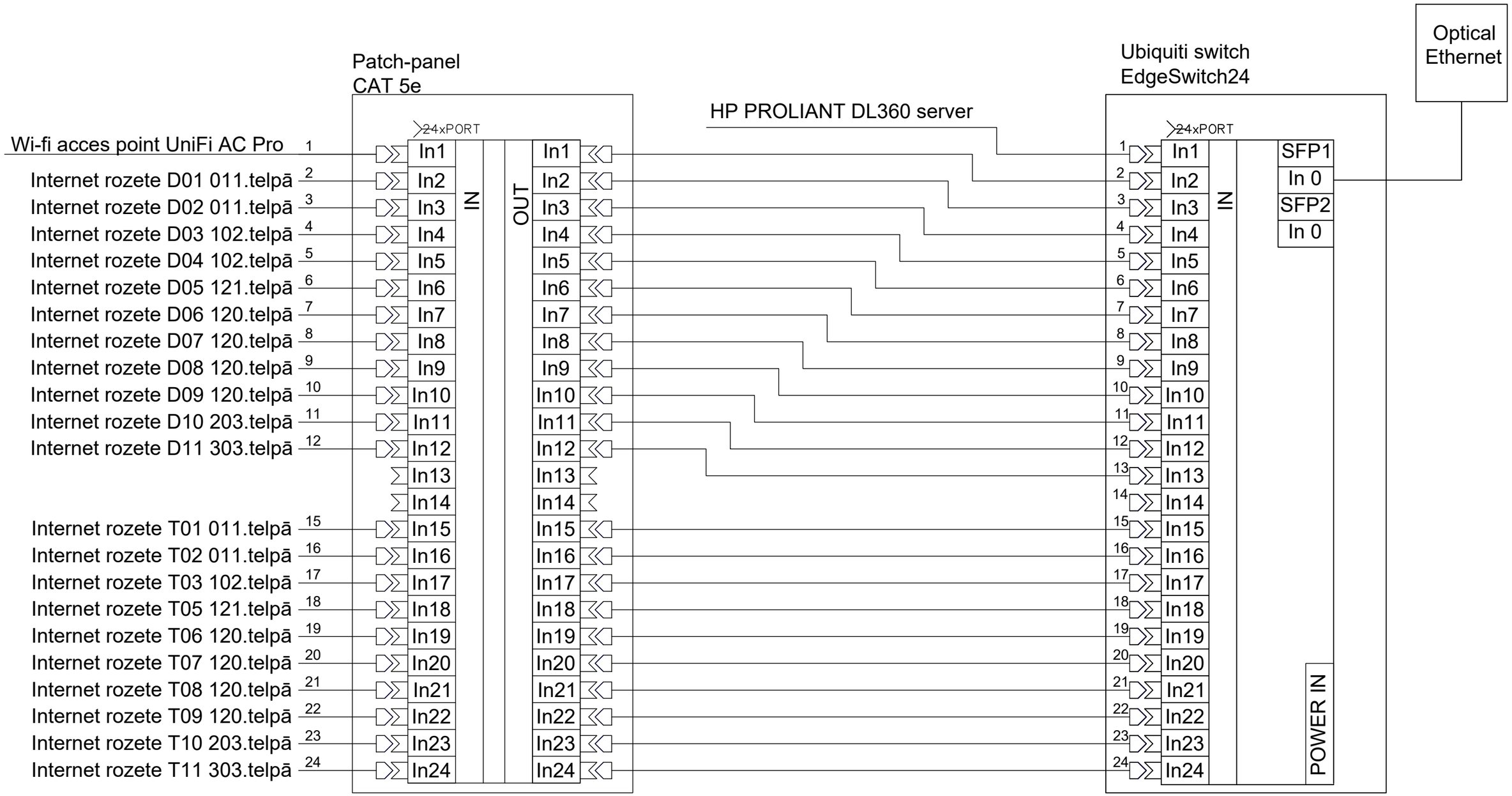

NORTEKS

SIA "Norteks AE"
LR Uzņēmuma reģ.Nr. 41503018541
Būvkomersanta reģ.Nr. 2079-R
Muitas ielā 3e, Daugavpils
LV-5400, Latvija
Tel.: 65425127, Fax.: 65421743

Pasūtītājs: Daugavpils pilsētas dome, reģ. Nr. 90000077325, adrese: Kr. Valdemāra iela 1, Daugavpils, LV-5401, Latvija

Objekts: "Ēkā Cietokšņa ielā 61, Daugavpilī inženiertīklu atjaunošana"

Adrese: **Cietokšņa ielā 61, Daugavpilī, Latvija, LV-5401.**

AMATA NOSAUKUMS	VĀRDS, UZVĀRDS	PARAKSTS	DATUMS
Projektu vadītājs:	V.Hlopoks		12.2017
Izstrādāja:	R.Vļkeļevskis		12.2017

ARHĪVA REĢISTRĀCIJAS Nr.	RASĒJUMA MARKA, Nr.	STADIJA	MĒROGS	LAPA	LAPAS
	ESS-TK	AK	-	2	9

Telekomunikācijas un datortīklu sistēmas skapja fasāde

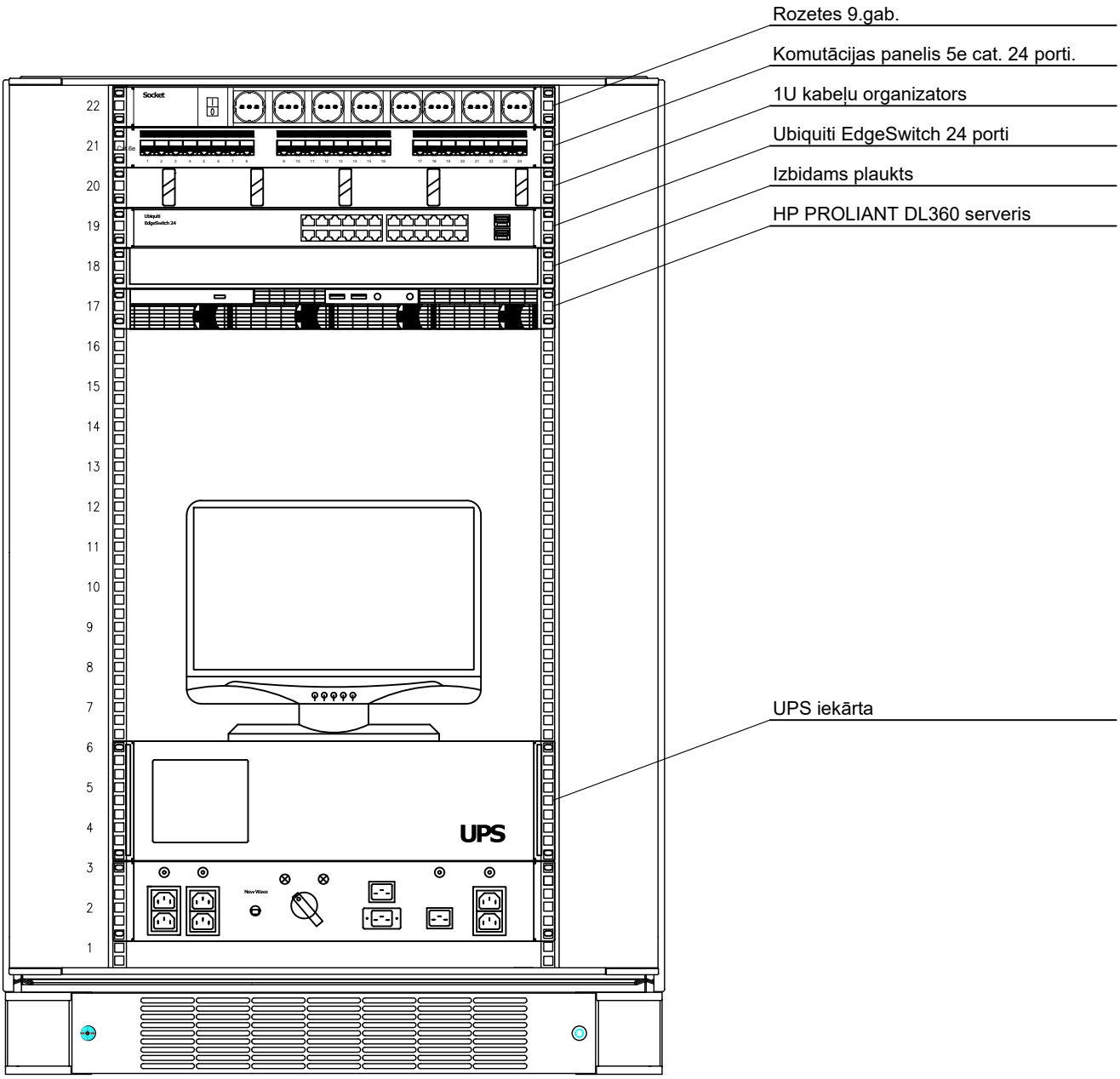

NORTEKS	SIA "Norteks AE" LR Uzņēmuma reģ.Nr. 41503018541 Būvkomersanta reģ.Nr. 2079-R Muitas ielā 3e, Daugavpils LV-5400, Latvija Tel.: 65425127, Fax.: 65421743			Pasūtītājs:	Daugavpils pilsētas dome, reģ. Nr. 90000077325, adrese: Kr. Valdemāra iela 1, Daugavpils, LV-5401, Latvija				
				Objekts:	"Ēkā Cietokšņa ielā 61, Daugavpilī inženiertīklu atjaunošana"				
				Adrese:	**Cietokšņa ielā 61, Daugavpilī, Latvija, LV-5401.**				
AMATA NOSAUKUMS	VĀRDS, UZVĀRDS	PARAKSTS	DATUMS	Telekomunikācijas un datortīklu sistēmas skapja fasāde					
Projektu vadītājs:	V.Hlopoks		12.2017	ARHĪVA REĢISTRĀCIJAS Nr.	RASĒJUMA MARKA, Nr.	STADIJA	MĒROGS	LAPA	LAPAS
Izstrādāja:	R.Vļkeļevskis		12.2017		ESS-TK	AK	-	3	9

Pagrabstāva plāns

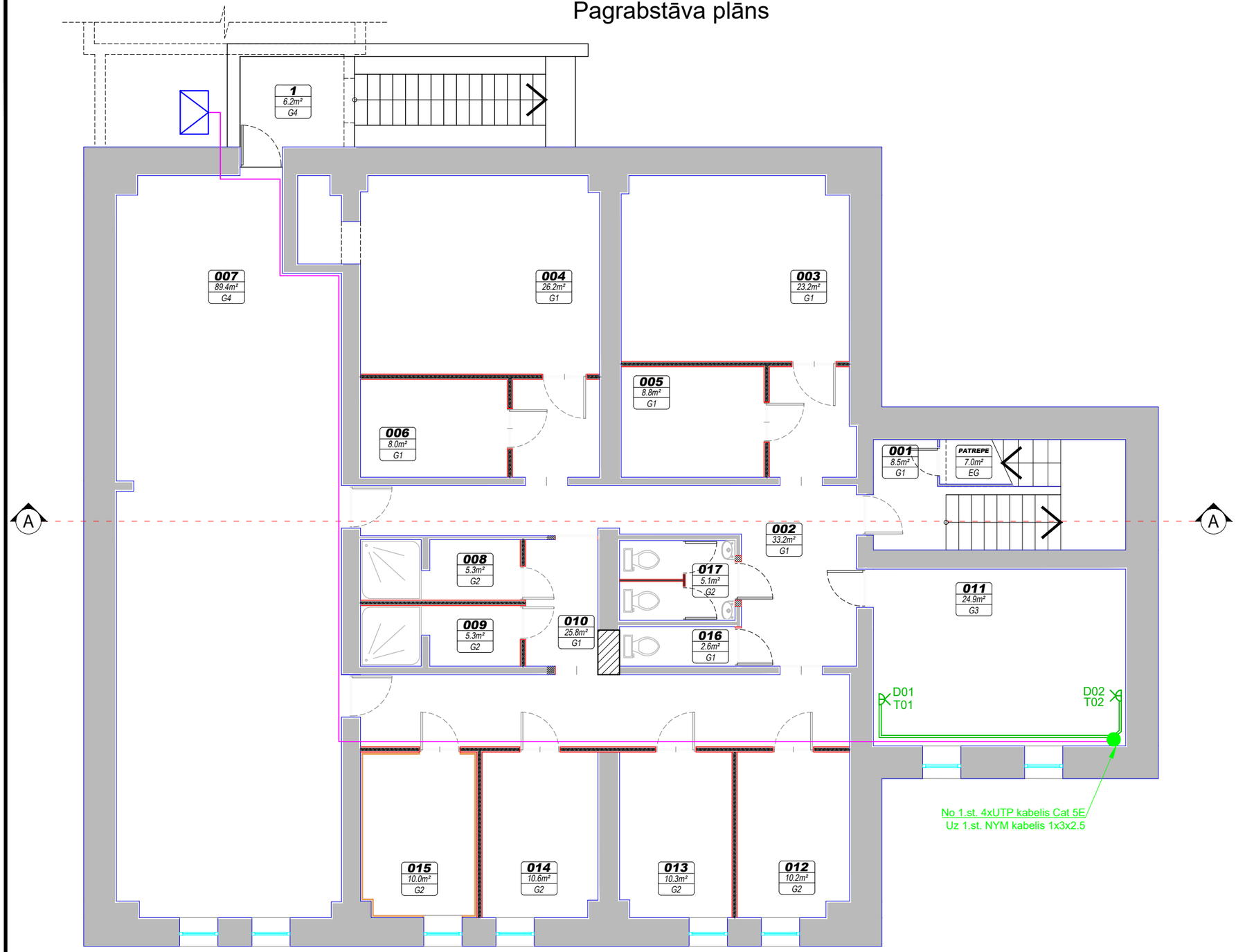

TELPU EKSPLIKĀCIJA

Telpas Nr.	Nosaukums	Platība m²
001	*kāpņu telpa*	8.50
002	*priekštelpa ar gaiteni*	33.20
003	*siltummezgls*	23.20
004	*ventkamera*	26.20
005	*sporta inventāra noliktava*	8.80
006	*sporta inventāra noliktava*	8.00
007	*trenažieru zāle*	89.40
008	*dušas telpa*	5.30
009	*dušas telpa*	5.30
010	*gaitenis*	25.80
011	*kabinets*	24.90
012	*ģērbtuve*	10.20
013	*ģērbtuve*	10.30
014	*relaksācijas telpa*	10.70
015	*sauna*	15.60
016	*tualešu telpu grupa*	2.60
017	*personāla wc*	4.10
	kopā	312.10

NORTEKS

SIA "Norteks AE"
LR Uzņēmuma reģ.Nr. 41503018541
Būvkomersanta reģ.Nr. 2079-R
Muitas ielā 3e, Daugavpils
LV-5400, Latvija
Tel.: 65425127, Fax.: 65421743

Pasūtītājs: Daugavpils pilsētas dome, reģ. Nr. 90000077325, adrese: Kr. Valdemāra iela 1, Daugavpils, LV-5401, Latvija

Objekts: "Ēkā Cietokšņa ielā 61, Daugavpilī inženiertīklu atjaunošana"

Adrese: **Cietokšņa ielā 61, Daugavpilī, Latvija, LV-5401.**

AMATA NOSAUKUMS	VĀRDS, UZVĀRDS	PARAKSTS	DATUMS
Projektu vadītājs:	V.Hlopoks		12.2017
Izstrādāja:	R.Vļkeļevskis		12.2017

Pagrabstāva plāns ar telekomunikācijas un datortīklu sistēmas tīkliem.

ARHĪVA REĢISTRĀCIJAS Nr.	RASĒJUMA MARKA, Nr.	STADIJA	MĒROGS	LAPA	LAPAS
	ESS-TK	AK	1:100	4	9

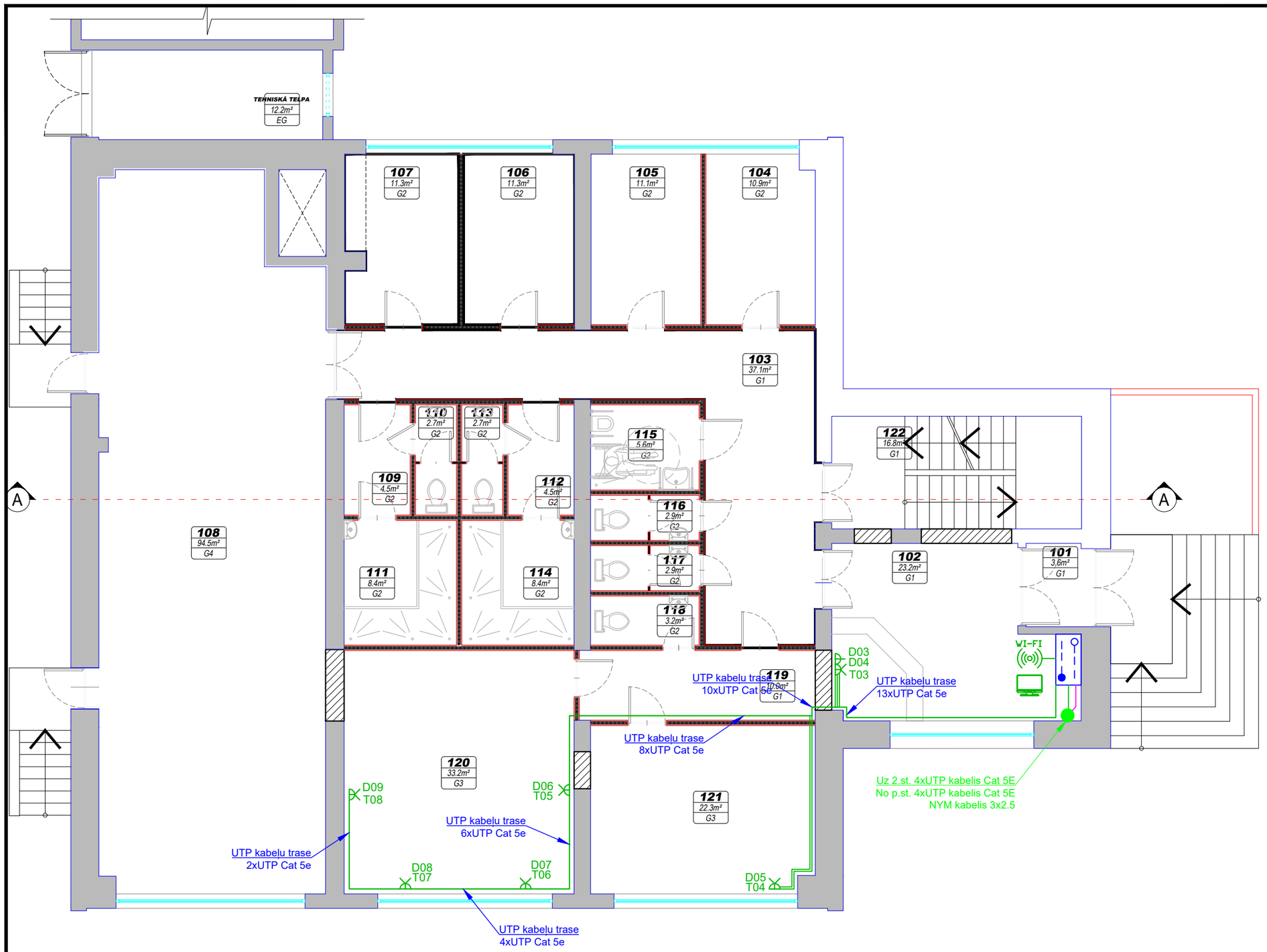

TELPU EKSPLIKĀCIJA

Telpas Nr.	Nosaukums	Platība m²
101	*vējtveris*	3.60
102	*ieejas vestibils*	23.20
103	*foaje*	37.10
104	*ģērbtuve*	10.90
105	*ģērbtuve*	11.10
106	*ģērbtuve*	11.30
107	*ģērbtuve*	11.30
108	*sporta zāle*	94.50
109	*dušu priekštelpa*	4.50
110	*tualete*	2.70
111	*dušas telpa*	8.40
112	*dušas priekštelpa*	4.50
113	*tualete*	2.70
114	*dušas telpa*	8.40
115	*tualete un dušas telpa*	5.60
116	*tualete*	2.90
117	*tualete*	2.90
118	*tualete*	3.20
119	*priekštelpa*	10.00
120	*kabinets*	33.20
121	*kabinets*	22.30
122	*kāpņu telpa*	16.80
	kopā	331.10

NORTEKS

SIA "Norteks AE"
LR Uzņēmuma reģ.Nr. 41503018541
Būvkomersanta reģ.Nr. 2079-R
Muitas ielā 3e, Daugavpils
LV-5400, Latvija
Tel.: 65425127, Fax.: 65421743

Pasūtītājs: Daugavpils pilsētas dome, reģ. Nr. 90000077325, adrese: Kr.Valdemāra iela 1, Daugavpils, LV-5401, Latvija

Objekts: "Ēkā Cietokšņa ielā 61, Daugavpilī inženiertīklu atjaunošana"

Adrese: **Cietokšņa ielā 61, Daugavpilī, Latvija, LV-5401.**

1.stāva plāns ar telekomunikācijas un datortīklu sistēmas tīkliem.

AMATA NOSAUKUMS	VĀRDS, UZVĀRDS	PARAKSTS	DATUMS
Projektu vadītājs:	V.Hlopoks		12.2017
Izstrādāja:	R.Vļkeļevskis		12.2017

ARHĪVA REĢISTRĀCIJAS Nr.	RASĒJUMA MARKA, Nr.	STADIJA	MĒROGS	LAPA	LAPAS
	ESS-TK	AK	1:100	5	9

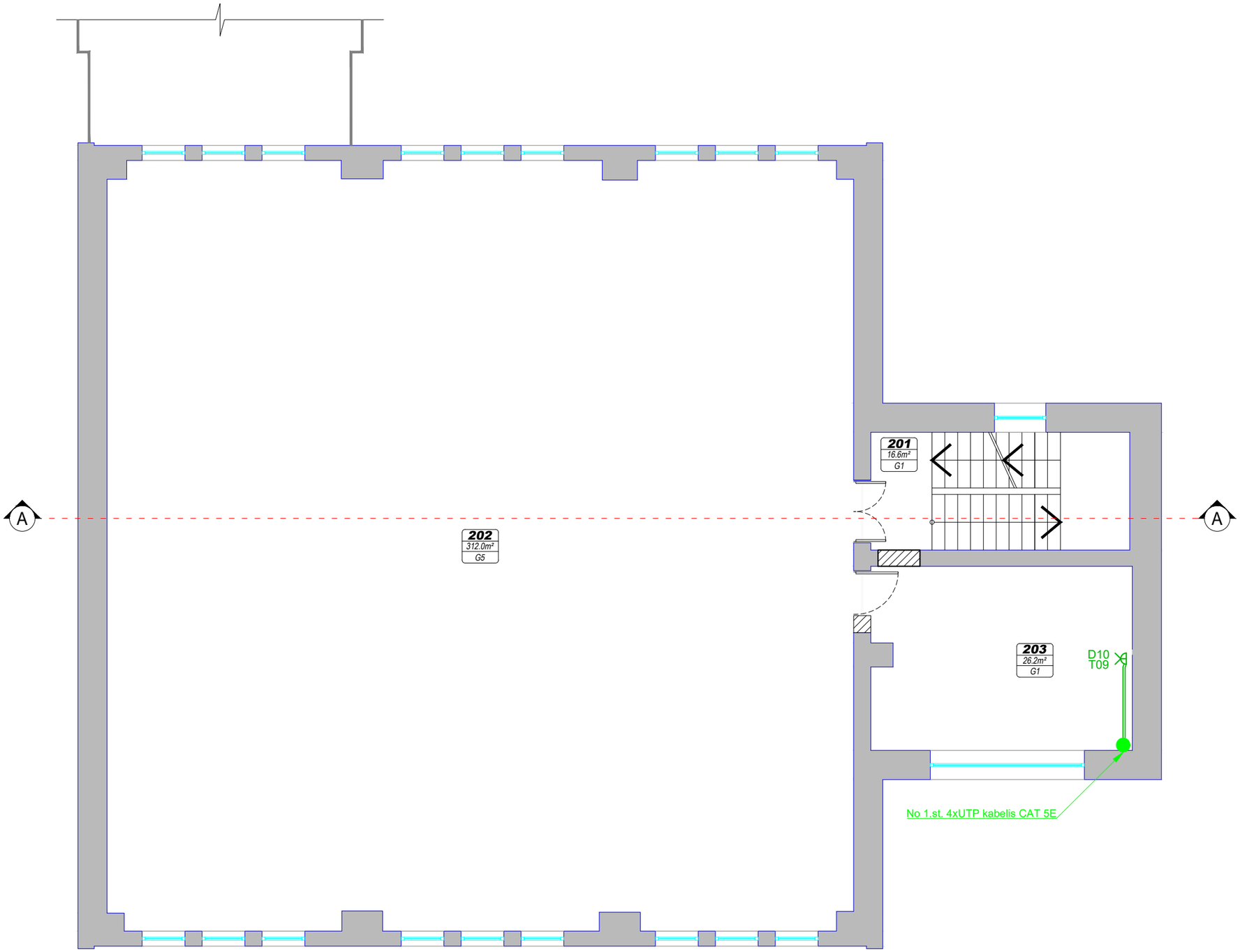

TELPU EKSPLIKĀCIJA

Telpas Nr.	Nosaukums	Platība m²
201	*kāpņu telpa*	16.60
202	*boksa zāle*	311.00
203	*kabinets*	26.20
	kopā	353.80

NORTEKS

SIA "Norteks AE"
LR Uzņēmuma reģ.Nr. 41503018541
Būvkomersanta reģ.Nr. 2079-R
Muitas ielā 3e, Daugavpils
LV-5400, Latvija
Tel.: 65425127, Fax.: 65421743

AMATA NOSAUKUMS	VĀRDS, UZVĀRDS	PARAKSTS	DATUMS
Projektu vadītājs:	V.Hlopoks		12.2017
Izstrādāja:	R.Vļkeļevskis		12.2017

Pasūtītājs: Daugavpils pilsētas dome, reģ. Nr. 90000077325, adrese: Kr. Valdemāra iela 1, Daugavpils, LV-5401, Latvija

Objekts: "Ēkā Cietokšņa ielā 61, Daugavpilī inženiertīklu atjaunošana"

Adrese: **Cietokšņa ielā 61, Daugavpilī, Latvija, LV-5401.**

2.stāva plāns ar telekomunikācijas un datortīklu sistēmas tīkliem.

ARHĪVA REĢISTRĀCIJAS Nr.	RASĒJUMA MARKA, Nr.	STADIJA	MĒROGS	LAPA	LAPAS
	ESS-TK	AK	1:100	6	9

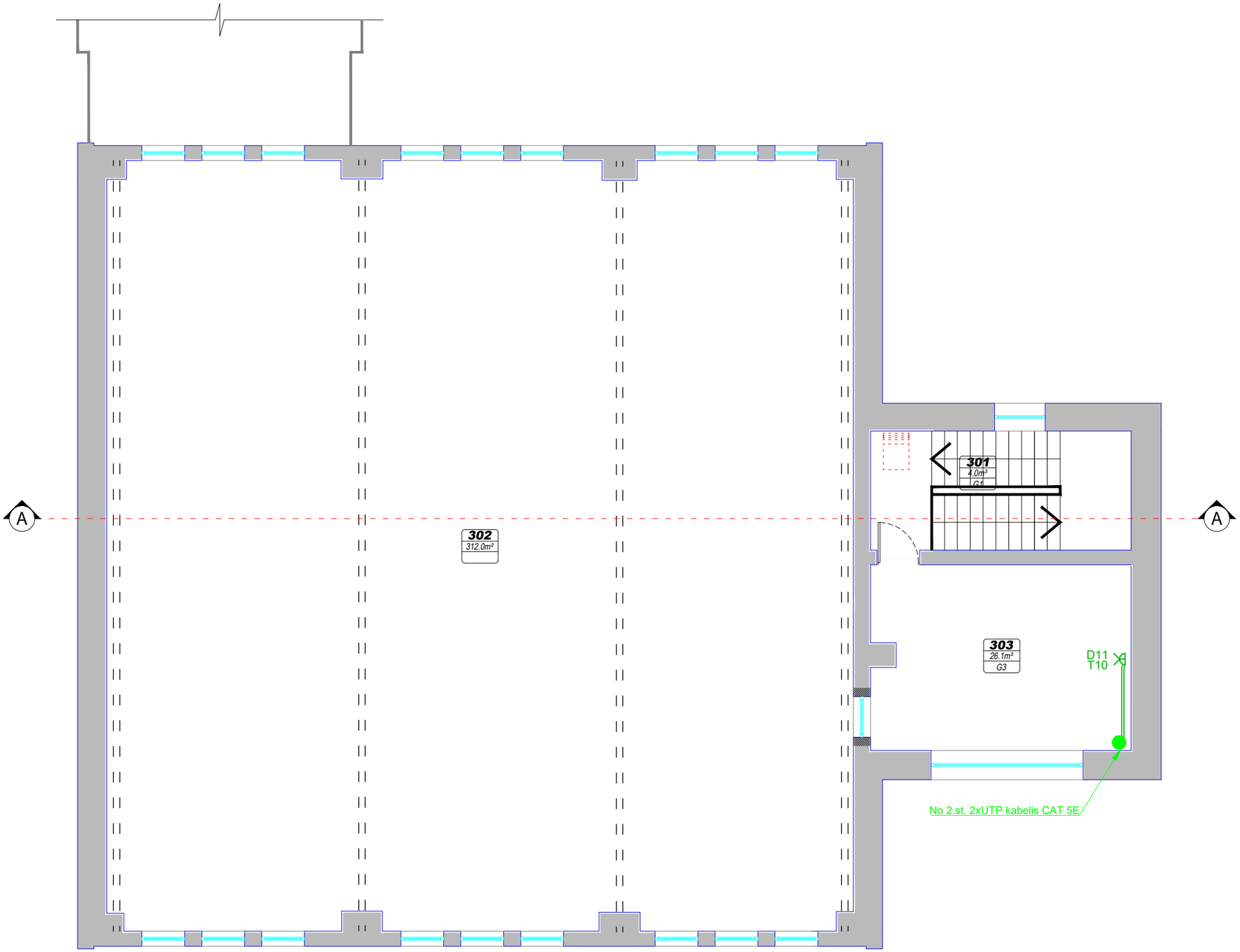

TELPU EKSPLIKĀCIJA

Telpas Nr.	Nosaukums	Platība m²
301	*kāpņu telpa*	4.00
302	*boksa zāles otrā gaisma*	311.00
303	*kabinets*	26.10
	kopā	341.10

NORTEKS

SIA "Norteks AE"
LR Uzņēmuma reģ.Nr. 41503018541
Būvkomersanta reģ.Nr. 2079-R
Muitas ielā 3e, Daugavpils
LV-5400, Latvija
Tel.: 65425127, Fax.: 65421743

AMATA NOSAUKUMS	VĀRDS, UZVĀRDS	PARAKSTS	DATUMS
Projektu vadītājs:	V.Hlopoks		12.2017
Izstrādāja:	R.Vļkeļevskis		12.2017

Pasūtītājs: Daugavpils pilsētas dome, reģ. Nr. 90000077325, adrese: Kr. Valdemāra iela 1, Daugavpils, LV-5401, Latvija

Objekts: "Ēkā Cietokšņa ielā 61, Daugavpilī inženiertīklu atjaunošana"

Adrese: **Cietokšņa ielā 61, Daugavpilī, Latvija, LV-5401.**

3.stāva plāns ar apsardzes signalizācijas sistēmas tīkliem

ARHĪVA REĢISTRĀCIJAS Nr.	RASĒJUMA MARKA, Nr.	STADIJA	MĒROGS	LAPA	LAPAS
	ESS-TK	AK	1:100	7	8

SIA "Norteks AE" **Reģ. Nr.41503018541** **Juridiskā adrese:** **Muitas iela 3e,** **Daugavpils, LV-5400,** **Latvija** **Tālr.: +371 65425127**	Objekts: Adrese:	**Ēkā Cietokšņa ielā 61, Daugavpilī, inženiertīklu atjaunošana** **Cietokšņa iela 61, Daugavpils, Latvijas, LV-5401**

Projekta daļas vad.	V.Hlopoks	20.12.2017	**Materiālu un iekārtu specifikācija**	Lapas Nr./ Lapu skaits:	**8/8**
Izstrādāja:	R.Viļkeļevskis	20.12.2017		Stadija:	AK
				Sadaļa:	ESS-TK
				Pasūtījuma nr.	

Nr.p.k.	**Kods**	**Iekārtas vai materiāla nosaukums, tehniskais raksturojums, Darba nosaukums**		**Mērvienība**	**Daudz.**	**Piezīmes**
1		**Telekomunikācijas skapis**				
1.1		Telekomunikācijas skapis	19" 22U 600x450x2096mm ar stikla d. pelēks	gb.	1	
1.2		Serverdators	HP Proliant DL360 1U	gb.	1	Intel Xeon E5-2620 v4, 16GB RAM, HDD 2x300GB
1.3		Datora monitors	19"	gb.	1	
1.4		Patčpanelis	24 portu Cat.5e UTP	gb.	1	
1.5		Horizontalais kabeļu organizātors 1U		gb.	1	
1.6		24 portu switch ar PoE	Ubiquiti EdgeSwitch 24	gb.	1	
1.7		Cietais disks	WD HDD SATA 1TB	gb.	2	Western Digital Green
1.8		Plaukts	19" 1U	gb.	1	
1.9		Rozešu bloks/barošanas panelis 19" skapim 9-v 2P+E 230V	LZI-30/9	gb.	1	
1.10		Nepartrāuktas barošanas avots	19" UPS 1000VA/900W Online double conversion Eaton 9130RM	gb.	1	
1.11		Barošanas parslēgšanas iekārta	19" Eaton Hotswap bypass MBP DIN	gb.	1	
1.12		Vara patčkabelis 0.25m Cat.5e	S/FTP pelēks 0.25m, RJ45	gb.	24	
2		**Wi-Fi aprikojums**				
2.1		Vadāmas Wi-Fi antenu komplekts	UniFi AP AC LR, 802.11ac Long Range Access Point, UBIQUITI	kpl.	1	
3		**Rozetes**				
3.1		Divvietīga datorlīgzda	Datu ligzda 2xRJ45 8(8) z/a Cat5E UTP (meh.) balta SEDNA PRO	gb.	10	
3.2		Vienvietīga datorlīgzda	Datu ligzda 1xRJ45 8(8) z/a Cat5E UTP (meh.) balta SEDNA PRO	gb.	1	
3.3		Montāžas kārba	Kārba z/a ierīcēm 1-v balta SEDNA PRO	gb.	11	
3.4		Rāmītis	Rāmītis 1-v balts SEDNA PRO	gb.	11	
3.5		Adapteris 2xRJ45 Keystone datu ligzdām, 45x45mm,		gb.	10	

Nr.p.k.	Kods	Iekārtas vai materiāla nosaukums, tehniskais raksturojums, Darba nosaukums		Mērvienība	Daudz.	Piezīmes
3.6		Adaptera 1xRJ45 Keystone datu ligzdām, 45x45mm,		gb.	1	
3.7		Datu ligzda RJ45 8(8) Cat6 UTP ekranēts melna		gb.	21	
4		**Kabelis**				
4.1		Kabelis UTP Cat.5e		m	300	
4.2		Kabelis NYM 2x2.5		m	60	
5		**Kabeļu kanali un caurules**				
5.4		PVCcaurule gofrēta d 16 mm		m	300	
5.8		Montāžas materiāli		kompl.	1	

PAMATKOMPLEKTA DARBA RASĒJUMU SARAKSTS

Apzīmējums	Nosaukums	Lapu skaits
UAS-1	VISPĀRĪGIE RĀDĪTĀJI	1
UAS-2	ZONU SARAKSTS	1
UAS-3	UGUNSGRĒKA ATKLĀŠANAS UN TRAUKSMES SISTĒMAS PRINCIPIĀLĀ SLĒGUMA SHĒMA.	1
UAS-4	UGUNSGRĒKA ATKLĀŠANAS UN TRAUKSMES SISTĒMAS TIPVEIDA SLĒGUMA SHĒMA.	1
UAS-5	PAGRABSTĀVA PLĀNS AR UGUNSGRĒKA ATKLĀŠANAS UN TRAUKSMES SISTĒMAS TĪKLIEM	1
UAS-6	1.STĀVA PLĀNS AR UGUNSGRĒKA ATKLĀŠANAS UN TRAUKSMES SISTĒMAS TĪKLIEM	1
UAS-7	2.STĀVA PLĀNS AR UGUNSGRĒKA ATKLĀŠANAS UN TRAUKSMES SISTĒMAS TĪKLIEM	1
UAS-8	3.STĀVA PLĀNS AR UGUNSGRĒKA ATKLĀŠANAS UN TRAUKSMES SISTĒMAS TĪKLIEM	1
UAS-9	UGUNSGRĒKA ATKLĀŠANAS UN TRAUKSMES SISTĒMAS AKUMULATORU APRĒĶINS	1
UAS-10	MATERIĀLUN UEKĀRTU SPECIFIKĀCIJA	1

PIENIEMTIE APZĪMĒJUMI

	- 220VAC elektrosadales skapis
	- Automatikas skapis
UAS	- Ugunsdrošības panelis
	- Detektors
	- Sirēna iekšēja
	- Sirēna ar stroblampu arēja
	- Rokas detektors
	- Gala elements
RR	- Apsardzes raiditājs
	- Termokabelis
	- KLM 1x2x0.8+0.8
	- EUROSAFE 1x3x1.5 E30
	- Fireproof 1x2x0.8 E30

D 01.01

- 1 - ierīces adrese
- 1 - cilpas numurs
- S - Adrešu sīltuma detektors
- D - Adrešu dūmu detektors
- T - Termokabelis
- R - Rokas poga
- SS - Skaņas sirena

Šī būvprojekta videonovērošanas sistēmas daļas risinājumu atbilst Latvijas būvnormatīvu, un citu normatīvo aktu, kā arī tehnisko īpašu noteikumu prasībām

Būvprojekta daļas vadītājs — Vladimirs Hlopoks (vārds un uzvārds)

3-00467 (sertifikāta Nr.)

2017.g. novembris. (datums) (paraksts)

Visas atsauces uz iekārtu, materiālu un izstrādājumu izgatavotājfirmām, kuras norādītas būvprojektā, liecina tikai par šo izstrādājumu un iekārtu kvalitātes un apkalpošanas līmeni. Specifikācijās norādīto iekārtu un materiālu nomaiņa ir iespējama ar citām tehniski analoģiskām iekārtām un materiāliem.

NORTEKS

SIA "Norteks AE"
LR Uzņēmuma reģ.Nr. 41503018541
Būvkomersanta reģ.Nr. 2079-R
Muitas ielā 3e, Daugavpils
LV-5400, Latvija
Tel.: 65425127, Fax.: 65421743

Pasūtītājs: Daugavpils pilsētas dome, reģ. Nr. 90000077325,adrese: Kr. Valdemāra iela 1, Daugavpils, LV-5401, Latvija

Objekts: "Ēkā Cietokšņa ielā 61, Daugavpilī inženiertīklu atjaunošana"

Adrese: **Cietokšņa ielā 61, Daugavpilī, Latvija, LV-5401.**

Ugunsgrēka atklāšanas un trauksmes signalizācijas sistēmas rasējumu saraksts un pieņemtie apzīmējumi.

AMATA NOSAUKUMS	VĀRDS, UZVĀRDS	PARAKSTS	DATUMS
Projektu vadītājs:	V.Hlopoks		12.2017
Izstrādāja:	R.Vļkeļevskis		12.2017

ARHĪVA REĢISTRĀCIJAS Nr.	RASĒJUMA MARKA, Nr.	STADIJA	MĒROGS	LAPA	LAPAS
	UAS	AK	-	1	10

Zonas Nr.	Detektora Nr.	Telpas Nr.	TELPAS NOSAUKUMS	Detektora tips
01	01	011	Kabinets	D
	02	012	Ģērbtuve	D
	03	013	Ģērbtuve	D
	04	014	Relaksācijas telpa	D
02	01	010	Gaitenis	D
	02			D
	03	002	Priekštelpa ar gaiteni	D
	04			D
	05			D
	06			D
	07	001	Kāpņu telpa	D
	08			D
03	01	007	Trenažieru zāle	D
	02			D
	03	006	Sporta inventāra noliktava	D
	04	004	Ventkamera	S
	05	003	Siltummezgls	D
	06	005	Sporta inventāra noliktava	D
04	01	002	Priekštelpa ar gaiteni	R
	02	007	Trenažieru zāle	R
05	01	101	Vējtveris	D
	02	102	Ieejas vestibils	D
	03	119	Priekštelpa	D
	04	121	Kabinets	D
	05	120	Kabinets	D
06	01	108	Sporta zāle	D
	02			D
	03	teh.t.	Tehniska telpa	D
	04	109	Dušu priekštelpa	S
	05	112	Dušu priekštelpa	S
	06	103	Foaje	D
	07			D

Zonas Nr.	Detektora Nr.	Telpas Nr.	TELPAS NOSAUKUMS	Detektora tips
07	01	122	Kāpņu telpa	D
	02			D
	03	104	Ģērbtuve	D
	04	105	Ģērbtuve	D
	05	106	Ģērbtuve	D
	06	107	Ģērbtuve	D
08	01	102	Ieejas vestibils	R
	02	108	Sporta zāle	R
	03			R
09	01	203	Vējtveris	D
	02	201	Kāpņu telpa	D
10	01	202	Boksa zāle	R
11	01	303	Kabinets	D
	02	301	Kāpņu telpa	D
	03			D
12	01	302	Boksa zāles otrā gaisma	D
	02			D
	03			D
	04			D
	05			D
	06			D
13	01	303	Kabinets	R
14	01	015	Sauna	T

NORTEKS

SIA "Norteks AE"
LR Uzņēmuma reģ.Nr. 41503018541
Būvkomersanta reģ.Nr. 2079-R
Muitas ielā 3e, Daugavpils
LV-5400, Latvija
Tel.: 65425127, Fax.: 65421743

Pasūtītājs: Daugavpils pilsētas dome, reģ. Nr. 90000077325,adrese: Kr. Valdemāra iela 1, Daugavpils, LV-5401, Latvija

Objekts: "Ēkā Cietokšņa ielā 61, Daugavpilī inženiertīklu atjaunošana"

Adrese: **Cietokšņa ielā 61, Daugavpilī, Latvija, LV-5401.**

Ugunsgrēka atklāšanas un trauksmes signalizācijas sistēmas zonu saraksts

AMATA NOSAUKUMS	VĀRDS, UZVĀRDS	PARAKSTS	DATUMS
Projektu vadītājs:	V.Hlopoks		12.2017
Izstrādāja:	R.Vļkeļevskis		12.2017

ARHĪVA REĢISTRĀCIJAS Nr.	RASĒJUMĀ MARKA, Nr.	STADIJA	MĒROGS	LAPA	LAPAS
	UAS	AK	-	2	

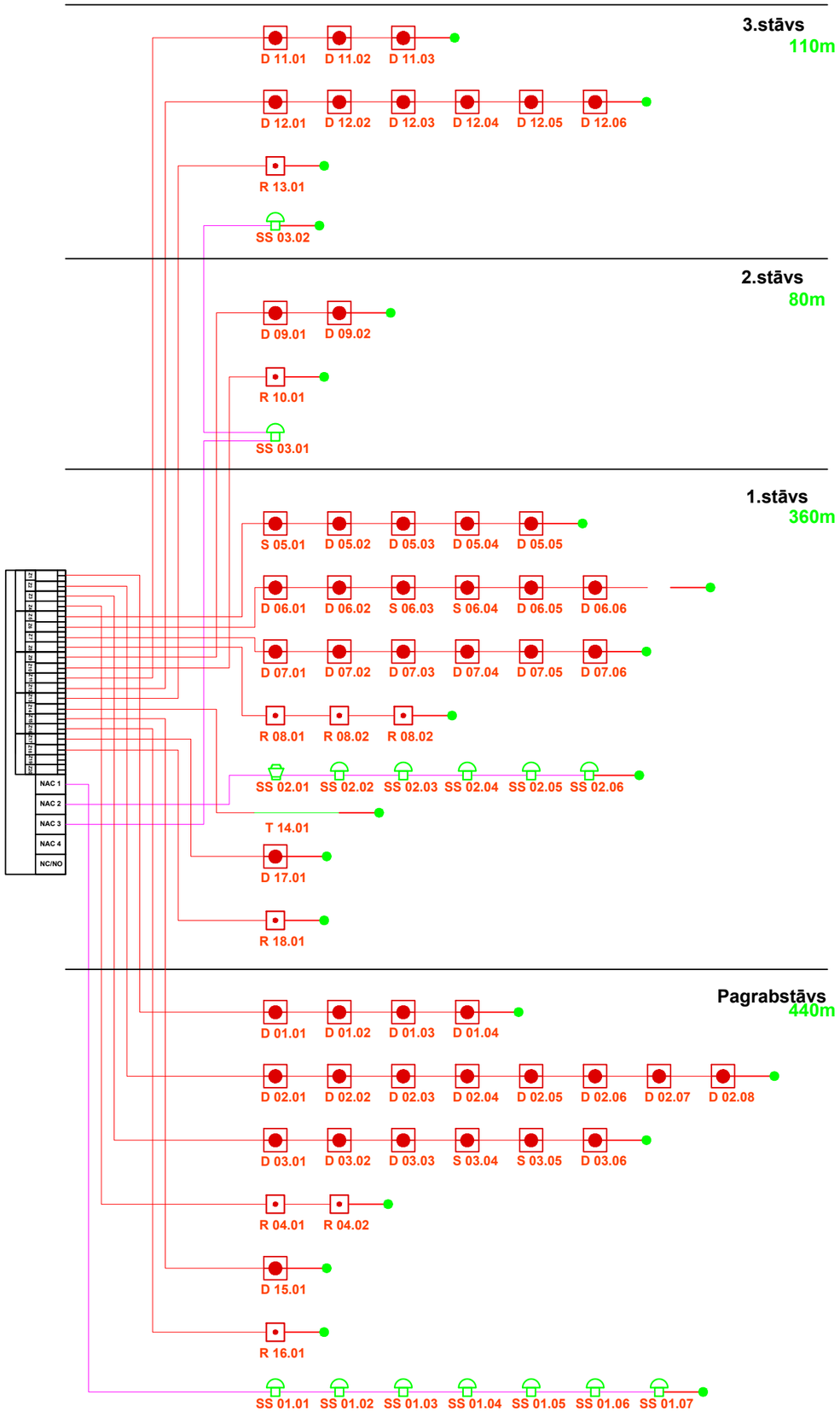

190m

990m

800m

NORTEKS

SIA "Norteks AE"
LR Uzņēmuma reģ.Nr. 41503018541
Būvkomersanta reģ.Nr. 2079-R
Muitas ielā 3e, Daugavpils
LV-5400, Latvija
Tel.: 65425127, Fax.: 65421743

Pasūtītājs: Daugavpils pilsētas dome, reģ. Nr. 90000077325,adrese: Kr. Valdemāra iela 1, Daugavpils, LV-5401, Latvija

Objekts: "Ēkā Cietokšņa ielā 61, Daugavpilī inženiertīklu atjaunošana"

Adrese: **Cietokšņa ielā 61, Daugavpilī, Latvija, LV-5401.**

AMATA NOSAUKUMS	VĀRDS, UZVĀRDS	PARAKSTS	DATUMS
Projektu vadītājs:	V.Hlopoks		12.2017
Izstrādāja:	R.Vļkeļevskis		12.2017

Ugunsgrēka atklāšanas un trauksmes signalizācijas sistēmas principiālā slēguma shēma

ARHĪVA REĢISTRĀCIJAS Nr.	RASĒJUMA MARKA, Nr.	STADIJA	MĒROGS	LAPA	LAPAS
	UAS	AK	-	3	

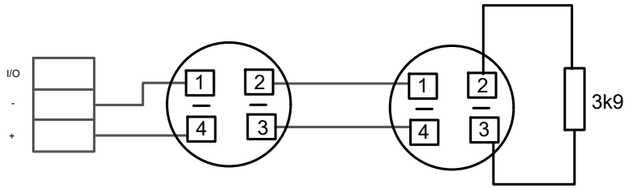

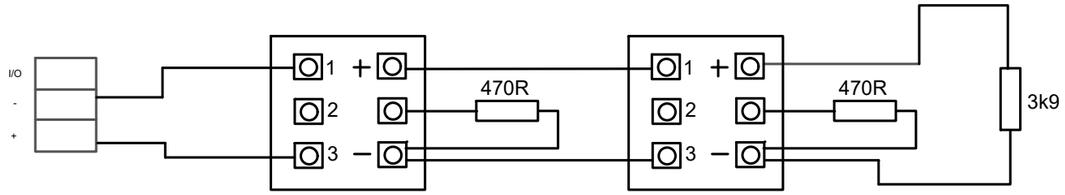

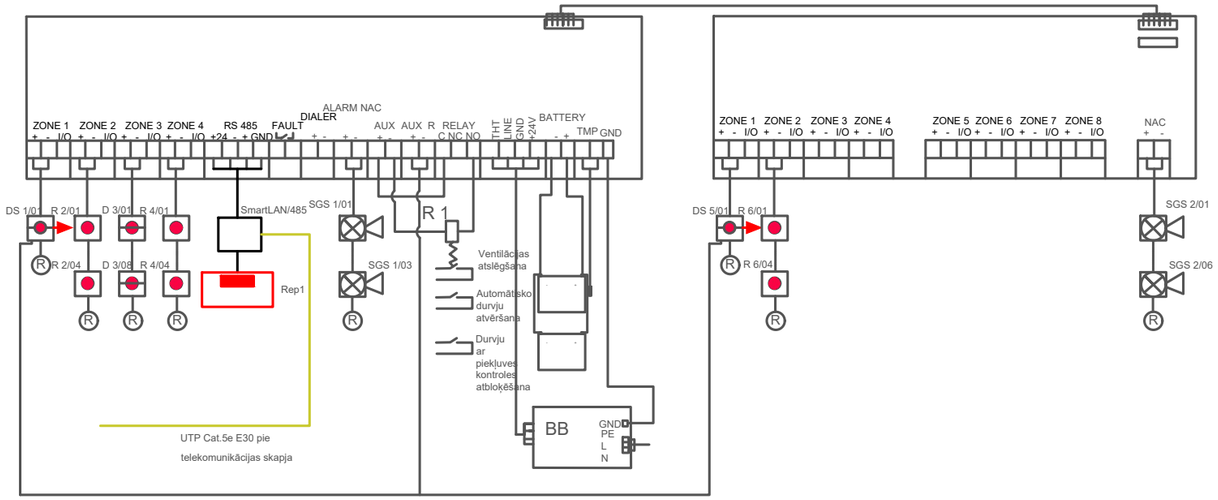

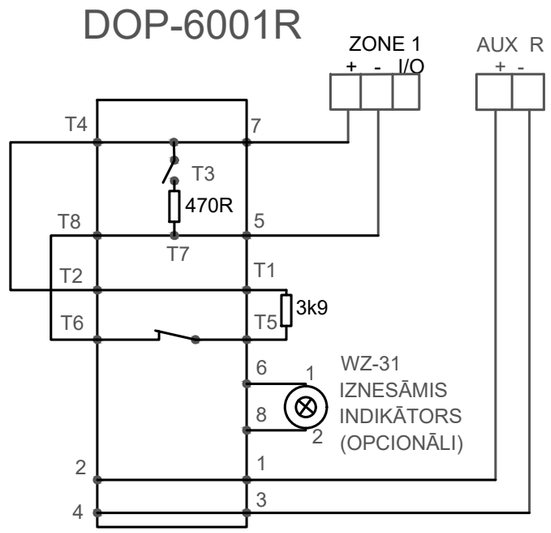

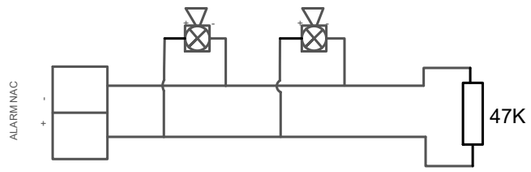

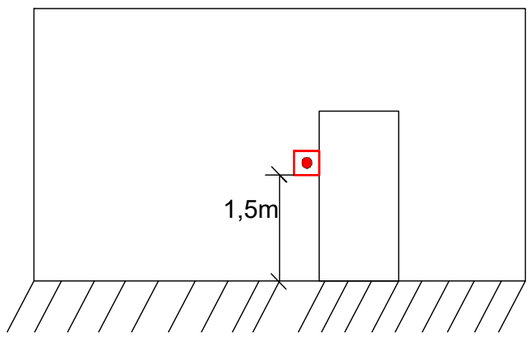

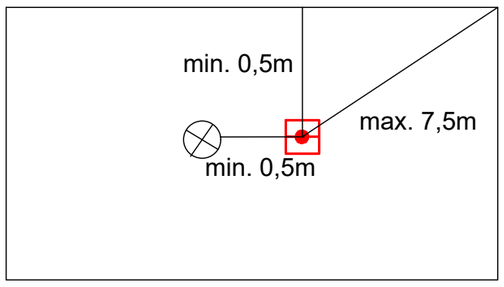

NORTEKS	SIA "Norteks AE" LR Uzņēmuma reģ.Nr. 41503018541 Būvkomersanta reģ.Nr. 2079-R Muitas ielā 3e, Daugavpils LV-5400, Latvija Tel.: 65425127, Fax.: 65421743			Pasūtītājs:	Daugavpils pilsētas dome, reģ. Nr. 90000077325,adrese: Kr. Valdemāra iela 1, Daugavpils, LV-5401, Latvija				
				Objekts:	"Ēkā Cietokšņa ielā 61, Daugavpilī inženiertīklu atjaunošana"				
				Adrese:	**Cietokšņa ielā 61, Daugavpilī, Latvija, LV-5401.**				
AMATA NOSAUKUMS	VĀRDS, UZVĀRDS	PARAKSTS	DATUMS	Ugunsgrēka atklāšanas un trauksmes signalizācijas sistēmas tipveida slēguma shēma					
Projektu vadītājs:	V.Hlopoks		12.2017	ARHĪVA REĢISTRĀCIJAS Nr.	RASĒJUMA MARKA, Nr.	STADIJA	MĒROGS	LAPA	LAPAS
Izstrādāja:	R.Vļkeļevskis		12.2017		UAS	AK	-	4	

PAGRĀBSTĀVA PLĀNS, M 1:100

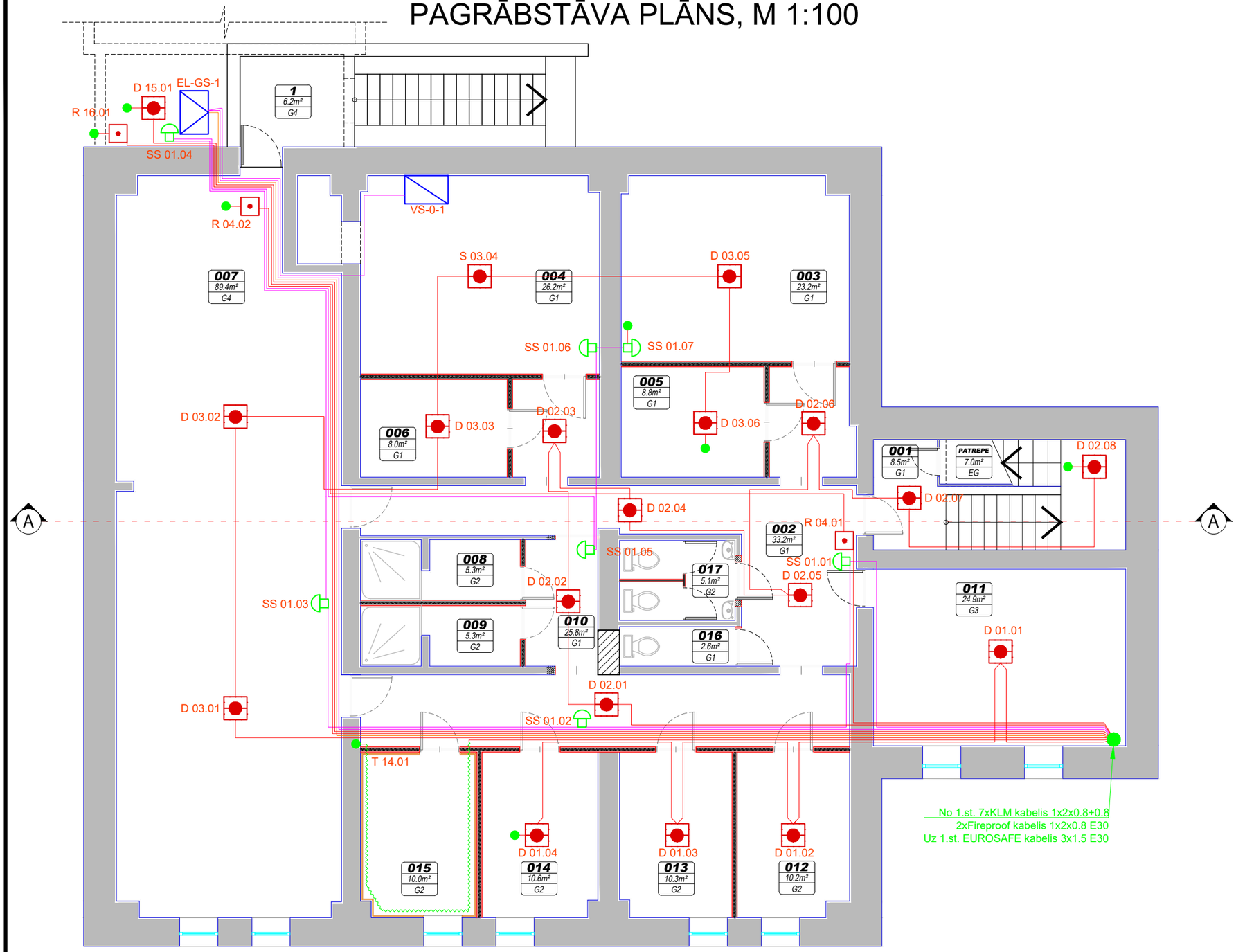

TELPU EKSPLIKĀCIJA

Telpas Nr.	Nosaukums	Platība m²
001	*kāpņu telpa*	8.50
002	*priekštelpa ar gaiteni*	33.20
003	*siltummezgls*	23.20
004	*ventkamera*	26.20
005	*sporta inventāra noliktava*	8.80
006	*sporta inventāra noliktava*	8.00
007	*trenažieru zāle*	89.40
008	*dušas telpa*	5.30
009	*dušas telpa*	5.30
010	*gaitenis*	25.80
011	*kabinets*	24.90
012	*ģērbtuve*	10.20
013	*ģērbtuve*	10.30
014	*relaksācijas telpa*	10.70
015	*sauna*	15.60
016	*tualešu telpu grupa*	2.60
017	*personāla wc*	4.10
	kopā	312.10

NORTEKS

SIA "Norteks AE"
LR Uzņēmuma reģ.Nr. 41503018541
Būvkomersanta reģ.Nr. 2079-R
Muitas ielā 3e, Daugavpils
LV-5400, Latvija
Tel.: 65425127, Fax.: 65421743

Pasūtītājs: Daugavpils pilsētas dome, reģ. Nr. 90000077325,adrese: Kr. Valdemāra iela 1, Daugavpils, LV-5401, Latvija

Objekts: "Ēkā Cietokšņa ielā 61, Daugavpilī inženiertīklu atjaunošana"

Adrese: **Cietokšņa ielā 61, Daugavpilī, Latvija, LV-5401.**

Pagrabstāva plāns ar ugunsgrēka atklāšanas un trauksmes signalizācijas sistēmas tīkliem.

AMATA NOSAUKUMS	VĀRDS, UZVĀRDS	PARAKSTS	DATUMS
Projektu vadītājs:	V.Hlopoks		12.2017
Izstrādāja:	R.Vļkeļevskis		12.2017

ARHĪVA REĢISTRĀCIJAS Nr.	RASĒJUMA MARKA, Nr.	STADIJA	MĒROGS	LAPA	LAPAS
	UAS	AK	1:100	5	

PIRMĀ STĀVA PLĀNS, M 1:100

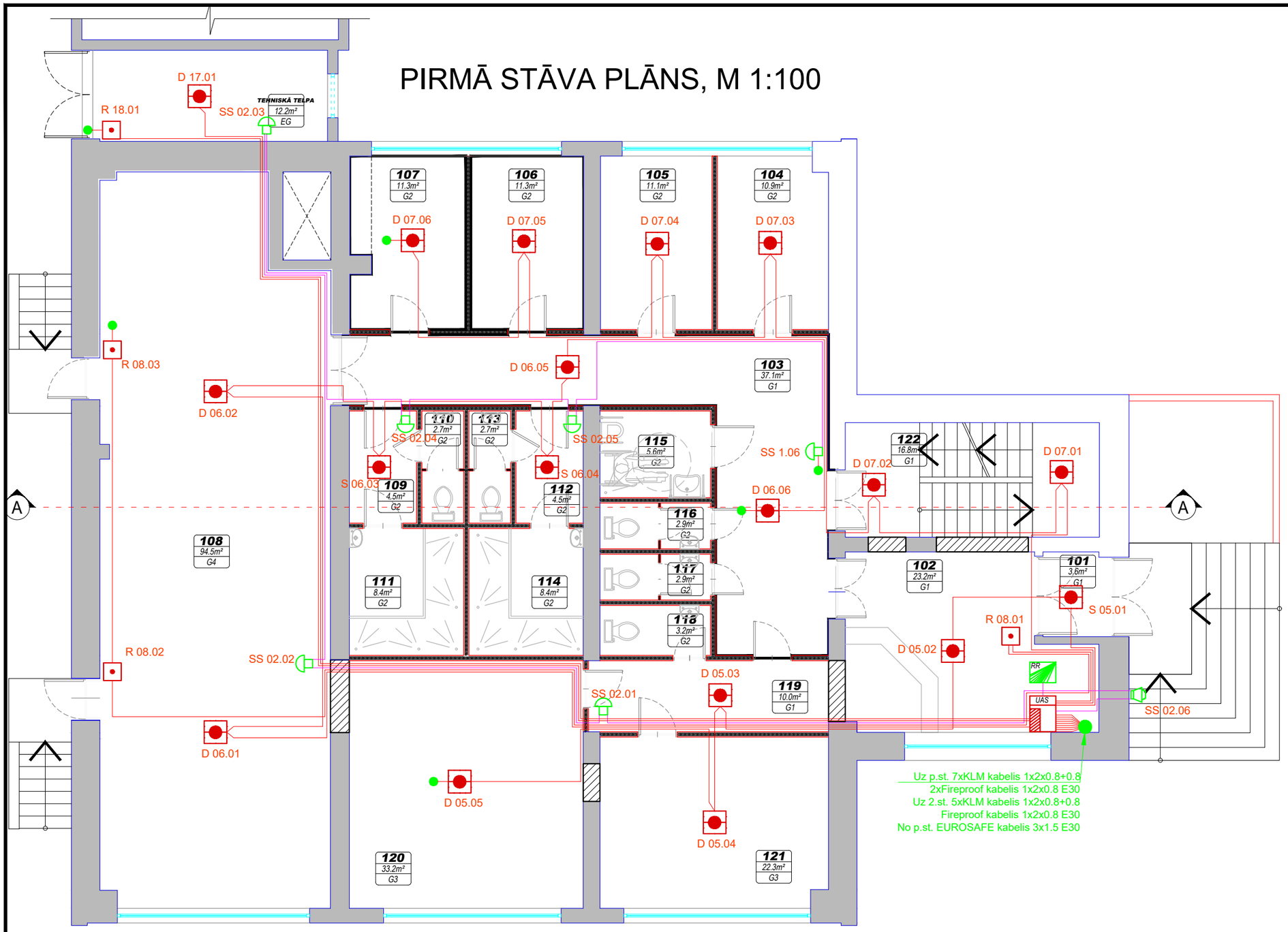

TELPU EKSPLIKĀCIJA

Telpas Nr.	Nosaukums	Platība m²
101	*vējtveris*	3.60
102	*ieejas vestibils*	23.20
103	*foaje*	37.10
104	*ģērbtuve*	10.90
105	*ģērbtuve*	11.10
106	*ģērbtuve*	11.30
107	*ģērbtuve*	11.30
108	*sporta zāle*	94.50
109	*dušu priekštelpa*	4.50
110	*tualete*	2.70
111	*dušas telpa*	8.40
112	*dušas priekštelpa*	4.50
113	*tualete*	2.70
114	*dušas telpa*	8.40
115	*tualete un dušas telpa*	5.60
116	*tualete*	2.90
117	*tualete*	2.90
118	*tualete*	3.20
119	*priekštelpa*	10.00
120	*kabinets*	33.20
121	*kabinets*	22.30
122	*kāpņu telpa*	16.80
	kopā	331.10

NORTEKS

SIA "Norteks AE"
LR Uzņēmuma reģ.Nr. 41503018541
Būvkomersanta reģ.Nr. 2079-R
Muitas ielā 3e, Daugavpils
LV-5400, Latvija
Tel.: 65425127, Fax.: 65421743

Pasūtītājs: Daugavpils pilsētas dome, reģ. Nr. 90000077325,adrese: Kr.Valdemāra iela 1, Daugavpils, LV-5401, Latvija

Objekts: "Ēkā Cietokšņa ielā 61, Daugavpilī inženiertīklu atjaunošana"

Adrese: **Cietokšņa ielā 61, Daugavpilī, Latvija, LV-5401.**

1.stāva plāns ar ugunsgrēka atklāšanas un trauksmes signalizācijas sistēmas tīkliem

AMATA NOSAUKUMS	VĀRDS, UZVĀRDS	PARAKSTS	DATUMS
Projektu vadītājs:	V.Hlopoks		12.2017
Izstrādāja:	R.Vļkeļevskis		12.2017

ARHĪVA REĢISTRĀCIJAS Nr.	RASĒJUMA MARKA, Nr.	STADIJA	MĒROGS	LAPA	LAPAS
	UAS	AK	1:100	6	

OTRĀ STĀVA PLĀNS, M 1:100

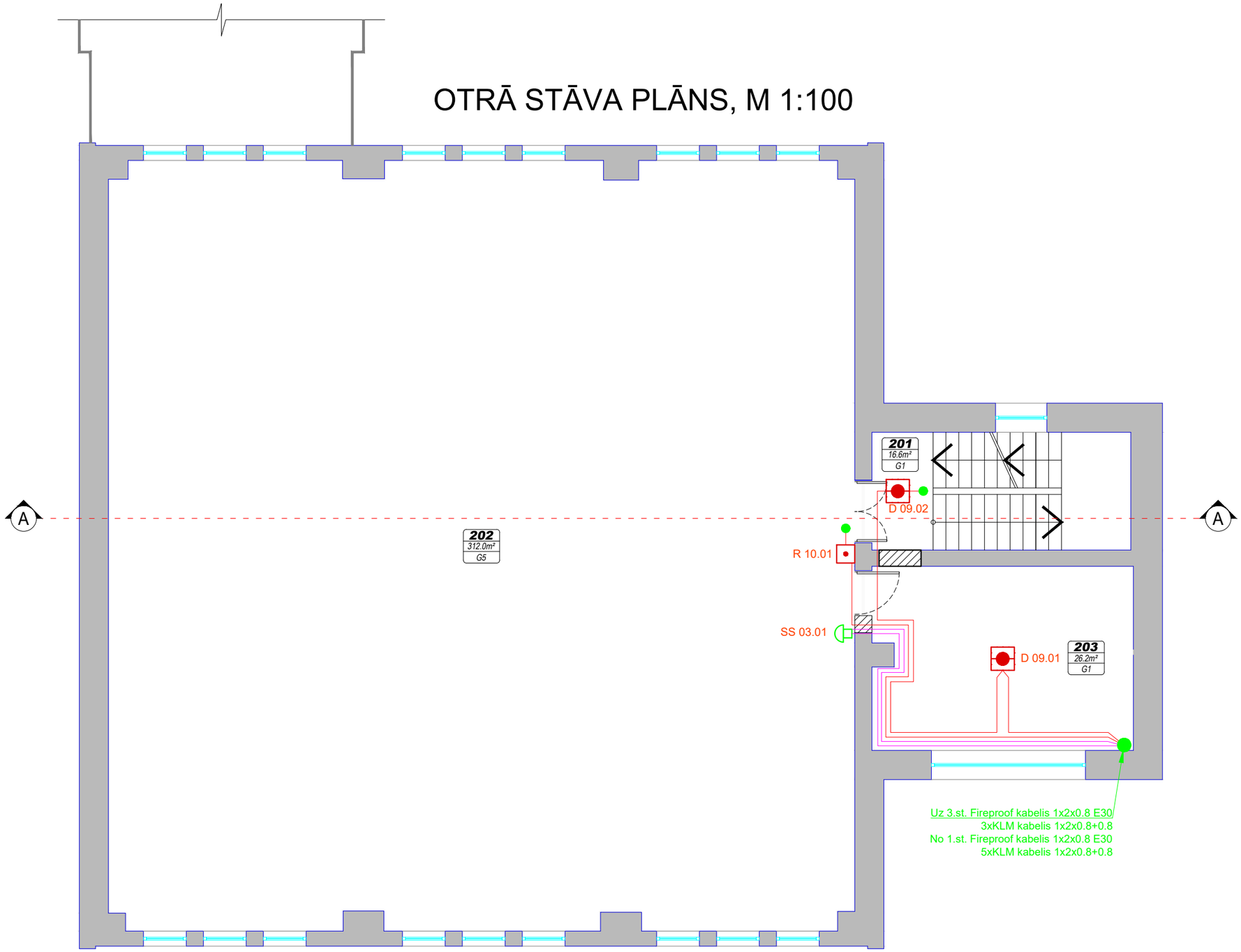

TELPU EKSPLIKĀCIJA

Telpas Nr.	Nosaukums	Platība m²
201	*kāpņu telpa*	16.60
202	*boksa zāle*	311.00
203	*kabinets*	26.20
	kopā	353.80

NORTEKS

SIA "Norteks AE"
LR Uzņēmuma reģ.Nr. 41503018541
Būvkomersanta reģ.Nr. 2079-R
Muitas ielā 3e, Daugavpils
LV-5400, Latvija
Tel.: 65425127, Fax.: 65421743

Pasūtītājs: Daugavpils pilsētas dome, reģ. Nr. 90000077325,adrese: Kr. Valdemāra iela 1, Daugavpils, LV-5401, Latvija

Objekts: "Ēkā Cietokšņa ielā 61, Daugavpilī inženiertīklu atjaunošana"

Adrese: **Cietokšņa ielā 61, Daugavpilī, Latvija, LV-5401.**

2.stāva plāns ar ugunsgrēka atklāšanas un trauksmes signalizācijas sistēmas tīkliem

AMATA NOSAUKUMS	VĀRDS, UZVĀRDS	PARAKSTS	DATUMS
Projektu vadītājs:	V.Hlopoks		12.2017
Izstrādāja:	R.Vļkeļevskis		12.2017

ARHĪVA REĢISTRĀCIJAS Nr.	RASĒJUMA MARKA, Nr.	STADIJA	MĒROGS	LAPA	LAPAS
	UAS	AK	1:100	7	

TREŠĀ STĀVA PLĀNS, M 1:100

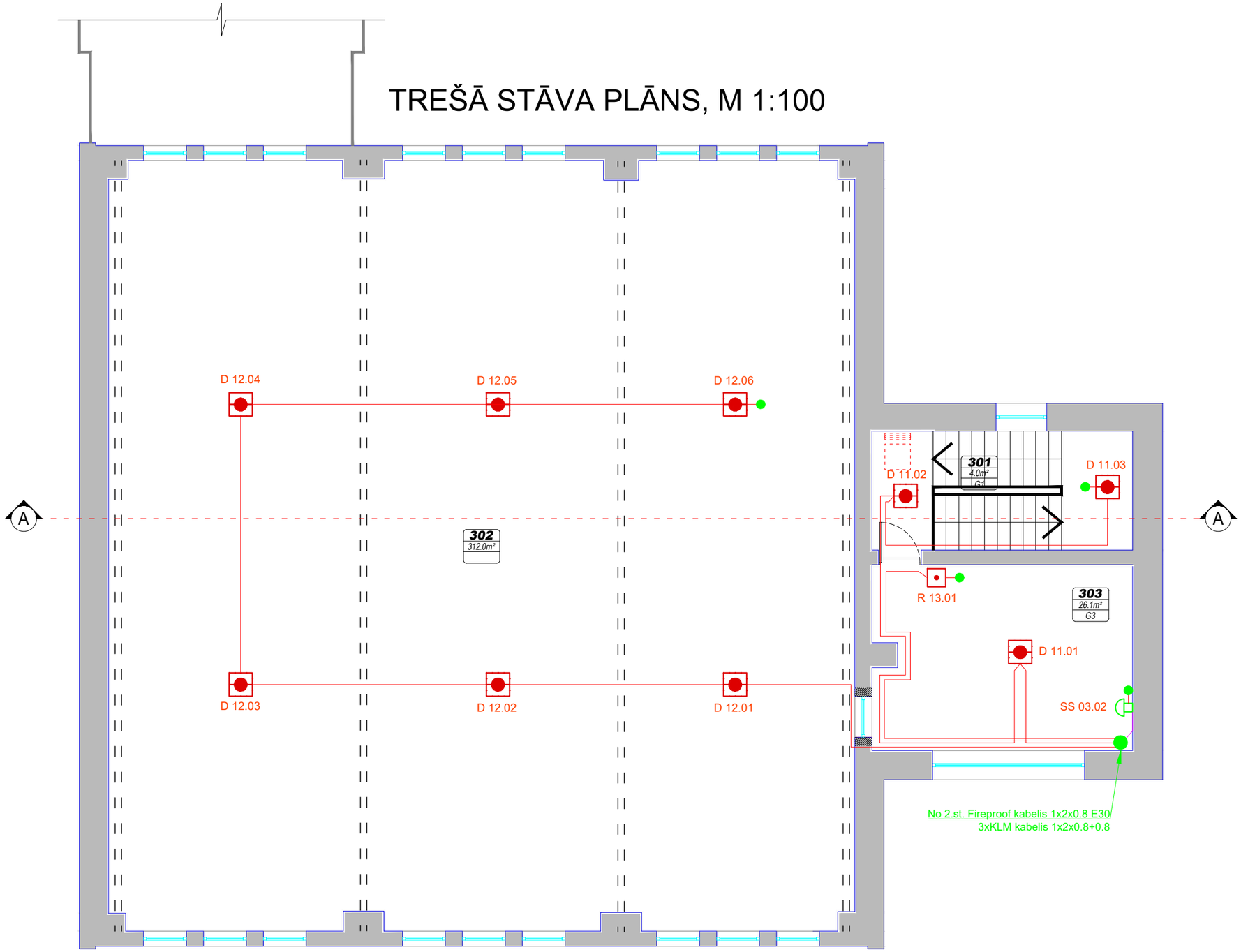

TELPU EKSPLIKĀCIJA

Telpas Nr.	Nosaukums	Platība m²
301	*kāpņu telpa*	4.00
302	*boksa zāles otrā gaisma*	311.00
303	*kabinets*	26.10
	kopā	341.10

NORTEKS

SIA "Norteks AE"
LR Uzņēmuma reģ.Nr. 41503018541
Būvkomersanta reģ.Nr. 2079-R
Muitas ielā 3e, Daugavpils
LV-5400, Latvija
Tel.: 65425127, Fax.: 65421743

Pasūtītājs: Daugavpils pilsētas dome, reģ. Nr. 90000077325,adrese: Kr. Valdemāra iela 1, Daugavpils, LV-5401, Latvija

Objekts: "Ēkā Cietokšņa ielā 61, Daugavpilī inženiertīklu atjaunošana"

Adrese: **Cietokšņa ielā 61, Daugavpilī, Latvija, LV-5401.**

3.stāva plāns ar ugunsgrēka atklāšanas un trauksmes signalizācijas sistēmas tīkliem

AMATA NOSAUKUMS	VĀRDS, UZVĀRDS	PARAKSTS	DATUMS
Projektu vadītājs:	V.Hlopoks		12.2017
Izstrādāja:	R.Vļkeļevskis		12.2017

ARHĪVA REĢISTRĀCIJAS Nr.	RASĒJUMA MARKA, Nr.	STADIJA	MĒROGS	LAPA	LAPAS
	UAS	AK	1:100	8	

Iekārtas rezerves elektrobarošanas baterijas nepieciešamās kapacitātes aprēķins

Iekārtas nosaukums	Daudzums	STRĀVA I dež. rež. A	Daudzums trauksm. rež.	STRĀVA I trauksm. rež. A	STRĀVA I dež. rež. A	STRĀVA I trauksm. rež. A
Ugunsdrošības signālpanelis SMARTLINE 020-4	1	0.07000	1	0.070	0.0700	0.0700
Paplašināšanas plate SMARTLINE 8Z	2	0.05000	1	0.050	0.1000	0.0500
Dūmu detektors SensoMAG S30	46	0.00009	4	0.050	0.0041	0.2000
Siltuma detektors SensoMAG R20	4	0.00005	0	0.050	0.0002	0.0000
Ugunstrauksmes poga SensoMAG MCP50	9	0.00000	2	0.030	0.0000	0.0600
Skaņas ierīce AH-0218	14	0.00000	14	0.025	0.0000	0.3500
Ārēja sirēna ar lampu MR-300 24v	1	0.00050	1	0.007	0.0005	0.0070
				I kopā	**0.1748**	**0.7370**

Akumulatoram nepieciešamā kapacitāte tiek aprēķināta pēc formulas:

$$C = (t_{\text{dež. rež}} \times I_{\text{dež. rež.}} + t_{\text{trauksm. rež.}} \times I_{\text{trauksm. rež.}}) \times 1{,}25 = \mathbf{7.0171\ Ah}$$

kur

$t_{\text{dež. rež.}}$ = 30 stundas - darba laiks dežūras režīmā

$t_{\text{trauksm. rež.}}$ = 0,5 stundas - darba laiks trauksmes režīmā

$I_{\text{dež. rež.}}$ = 0,3290 A - strāva dežūras režīmā (skatīt tabulu)

$I_{\text{trauksm. rež.}}$ = 0,592 A - strāva trauksmes režīmā leilākajā zonai (skatīt tabulu)

Projektā noteiktā akumulatora kapacitāte 2x(12V, 7.2Ah) nodrošina UAS sistēmas darbību (strāvas padeve avārijas gadījumā) 30 st. dežūras rezīmā un 0,5 st. trauksmes režīmā - atbilstoši LVS CEN/TS 54-14

SIA "Norteks AE" **Reģ. Nr.41503018541** **Juridiskā adrese:** **Muitas iela 3e,** **Daugavpils, LV-5400,** **Latvija** **Tālr.: +371 65425127**	Objekts: Adrese:	**Ēkā Cietokšņa ielā 61, Daugavpilī, inženiertīklu atjaunošana** **Cietokšņa iela 61, Daugavpils, Latvijas, LV-5401**

Projekta daļas vad.	V.Hlopoks	20.12.2017	**Materiālu un iekārtu specifikācija**	Lapas Nr./ Lapu skaits:	**6/6**
Izstrādāja:	R.Viļkeļevskis	20.12.2017		Stadija:	AK
				Sadaļa:	ESS-VN
				Pasūtījuma nr.	

Nr.p.k.	**Kods**	**Iekārtas vai materiāla nosaukums, tehniskais raksturojums, Darba nosaukums**		**Mērvienība**	**Daudz.**	**Piezīmes**
1		**Centrāle un komponentes**				
1.1		Signalizācijas centrāle	SmartLine 036-4	gb.	1	Ar barošanas bloku
1.2		Zonu paplašinātājs	Smartline 8z	gb.	2	
1.3		Akumulators 12V/18A/h		gb.	2	
1.4		Termoelements akumulatoriem	PROBETH	gb.	1	
2		**Detektori**				
2.1		Dūmu detektors	SensoMAG S30	gb.	46	
2.2		Siltūma detektors	SensoMAG R20	gb.	4	
2.3		Rokas trauksmes poga	SensoMAG MCP50	gb.	9	
2.4		Detektoru bāze	SensoMAG B24	gb.	50	
2.5		Detektoru aizsargreste		gb.	13	
3		**Sirēnas**				
3.1		Sirēna iekšaja	SF-100	gb.	14	
3.2		Ārēja sirēna	VTB-32E	gb.	1	
4		**Kabelis**				
4.1		Kabelis 1x3x1.5 30 min ugunsizturīgs	EUROSAFE 3x1.5 E30	m	50	
4.2		Kabelis 1x2x0,8 30 min ugunsizturīgs	Fireproof 1x2x0.8	m	250	
4.3		Kabelis 1x2x0.8+0.8	KLM 1x2x0.8+0.8	m	690	
5						
5.1		Ugunsdrošas pūtas		gb	5	
5.2		Montāžas materiāli		kompl.	1	
5.3		PVCcaurule cieta d 16 mm		m	990	
						Visi materiāli izmantoti pēc fakta

PAMATKOMPLEKTA DARBA RASĒJUMU SARAKSTS

Apzīmējums	Nosaukums	Lapu skaits
UAS-EA-1	VISPĀRĪGIE RĀDĪTĀJI	1
UAS-EA-2	ZONU SARAKSTS	1
UAS-EA-3	EVAKUĀCIJAS APGAISMOJUMA SISTĒMAS PRINCIPIĀLĀ SLĒGUMA SHĒMA.	1
UAS-EA-4	PAGRABSTĀVA PLĀNS AR EVAKUĀCIJAS APGAISMOJUMA SISTĒMAS TĪKLIEM	1
UAS-EA-5	1.STĀVA PLĀNS AR EVAKUĀCIJAS APGAISMOJUMA SISTĒMAS TĪKLIEM	1
UAS-EA-6	2.STĀVA PLĀNS AR EVAKUĀCIJAS APGAISMOJUMA SISTĒMAS TĪKLIEM	1
UAS-EA-7	3.STĀVA PLĀNS AR EVAKUĀCIJAS APGAISMOJUMA SISTĒMAS TĪKLIEM	1
UAS-EA-8	MATERIĀLU UN IEKĀRTU SPECIFIKĀCIJA	1

PIENIEMTIE APZĪMĒJUMI

	220VAC elektrosadales skapis
	Bāzes centrala monitoringa iekārta ar akumulatoriem
	Gaismeklis
	Virziena raidītājs
	220V Bārošanas līnija Fireproof 3x2.5 E30
	UTP FE Cat 6e kabelis 4x2x0.63 E30

G 01.01
- 1 - ierīces adrese
- 1 - cilpas numurs
- G - Gaismeklis

(2) Gaismekļa tips

GAISMEKĻA TIPI

1. AWEX - EXIT INFINITY II B, IF2/B 3W
2. AWEX - LED LOVATO P, LVPO/E 3W
3. AWEX - LED LOVATO P, LVPA/B 1W
4. AWEX - LED LOVATO P, LVPC/CB 1W
5. AWEX - LED LOVATO P, LVPC/E 1W
6. AWEX - LED HELIOS, HHP/B/SE 6x1W

Šī būvprojekta videonovērošanas sistēmas daļas risinājumu atbilst Latvijas būvnormatīvu, un citu normatīvo aktu, kā arī tehnisko īpašu noteikumu prasībām

Būvprojekta daļas vadītājs — Vladimirs Hlopoks
(vārds un uzvārds)

3-00467
(sertifikāta Nr.)

20.12.2017.
(datums)

(paraksts)

Visas atsauces uz iekārtu, materiālu un izstrādājumu izgatavotājfirmām, kuras norādītas būvprojektā, liecina tikai par šo izstrādājumu un iekārtu kvalitātes un apkalpošanas līmeni. Specifikācijās norādīto iekārtu un materiālu nomaiņa ir iespējama ar citām tehniski analoģiskām iekārtām un materiāliem.

NORTEKS

SIA "Norteks AE"
LR Uzņēmuma reģ.Nr. 41503018541
Būvkomersanta reģ.Nr. 2079-R
Muitas ielā 3e, Daugavpils
LV-5400, Latvija
Tel.: 65425127, Fax.: 65421743

Pasūtītājs: Daugavpils pilsētas dome, reģ. Nr. 90000077325, adrese: Kr. Valdemāra iela 1, Daugavpils, LV-5401, Latvija

Objekts: "Ēkā Cietokšņa ielā 61, Daugavpilī inženiertīklu atjaunošana"

Adrese: **Cietokšņa ielā 61, Daugavpilī, Latvija, LV-5401.**

Apsardzes signalizācijas sistēmas rasējumu saraksts un pieņemtie apzīmējumi.

AMATA NOSAUKUMS	VĀRDS, UZVĀRDS	PARAKSTS	DATUMS
Projektu vadītājs:	V.Hlopoks		12.2017
Izstrādāja:	R.Vļkeļevskis		12.2017

ARHĪVA REĢISTRĀCIJAS Nr.	RASĒJUMA MARKA, Nr.	STADIJA	MĒROGS	LAPA	LAPAS
	UAS-EA	AK	-	1	8

Cilpas Nr.	ZonasNr.	Telpas Nr.	TELPAS NOSAUKUMS	Gaismekļa tips
1	G 01.01	010	Gaitenis	4
	G 01.02			1
	G 01.03	007	Trenažieru zāle	2
	G 01.04			1
	G 01.05	el.t.	Elektrosadales telpa	5
	G 01.06	004	Ventkamera	3
	G 01.07	002	Priekštelpa ar gaiteni	4
	G 01.08	003	Siltummezgls	3
	G 01.09	002	Priekštelpa ar gaiteni	1
	G 01.10			5
	G 01.11	011	Kabinets	3
	G 01.12	001	Kapņu telpa	5
	G 01.13			1
	G 01.14			5
2	G 02.01	102	Ieejas vestibils	1
	G 02.02	122	Kapņu telpa	1
	G 02.03			5
	G 02.04			5
	G 02.05			1
	G 02.06	119	Priekštelpa	1
	G 02.07	103	Foaje	1
	G 02.08			5
	G 02.09			1
	G 02.10			4
	G 02.11			1
	G 02.12	teh.t.	Tehniska telpa	5
	G 02.13	108	Sporta zāle	1
	G 02.14			2
	G 02.15			1
3	G 03.01	203	Kabinets	3
	G 03.02	202	Boksa zāles otrā gaisma	1
	G 03.03	201	Kapņu telpa	5
	G 03.04			1
	G 03.05	303	Kabinets	3
	G 03.06	301	Kapņu telpa	5
	G 03.07			5
	G 03.08			1
	G 03.09	302	Boksa zāles otrā gaisma	6
	G 03.10			6
	G 03.11			6

NORTEKS

SIA "Norteks AE"
LR Uzņēmuma reģ.Nr. 41503018541
Būvkomersanta reģ.Nr. 2079-R
Muitas ielā 3e, Daugavpils
LV-5400, Latvija
Tel.: 65425127, Fax.: 65421743

Pasūtītājs: Daugavpils pilsētas dome, reģ. Nr. 90000077325, adrese: Kr. Valdemāra iela 1, Daugavpils, LV-5401, Latvija

Objekts: "Ēkā Cietokšņa ielā 61, Daugavpilī inženiertīklu atjaunošana"

Adrese: **Cietokšņa ielā 61, Daugavpilī, Latvija, LV-5401.**

Apsardzes signalizācijas sistēmas zonu saraksts

AMATA NOSAUKUMS	VĀRDS, UZVĀRDS	PARAKSTS	DATUMS
Projektu vadītājs:	V.Hlopoks		12.2017
Izstrādāja:	R.Vļkeļevskis		12.2017

ARHĪVA REĢISTRĀCIJAS Nr.	RASĒJUMA MARKA, Nr.	STADIJA	MĒROGS	LAPA	LAPAS
	ESS-AS	AK	-	2	

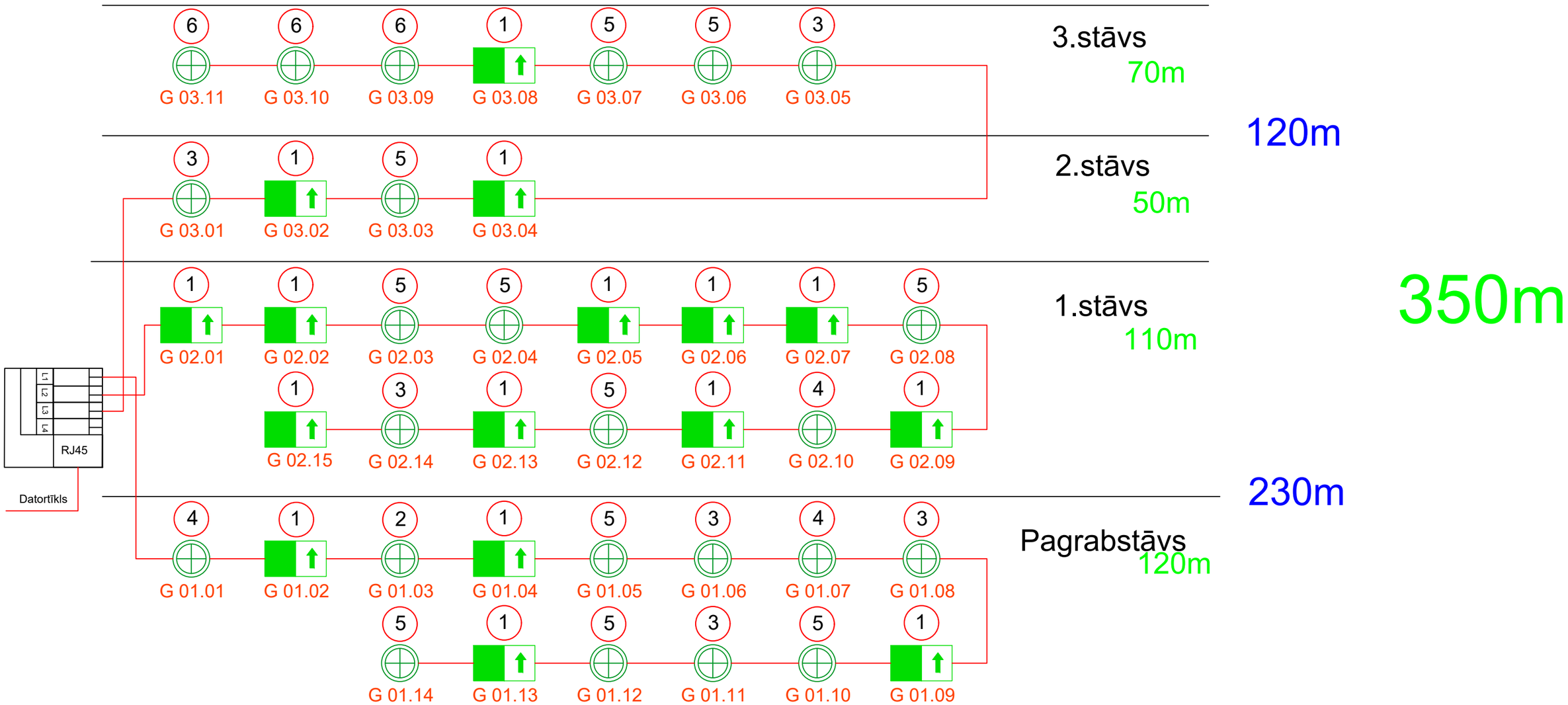

NORTEKS	SIA "Norteks AE" LR Uzņēmuma reģ.Nr. 41503018541 Būvkomersanta reģ.Nr. 2079-R Muitas ielā 3e, Daugavpils LV-5400, Latvija Tel.: 65425127, Fax.: 65421743			Pasūtītājs:	Daugavpils pilsētas dome, reģ. Nr. 90000077325, adrese: Kr. Valdemāra iela 1, Daugavpils, LV-5401, Latvija				
				Objekts:	"Ēkā Cietokšņa ielā 61, Daugavpilī inženiertīklu atjaunošana"				
				Adrese:	**Cietokšņa ielā 61, Daugavpilī, Latvija, LV-5401.**				
AMATA NOSAUKUMS	VĀRDS, UZVĀRDS	PARAKSTS	DATUMS	Apsardzes signalizācijas sistēmas principiālā slēguma shēma					
Projektu vadītājs:	V.Hlopoks		12.2017	ARHĪVA REĢISTRĀCIJAS Nr.	RASĒJUMA MARKA, Nr.	STADIJA	MĒROGS	LAPA	LAPAS
Izstrādāja:	R.Vļkeļevskis		12.2017		UAS-EA	AK	-	3	

Pagrabstāva plāns

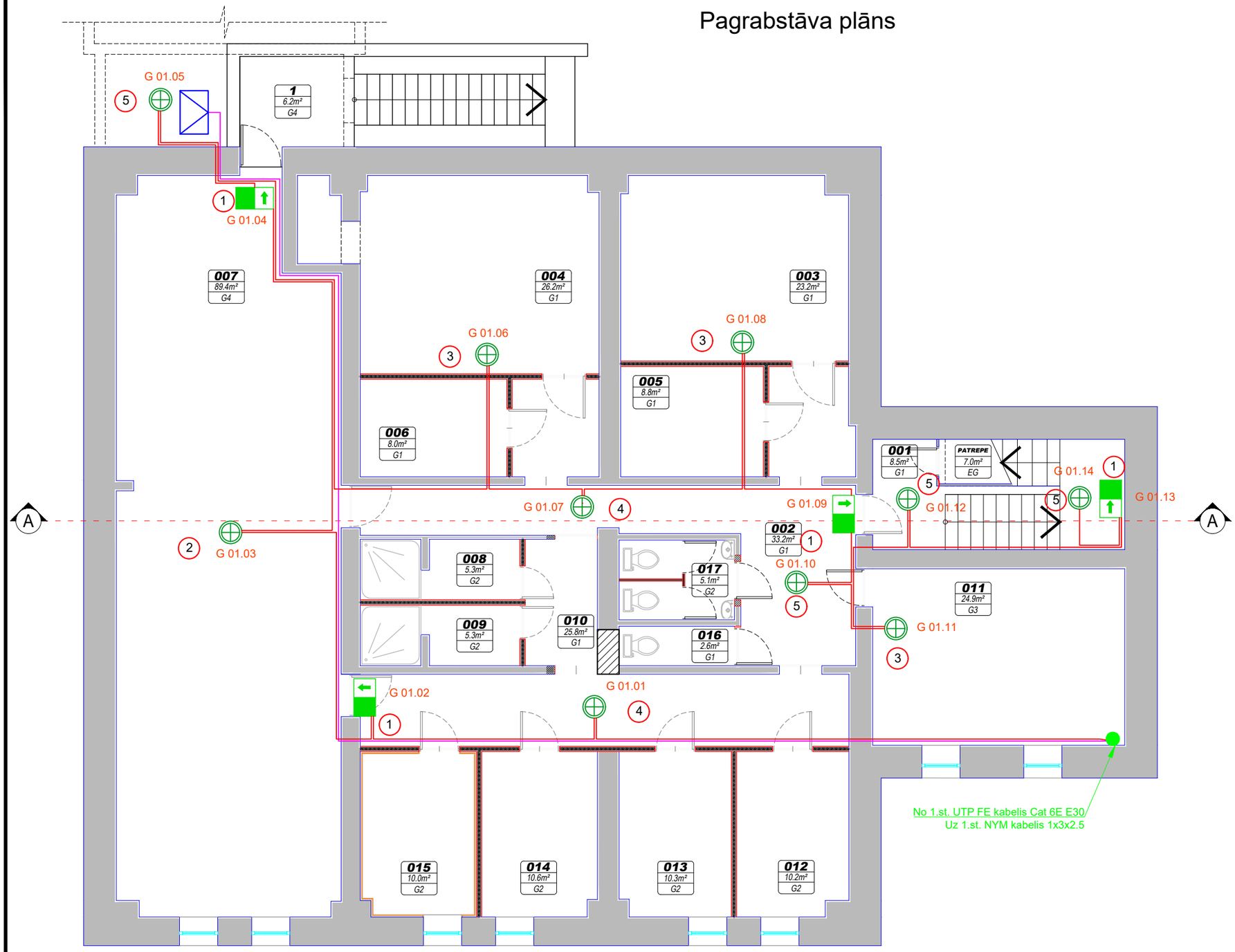

TELPU EKSPLIKĀCIJA

Telpas Nr.	Nosaukums	Platība m²
001	*kāpņu telpa*	8.50
002	*priekštelpa ar gaiteni*	33.20
003	*siltummezgls*	23.20
004	*ventkamera*	26.20
005	*sporta inventāra noliktava*	8.80
006	*sporta inventāra noliktava*	8.00
007	*trenažieru zāle*	89.40
008	*dušas telpa*	5.30
009	*dušas telpa*	5.30
010	*gaitenis*	25.80
011	*kabinets*	24.90
012	*ģērbtuve*	10.20
013	*ģērbtuve*	10.30
014	*relaksācijas telpa*	10.70
015	*sauna*	15.60
016	*tualešu telpu grupa*	2.60
017	*personāla wc*	4.10
	kopā	312.10

NORTEKS

SIA "Norteks AE"
LR Uzņēmuma reģ.Nr. 41503018541
Būvkomersanta reģ.Nr. 2079-R
Muitas ielā 3e, Daugavpils
LV-5400, Latvija
Tel.: 65425127, Fax.: 65421743

Pasūtītājs: Daugavpils pilsētas dome, reģ. Nr. 90000077325, adrese: Kr. Valdemāra iela 1, Daugavpils, LV-5401, Latvija

Objekts: "Ēkā Cietokšņa ielā 61, Daugavpilī inženiertīklu atjaunošana"

Adrese: **Cietokšņa ielā 61, Daugavpilī, Latvija, LV-5401.**

Pagrabstāva plāns ar apsardzes signalizācijas sistēmas tīkliem.

AMATA NOSAUKUMS	VĀRDS, UZVĀRDS	PARAKSTS	DATUMS
Projektu vadītājs:	V.Hlopoks		12.2017
Izstrādāja:	R.Vļkeļevskis		12.2017

ARHĪVA REĢISTRĀCIJAS Nr.	RASĒJUMA MARKA, Nr.	STADIJA	MĒROGS	LAPA	LAPAS
	UAS-EA	AK	1:100	4	

1.stāva plāns

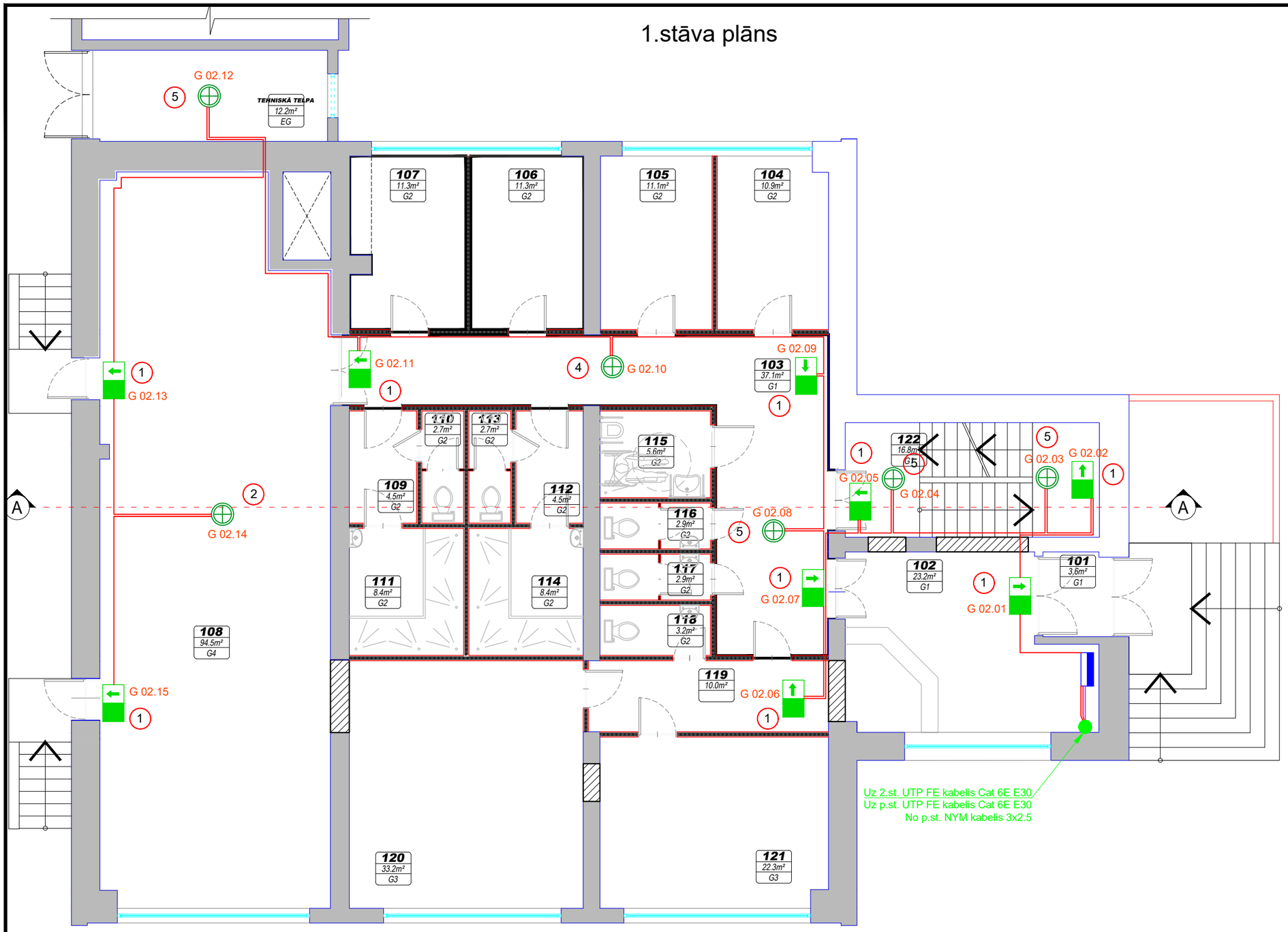

TELPU EKSPLIKĀCIJA

Telpas Nr.	Nosaukums	Platība m²
101	*vējtveris*	3.60
102	*ieejas vestibils*	23.20
103	*foaje*	37.10
104	*ģērbtuve*	10.90
105	*ģērbtuve*	11.10
106	*ģērbtuve*	11.30
107	*ģērbtuve*	11.30
108	*sporta zāle*	94.50
109	*dušu priekštelpa*	4.50
110	*tualete*	2.70
111	*dušas telpa*	8.40
112	*dušas priekštelpa*	4.50
113	*tualete*	2.70
114	*dušas telpa*	8.40
115	*tualete un dušas telpa*	5.60
116	*tualete*	2.90
117	*tualete*	2.90
118	*tualete*	3.20
119	*priekštelpa*	10.00
120	*kabinets*	33.20
121	*kabinets*	22.30
122	*kāpņu telpa*	16.80
	kopā	331.10

NORTEKS

SIA "Norteks AE"
LR Uzņēmuma reģ.Nr. 41503018541
Būvkomersanta reģ.Nr. 2079-R
Muitas ielā 3e, Daugavpils
LV-5400, Latvija
Tel.: 65425127, Fax.: 65421743

Pasūtītājs: Daugavpils pilsētas dome, reģ. Nr. 90000077325, adrese: Kr.Valdemāra iela 1, Daugavpils, LV-5401, Latvija

Objekts: "Ēkā Cietokšņa ielā 61, Daugavpilī inženiertīklu atjaunošana"

Adrese: **Cietokšņa ielā 61, Daugavpilī, Latvija, LV-5401.**

1.stāva plāns ar apsardzes signalizācijas sistēmas tīkliem

AMATA NOSAUKUMS	VĀRDS, UZVĀRDS	PARAKSTS	DATUMS
Projektu vadītājs:	V.Hlopoks		12.2017
Izstrādāja:	R.Vļkeļevskis		12.2017

ARHĪVA REĢISTRĀCIJAS Nr.	RASĒJUMA MARKA, Nr.	STADIJA	MĒROGS	LAPA	LAPAS
	UAS-EA	AK	1:100	5	

2.stāva plāns

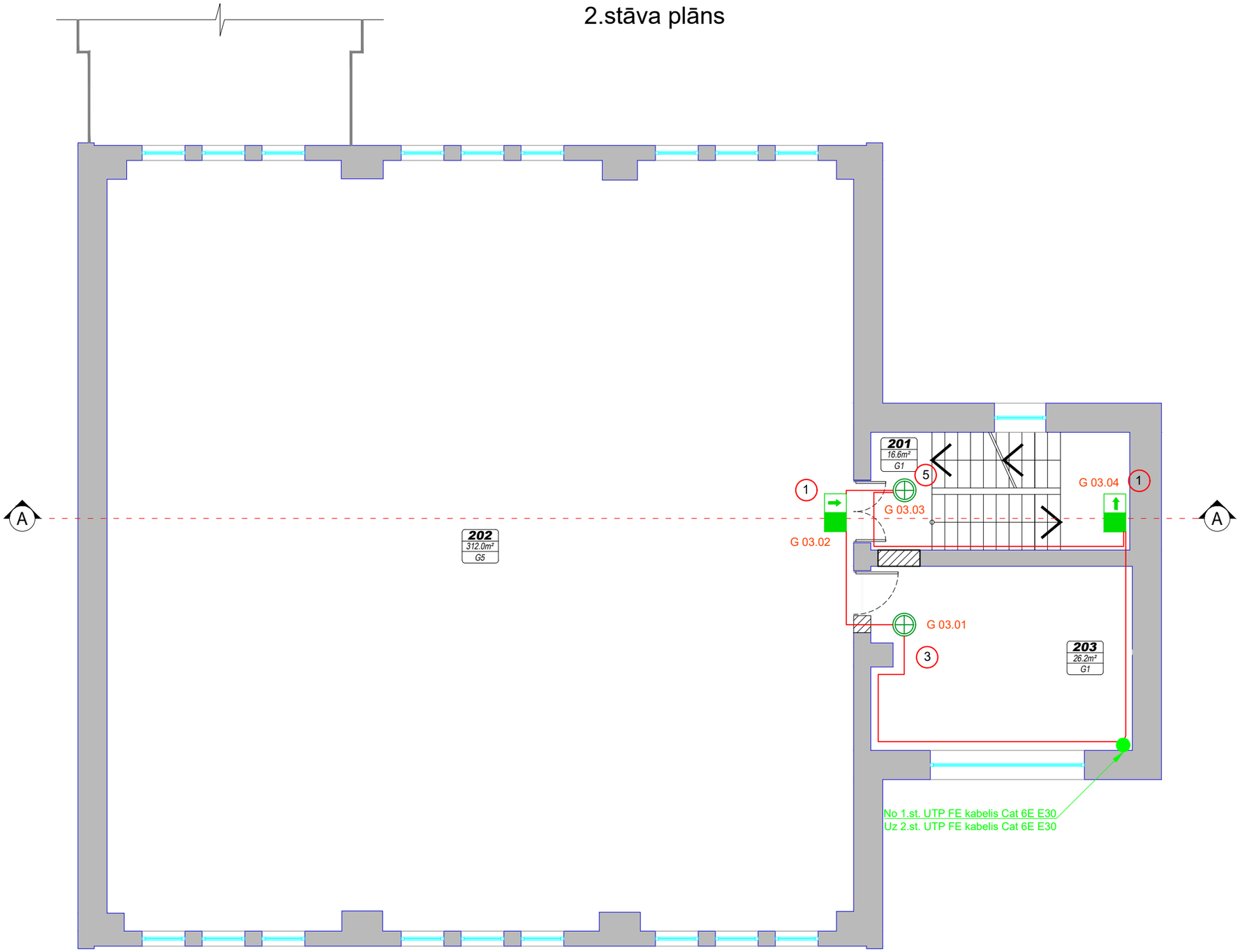

TELPU EKSPLIKĀCIJA

Telpas Nr.	Nosaukums	Platība m²
201	*kāpņu telpa*	16.60
202	*boksa zāle*	311.00
203	*kabinets*	26.20
	kopā	353.80

NORTEKS

SIA "Norteks AE"
LR Uzņēmuma reģ.Nr. 41503018541
Būvkomersanta reģ.Nr. 2079-R
Muitas ielā 3e, Daugavpils
LV-5400, Latvija
Tel.: 65425127, Fax.: 65421743

Pasūtītājs: Daugavpils pilsētas dome, reģ. Nr. 90000077325, adrese: Kr. Valdemāra iela 1, Daugavpils, LV-5401, Latvija

Objekts: "Ēkā Cietokšņa ielā 61, Daugavpilī inženiertīklu atjaunošana"

Adrese: **Cietokšņa ielā 61, Daugavpilī, Latvija, LV-5401.**

2.stāva plāns ar apsardzes signalizācijas sistēmas tīkliem

AMATA NOSAUKUMS	VĀRDS, UZVĀRDS	PARAKSTS	DATUMS
Projektu vadītājs:	V.Hlopoks		12.2017
Izstrādāja:	R.Vļkeļevskis		12.2017

ARHĪVA REĢISTRĀCIJAS Nr.	RASĒJUMA MARKA, Nr.	STADIJA	MĒROGS	LAPA	LAPAS
	UAS-EA	AK	1:100	6	

3.stāva plāns

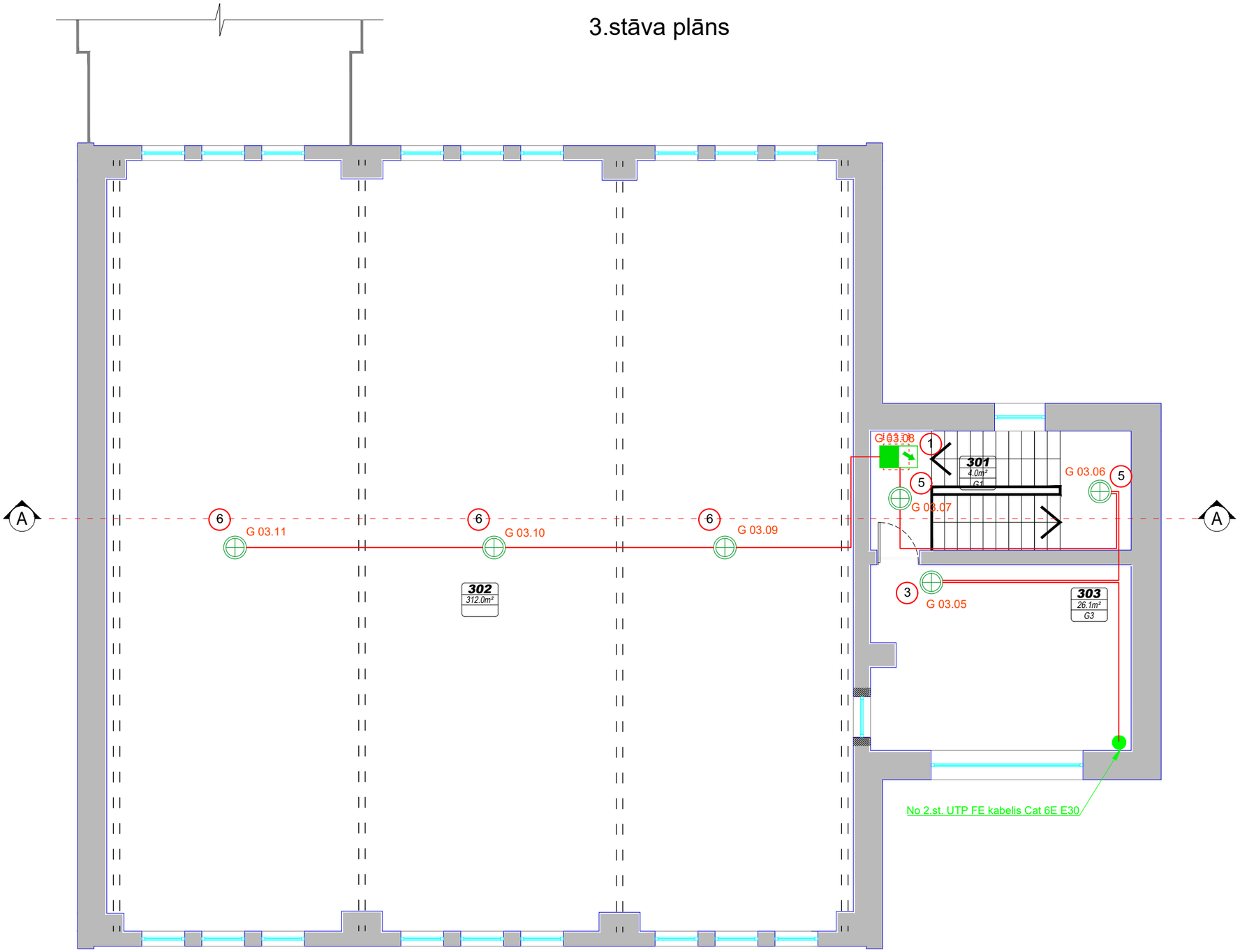

TELPU EKSPLIKĀCIJA

Telpas Nr.	Nosaukums	Platība m²
301	*kāpņu telpa*	4.00
302	*boksa zāles otrā gaisma*	311.00
303	*kabinets*	26.10
	kopā	341.10

NORTEKS

SIA "Norteks AE"
LR Uzņēmuma reģ.Nr. 41503018541
Būvkomersanta reģ.Nr. 2079-R
Muitas ielā 3e, Daugavpils
LV-5400, Latvija
Tel.: 65425127, Fax.: 65421743

AMATA NOSAUKUMS	VĀRDS, UZVĀRDS	PARAKSTS	DATUMS
Projektu vadītājs:	V.Hlopoks		12.2017
Izstrādāja:	R.Vļkeļevskis		12.2017

Pasūtītājs: Daugavpils pilsētas dome, reģ. Nr. 90000077325, adrese: Kr. Valdemāra iela 1, Daugavpils, LV-5401, Latvija

Objekts: "Ēkā Cietokšņa ielā 61, Daugavpilī inženiertīklu atjaunošana"

Adrese: **Cietokšņa ielā 61, Daugavpilī, Latvija, LV-5401.**

3.stāva plāns ar apsardzes signalizācijas sistēmas tīkliem

ARHĪVA REĢISTRĀCIJAS Nr.	RASĒJUMA MARKA, Nr.	STADIJA	MĒROGS	LAPA	LAPAS
	UAS-EA	AK	1:100	7	

SIA "Norteks AE" Reģ. Nr.41503018541 Juridiskā adrese: Muitas iela 3e, Daugavpils, LV-5400, Latvija Tālr.: +371 65425127	Objekts: Adrese:	**Ēkā Cietokšņa ielā 61, Daugavpilī, inženiertīklu atjaunošana** **Cietokšņa iela 61, Daugavpils, Latvijas, LV-5401**

Projekta daļas vad.:	V.Hlopoks	20.12.2017	**Materiālu un iekārtu specifikācija**	Lapas Nr./ Lapu skaits:	**8/8**
Izstrādāja:	R.Viļkeļevskis	20.12.2017		Stadija:	AK
				Sadaļa:	AUS-EA
				Pasūtījuma nr.	

Nr.p.k.	Kods	Iekārtas vai materiāla nosaukums, tehniskais raksturojums, Darba nosaukums		Mērvienība	Daudz.	Piezīmes
1		**Centrāle un komponentes**				
1.1		Bāzes centrala monitoringa iekārta	AWEX FZLV - 12ah	gb.	1	
1.2		Akumulators 12 A/h	12ah, 12V	gb.	2	
2		**Gaismekli un piederejumi**				
2.1		Gaismeklis	EXIT Infinity II, IF/2B 3W	gb.	16	
2.2		Gaismeklis	LED Lovato P, LVPO/E 3W	gb.	2	
2.3		Gaismeklis	LED Lovato P, LVPA/B 1W	gb.	5	
2.4		Gaismeklis	LED Lovato P, LVPC/CB 1W	gb.	3	
2.5		Gaismeklis	LED Lovato P, LVPC/E 1W	gb.	11	
2.6		Gaismeklis	LED Helios, HHP/B/SE 6x1W	gb.	3	
2.7		Piktogama gaismeklim	Nr.22	gb.	1	
2.8		Piktogama gaismeklim	Nr.24	gb.	4	
2.9		Piktogama gaismeklim	Nr.29	gb.	10	
2.10		Piktogama gaismeklim	Nr.25	gb.	1	
3		**Kabeli**				
3.1		Kabelis 3x2,5 30 min ugunsizturīgs	NHXH-J E30	m	60	
3.2		Kabelis UTP Cat 6e 30 min ugunsizturīgs	UTP FE Cat 6e 4x2x0.63 E30	m	350	
4		**Instalācijas materiāli**				
4.1		PVC caurule 16mm		m	350	
4.2		Montāžas materiāli		kompl	1	